BŪVPROJEKTA IZSTRĀDĀTĀJS:	**SIA „BM-Projekts”,** Reģ.nr. 40103196966 Būvkomersanta reģistrācijas Nr. 7008-RA2 Upesgrīvas iela 16, Rīga, LV-1002
BŪVNIECĪBAS IEROSINĀTĀJS:	**VAS “Latvijas gaisa satiksme”**, Lidosta “Rīga”, Muzeju iela 3, Mārupes nov., LV-1053, Reģ. nr. LV40003038621
PASŪTĪJUMA NUMURS:	**02/19/58**
BŪVPROJEKTA NOSAUKUMS UN ADRESE:	**ESOŠĀ OBJEKTA RRC “LIEPĀJA” MODERNIZĀCIJA LIDOSTAS IELA 8, CIMDENIEKI, GROBIŅAS PAGASTS, GROBIŅAS NOVADS KAD.NR 6460 007 0048**
SĒJUMA NUMURS:	**1**
BŪVPROJEKTA DAĻAS:	**Vispārīgā daļa, Inženierrisinājuma daļa, Elektroapgādes daļa**
BŪVPROJEKTA MARKAS:	**“VD”, “BK”, “EL”**
BŪVJU KLASIFIKATORS:	**2213**
PROJEKTA STADIJA:	**PROJEKTS**
BŪVES GRUPA:	**II**
PROJEKTĒŠANAS UZŅĒMUMA ATBILDĪGĀ PERSONA:	**MĀRTIŅŠ BLUMENTĀLS**
BŪVPROJEKTA VADĪTĀJS:	**DENISS MIŠEŅINS**
APLIECINĀJUMS:	**Šajā projektā ir iekļautas un izstrādātas visas nepieciešamās daļas tehniskie risinājumi atbilstoši būvnormatīvu prasībām.**

RĪGA
2019

PROJEKTA SASTĀVS

- Vispārīgā daļa VD
- Inženierrisinājumu daļa:
    - Būvkonstrukcijas BK
    - Elektroapgāde EL
- Sertifikāti un apliecības
- Pielikums

PROJEKTA AUTORI

Projekta vadītājs	Deniss Mišeņins, Sertifikāts Nr. 3-01872
„BK” daļas vadītājs	Deniss Mišeņins, Sertifikāts Nr. 3-01872
„EL” daļas vadītājs	Vitālijs Ševčuks, Sertifikāts Nr. 3-00151

VISPĀRĪGĀ DAĻA

1[b]. pielikums
Līgumam Nr. 02/19/_____

Projektēšanas Tehniskā specifikācija

Esošā objekta RRC „Liepāja" modernizācija

1. Teritorija un konteiners:

1.1. Veikt esošā konteinera apsekošanu un tehniskā stāvokļa novērtēšanu (iekšpusē un ārpusē);

1.2. Veikt objekta žoga un seguma apsekošanu un tehniskā stāvokļa novērtēšanu.

1.3. Pamatojoties uz apsekošanas rezultātiem izstrādāt objekta renovācijas tehnisko projektu.

1.4. Projektēt kabeļu ievadu nomaiņu/modernizāciju no antenas ar gumijas vāciņiem FIMO GRR un GTR (vai analogiem) vismaz 8 kabeļiem (skat. zīmējums Nr. 4).

1.5. Esošā konteinera iekšpusē projektēt (modernizēt) kabeļu trepes un zibens aizsardzības punktus

1.6. Objektā visām horizontālām kabeļu trepēm projektēt kabeļu trepju vāku;

1.7. Projektēt rekuperatoru un papildus kondicionētāju ar tālvadības kontroli.

2. Antenu tornis:

2.1. Veikt esošā antenu torņa, antenu stiprinājumu apsekošanu un tehniskā stāvokļa novērtēšanu.

2.2. Pamatojoties uz apsekošanas rezultātiem izstrādāt antenu torņa renovācijas tehnisko projektu

2.3. Antenu tornī projektēt apkalpošanas/atpūtas platformu (skat. zīmējums Nr.1.)

2.4. Katrā apkalpošanas/atpūtas platformas pozīcijā projektēt divus pozicionēšanas stiprinājuma punktus.

2.5. Projektēt esošā antenu torņa vertikālo fīderu stiprinājumu un zemējumu punktu modernizāciju (produktu specifikācija uzrādīta zīmējumos 2, 3 un 4).

Konstrukciju un inžiniersistēmu apsekošanas slēdziens

Ievads

Saskaņā ar projektēšanas uzdevuma nosacījumiem veikta tehniskā apsekošana esošam objektam **RRC "Liepāja"**, adrese: **Lidostas iela 8, Cimdenieki, Grobiņas pagastā, Grobiņas novadā**, sakaru konteinera konstrukcijām, masta konstrukcijām, nožogojumam un iežogotajai teritorijai.

Darbā izmantoti:

- Objekts apskatīts vizuāli
- Uzņemtie fotofiksācijas materiāli

1. Būvju īss raksturojums:

Apsekojamais objekts atrodas iežogotā teritorijā (0,04ha). Iežogotajā teritorijā izvietots sakaru masts (h=29m), sakaru konteineris (2,5 x 6 m).

Sakaru antenu masts ir kvadrātveida nemainīgas formas rūpnieciski ražots izstrādājums. Masta augšdaļā izvietotas sakaru antenas ar apkalpes platformu.

Sakaru konteineris rūpnieciski ražots metāla izstrādājums.

Objekta fiziskais nolietojums ir aptuveni 20%.

2. Apsekoto būvkonstrukciju novērtējums:

Esošais teritorijas nožogojums daļēji deformējies. Žoga stabi ieejas vārtu pusē nav stingri nostiprināti (brīvi kustās).

Sakaru konteinera apdare – krāsota ģipškartona iekšienas, griesti. Ārējā apdare krāsots profilētais skārds.

Apsekošanas laikā sakaru konteinera apdares tehniskais stāvoklis vērtējams kā apmierinošs.

3. Secinājumi:

Analizējot tehniskās apsekošanas rezultātus noskaidrots, ka būves apsekoto konstrukciju tehniskais stāvoklis vērtējums kā apmierinošs.

Būves īpašniekam būtu vēlams regulāri apsekot un uzturēt būves nestspēju un noturību.

Sakaru kabeļu ievadam konteinerā paredzēt gumijas vāciņus Fimo GRR.

Iežogoto teritoriju attīrīt no nezālēm. Vietām kur nepieciešams piebērt šķembu segumu.

Esošajiem kustīgajiem nožogojuma stabiem paredzēt jauna pamata izveidi, ja nepieciešams atjaunot to aizsargkrāsojuma.

Sakaru konteinerī un tornī modernizēt zibens aizsardzības punktus.

Būves apsekošana veikta konkrētā projekta realizācijai. Jebkura papildus un jaunu ieceru realizešanai jāveic jauns būves apsekojums. Būvdarbi veicami pēc noteiktā kārtībā izstrādāta projekta.

_____ LBS sert.Nr._____

Fotofiksācija

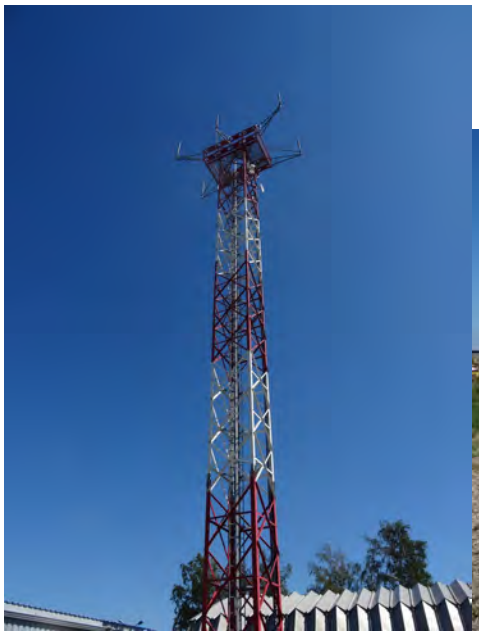

Skaidrojošs apraksts

Vispārīgais apraksts:

Projekts “Esošā objekta RRC “Liepāja” modernizācija” izstrādāts pamatojoties uz Pasūtītāja – Latvijas Gaisa Satiksme (Reģ.Nr.40003038621, Muzeju iela 3, Lidosta Rīga, Mārupes novads) apstiprināto projektēšanas uzdevumu.

Projekts izstrādāts saskaņā ar spēkā esošo Latvijas likumdošanu un būvnormatīviem. Projektā paredzēts izmantot LR sertificētus materiālus.

Projektā objektam tiek paredzēti profilaktiskie darbi.

Arhitektoniskie un inženierrisinājumi

Esošajam nožogojuma četriem atbalsta stabiem tiek nomainīts pamats.
Esošajam sakaru konteineram tiek paredzēti modernizācijas pasākumi.
Konteinerā uzstādīt jaunu papildus horizontālo kabeļu trepi. Modernizēt zemējuma kopnes gan sakaru konteinerā gan tornī.
Esošajā tornī uz augst.atz. +26.15 iekšpusē tiek izveidota jauna pakalpes platforma.
No sakaru iekārtu konteinera uz torni esošajam horizontālajam kabeļu tiltam tiek uzstādīts aizsargvāks.
Tiek uzstādīts papildus kondicioniera inverters ar nosedzošo jumtiņu..
Esošais iešķembotais laukums tiek attīrīts no nezālēm.
Tiek modernizēti zemējuma punkti.

Ugunsdrošības nosacījumi

Visas torņa konstrukcijas metāla (nedegošas).

Objektā izmantojamā aparatūra obligāti iezemējama saskaņā ar spēkā esošo normatīvu prasībām.

Montāžas darbus veikt pēc spēkā esošām ugunsdzēsības signalizācijas ierīkošanas normām.

Projekta vadītājs: Deniss Mišēņis

sertifikāts Nr. 3-01872

Latvijas gaisa satiksme
Valsts akciju sabiedrība
Reģ. Nr. 40003038621
Muzeju iela 3, Lidosta "Rīga",
Mārupes novads, LV-1053
Tel.: +371 67300950
Fakss: +371 67300970
E-pasts: lgs@lgs.lv
ISO 9001: 2015

Latvijas gaisa satiksme
State Joint-Stock Company
Reg. No. 40003038621
Mārupes nov., Lidosta "Rīga",
Muzeju iela 3, LV-1053, Latvia
Phone: +371 67300950
Fax: +371 67300970
e-mail: lgs@lgs.lv
ISO 9001: 2015

LGS
LATVIJAS GAISA SATIKSME

16.05.2019. Mārupes novads Nr. 07/307

pēc pieprasījuma

PILNVARA

Valsts akciju sabiedrība "Latvijas gaisa satiksme" (vienotais reģistrācijas Nr. 40003038621), turpmāk – LGS, tās valdes priekšsēdētāja Dāvida Tauriņa personā, 2019.gada 26.aprīļa līguma Nr. 02/19/58 "Aviācijas mobilo sakaru sistēmas objektu infrastruktūras modernizācijas tehniskā projekta izstrāde" ietvaros pilnvaro **sabiedrības ar ierobežotu atbildību "BM – projekts" (vienotais reģistrācijas Nr. 40103196966) darbiniekus Mārtiņu Blumentālu (personas kods: 280785-10401), Māri Štālbergu (personas kods: 020685-11077) un Ģirtu Bāreni (personas kods: 190679-10608)** (kopā vai katru atsevišķi), LGS vārdā:

1. sazināties ar nekustamo īpašumu īpašniekiem vai valdītājiem par LGS iekārtu iespējamu uzstādīšanu nekustamajos īpašumos un šo objektu apsekošanu dabā;
2. veikt nekustamo īpašumu, kuros iespējams tiktu uzstādītas LGS iekārtas, iepriekšēju izpēti, tostarp, inženiertehnisko priekšizpēti un projektēšanu;
3. parakstīt, iesniegt, pieprasīt un saņemt visus ar iepriekšminētā modernizācijas projekta ierīkošanu saistītos dokumentus, tostarp, tehniskos noteikumus, valsts un pašvaldību iestādēs, kā arī attiecībās ar modernzācijas projektu saistītām juridiskām un/vai fiziskām personām.

Pilnvara izdota bez pārpilnvarojuma tiesībām.
Pilnvara ir derīga līdz uzdotā uzdevuma izpildei vai pilnvaras atsaukšanai, bet ne ilgāk kā līdz 2019.gada 31.decembrim.

Valdes priekšsēdētājs D.Tauriņš

M. Zaiceva
tālr.67300513

Nodalījuma noraksts

Kurzemes rajona tiesa

Grobiņas pagasta zemesgrāmatas nodalījums Nr. 622

Kadastra numurs: 64600070048

Lidostas iela 8, Cimdenieki, Grobiņas pag., Grobiņas nov.

I daļas 1.iedaļa *Nekustams īpašums, servitūti un reālnastas, pievienotie zemes gabali*	Domājamā daļa	Platība, lielums
1.1. Zemes gabals ar kadastra numuru 6460- 007- 0048. ***Žurn. Nr. 10070, lēmums 05.10.2000., tiesnese Inta Pūce*** ***Grozīts*** ***Saistīts ar ierakstu: I daļas 1.iedaļa 2.1 (300002555188)***		217.7 ha
2.1. Zemes gabals ar kadastra apzīmējumu 6460 007 0048. Ieraksts izdarīts, labojot kļūdu saskaņā ar Zemesgrāmatu likuma 90. pantu. Pamats: 2008.gada 20. oktobra VZD Dienvidkurzemes reģionālās nodaļas paziņijums. ***Žurn. Nr. 300002555188, lēmums 20.10.2008., tiesnese Inta Pūce***		217.6 ha
3.1. Pēc atdalīšanas nekustamais īpašums sastāv no zemes gabala.		217.46 ha
3.2. Mainīta īpašuma adrese no "Lidosta", Grobiņas pag., Liepājas raj. uz Lidostas iela 8, Cimdenieki, Grobiņas pag., Liepājas raj. Pamats: 2003.gada 22. maija Grobiņas pagasta pašvaldības lēmums Nr.7. ***Žurn. Nr. 300002598809, lēmums 22.12.2008., tiesnese Sniedze Rūja***		
4.1. Būve (kadastra apzīmējums 64600070048032). ***Žurn. Nr. 300004291237, lēmums 15.02.2017., tiesnese Dina Rīna***		

I daļas 2.iedaļa Atdalītie zemes gabali, servitūtu un reālnastu pārgrozījumi un dzēsumi	Domājamā daļa	Platība, lielums
1.1. Atdalīts zemes gabals "Lidosta 1", Grobiņas pag., Liepājas raj., kadastra apzīmējums: 6460 007 0158. Tam atvērts jauns zemesgrāmatas nodalījums Nr. 100000450771. Pamats: 2008.gada 18. decembra nostiprinājuma lūgums. ***Žurn. Nr. 300002598809, lēmums 22.12.2008., tiesnese Sniedze Rūja***		0.14 ha

II daļas 1.iedaļa Nekustama īpašuma īpašnieks, īpašumtiesību pamats	Domājamā daļa	Summa
1.1. Īpašnieks: LIEPĀJAS PILSĒTAS PAŠVALDĪBA, nodokļu maksātāja kods 90000063185. 2.1. Pamats: 2000. gada 4. oktobra uzziņa par nekustamo īpašumu. ***Žurn. Nr. 10070, lēmums 05.10.2000., tiesnese Inta Pūce***	1	
3.1. Īpašnieks: AVIASABIEDRĪBA "LIEPĀJA", Liepājas pašvaldības sabiedrība ar ierobežotu atbildību, nodokļu maksātāja kods 40003134391. ***Žurn. Nr. 300003000899, lēmums 03.03.2011., tiesnese Sniedze Rūja*** ***Aktualizēts*** ***Saistīts ar ierakstiem: II daļas 1.iedaļa 3.1, 4.2 (300004291237)***	1	
3.1. Īpašnieks: AVIASABIEDRĪBA "LIEPĀJA", Sabiedrība ar ierobežotu atbildību, reģistrācijas numurs 40003134391. ***Žurn. Nr. 300004291237, lēmums 15.02.2017., tiesnese Dina Rīna***	1	
3.2. Persona: Liepājas pilsētas pašvaldība, nodokļu maksātāja kods 90000063185. Īpašuma tiesība izbeigusies.	0	
3.3. Pamats: 2011.gada 20. janvāra Liepājas pilsētas domes lēmums Nr.12, 2011.gada 11. februāra pamatkapitāla palielināšanas noteikumi, 2011.gada 17. februāra Uzņēmumu reģistra lēmums Nr.15-		

II daļas 1.iedaļa Nekustama īpašuma īpašnieks, īpašumtiesību pamats	Domājamā daļa	Summa
10/20043. ***Žurn. Nr. 300003000899, lēmums 03.03.2011., tiesnese Sniedze Rūja***		
4.1. Pamats būves pievienošanai: 2016.gada 31.augusta Grobiņas novada būvvaldes akts par lidostas pasažieru ēkas, tualetes nojaukšanas un pasažieru termināla pieņemšanu ekspluatācijā.		
4.2. Grozīts 2. daļas 1. iedaļas ieraksts Nr. 3.1 (žurnāla Nr. 300003000899, 03.03.2011), izsakot to jaunā redakcijā.Pamats: Uzņēmumu reģistra dati. ***Žurn. Nr. 300004291237, lēmums 15.02.2017., tiesnese Dina Rīna*** ***Aktualizēts*** ***Saistīts ar ierakstu: II daļas 1.iedaļa 3.1 (300004291237)***		

III daļas 1.iedaļa Lietu tiesības, kas apgrūtina nekustamu īpašumu	Platība, lielums
1.1. Atzīme - uz zemes gabala atrodas SIA "Aviasabiedrība "Liepāja" " piederošas ēkas. Pamats: 2000. gada 4. oktobra uzziņa par nekustamo īpašumu ***Žurn. Nr. 10070, lēmums 05.10.2000., tiesnese Inta Pūce*** ***Dzēsts*** ***Saistīts ar ierakstu: III daļas 2.iedaļa 1.1 (300004291237)***	
2.1. Atzīme -ceļš.	0.08 ha
2.2. Atzīme - aizsargjoslas teritorija gar valsts 2.šķiras un pašvaldības autoceļiem.	4.26 ha
2.3. Atzīme - aizsargjoslas teritorija ap valsts ģeodēzisko atbalsta punktu "Ālande".	1 m
2.4. Atzīme - aizsargjoslas teritorija ap valsts ģeodēzisko atbalsta punktu "Liepas" ar azimutpunktiem un vizūrām.	1 m
2.5. Atzīme - aizsargjoslas teritorija gar valsts 2.šķiras un pašvaldības autoceļiem.	1.86 ha
2.6. Atzīme - aizsargjoslas teritorija gar valsts 2.šķiras un pašvaldības autoceļiem.	2.11 ha
2.7. Atzīme - aizsargjoslas teritorija gar pazemes elektronisko sakaru tīklu līnijām.	0.03 ha
2.8. Atzīme - aizsargjoslas teritorija gar dzelzceļu lauku apvidos.	1.48 ha
2.9. Atzīme - aizsargjoslas teritorija ap meteoroloģisko novērojumu stacijas vai posteņa novērojumu laukumu.	12.37 ha
2.10. Atzīme - aizsargjoslas teritorija ap meteoroloģisko novērojumu stacijas vai posteņa novērojumu laukumu.	9.12 ha
2.11. Atzīme - aizsargjoslas teritorija ap meteoroloģisko novērojumu stacijas vai posteņa novērojumu laukumu.	16.46 ha
2.12. Atzīme - aizsargjoslas teritorija ap meteoroloģisko novērojumu stacijas vai posteņa novērojumu laukumu.	8.98 ha
2.13. Atzīme - aizsargjoslas teritorija ap navigācijas tehnisko līdzekli.	20.64 ha
2.14. Atzīme - ierīkotas ūdensnotekas aizsargjoslas teritorija.	0.78 ha
2.15. Atzīme - aizsargjoslas teritorija ap meteoroloģisko novērojumu stacijas vai posteņa novērojumu laukumu.	5.29 ha
2.16. Atzīme - 100–1000 hektāru lielas ūdenstilpes aizsargjoslas teritorija lauku apvidos.	26.19 ha
2.17. Pamats: 2008.gada 17. decembra Grobiņas pagasta padomes izziņa Nr.3-22/512. ***Žurn. Nr. 300002598809, lēmums 22.12.2008., tiesnese Sniedze Rūja***	
3.1. Nostiprināta nomas tiesība uz nekustamā īpašuma daļu (kadastra apzīmējums 646000700488003) 0.04 ha platībā. Nomas termiņš: līdz 31.12.2027. Nomnieks: Latvijas gaisa satiksme, Valsts akciju sabiedrība, nodokļu maksātāja kods 40003038621.Pamats: 2012.gada 28.novembra zemes nomas līgums Nr.05/2012 (LGS. Nr.01/12/51, 2013.gada 6.decembra vienošanās Nr.02/12/151.1 par grozījumiem 2012.gada 28.novembra zemes nomas līgumā Nr.05/2012 (01/12/151). ***Žurn. Nr. 300003572282, lēmums 22.01.2014., tiesnese Evika Klēpe***	0.04 ha
	0.2166 ha

III daļas 1.iedaļa Lietu tiesības, kas apgrūtina nekustamu īpašumu	Platība, lielums
4.1. Nostiprināta nomas tiesība uz nekustamā īpašuma daļu-zemes vienības daļas kadastra apzīmējums 6460 007 0048 8004,platība 0.2166 ha, ar tiesībām celt zemes nomas līguma 1.2. punktā minētās ēkas(būves) kā patstāvīgus tiesību objektus. Nomas termiņš: no 28.02.2014 līdz 31.12.2024. Nomas maksa: noteikta zemes nomas līguma 3.1. punktā. Nomnieks: Avio Baltica, SIA, nodokļu maksātāja kods 42103062420. Pamats: 2014.gada 28.februāra zemes nomas līgums Nr.01/2014. ***Žurn. Nr. 300003625513, lēmums 17.04.2014., tiesnese Sniedze Rūja***	
5.1. Apbūves tiesība uz zemes vienības daļu ar kadastra apzīmējumu 646000700488005 līdz 2048.gada 8.oktobrim.	5300 m²
5.2. Apbūves tiesīgais: Air Baltic Training, , SIA, reģistrācijas numurs 40103272422.	
5.3. Atzīme – apbūves tiesībai atvērts Grobiņas pagasta zemesgrāmatas nodalījums Nr.622-AT001.	
5.4. Pamats: 2018.gada 9.oktobra līgums par apbūves tiesību piešķiršanu, 2019.gada 22.februāra grozījumi Nr.1 2018.gada 9.oktobra līgumā par apbūves tiesību piešķiršanu un 2019.gada 21.maija grozījumi Nr.2 2018.gada 9.oktobra līgumā par apbūves tiesību piešķiršanu. ***Žurn. Nr. 300004886631, lēmums 17.06.2019., tiesnese Jolanta Āboliņa***	

III daļas 2.iedaļa Pārgrozījumi pirmās iedaļas ierakstos, šo ieraksta un to pārgrozījumu dzēsumi	Platība, lielums
1.1. Dzēsts 1. iedaļas ieraksts Nr.1.1 (žurnāla Nr.212100010070, 04.10.2000).Pamats: Sabiedrības ar ierobežotu atbildību "AVIASABIEDRĪBA "LIEPĀJA"" 2017.gada 30.janvāra nostiprinājuma lūgums. ***Žurn. Nr. 300004291237, lēmums 15.02.2017., tiesnese Dina Rīna***	

Informācija par apgrūtinājumiem, kas attiecas uz īpaši aizsargājamām dabas teritorijām vai mikroliegumiem – pieejama dabas datu pārvaldības sistēmā OZOLS http://ozols.daba.gov.lv

BŪVKONSTRUKCIJU DAĻA
BK

SITUĀCIJAS PLĀNS

RASĒJUMU KOMPLEKTA SARAKSTS

LAPA NR.	LAPA	NOSAUKUMS	PIEZĪMES
1	BK - 0	VISPĀRĪGIE RĀDĪTĀJI.	
2	BK - 1	APKALPES PLATFORMA	
3	BK - 2	MEZGLS 1	
4	BK - 3	ŽOGA PLĀNS	

Būvniecības ierosinātājs:
VAS "Latvijas Gaisa Satiksme", Reģ. nr. 40003038621
Muzeju iela 3, Lidosta Riga, Marupes nov., Latvia

		Paraksts	Datums
daļas vad.	D.Mišeņins		26.07.2019
Izstrādāja	M.Štālbergs		26.07.2019

Objekts:
Esošā objekta RRC "Liepāja"modernizācija

Adrese:
Lidostas iela 8, Cimdenieki, Grobiņaspag., Grobiņas nov.

Lapas nosaukums:
Vispārīgie rādītāji

Būvprojekta izstrādātājs:
SIA "BM Projekts"
Upesgrīvas iela 16, Rīga,
Mārupes novads, LV-1002
Tālr.: +371 29762257

©All rights reserved.
©Izmantojams saskaņā ar autortiesību likumu

Pasūtījuma nr.: 02/19/58
Arhīva nr.: 26.04.2019/01
Mērogs: b/m

Stadija	Lapas	Ras. Nr.
BP		BK-0

Masta fasāde
M 1:100

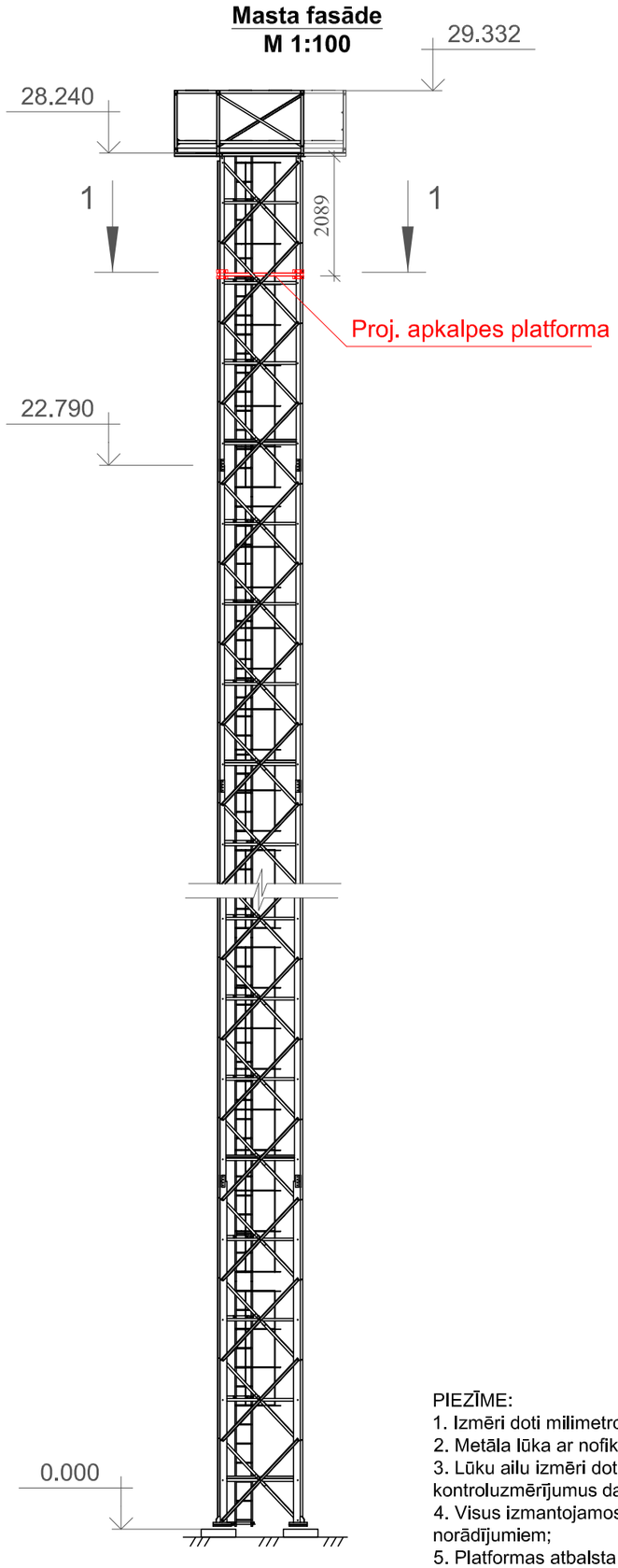

1-1
M 1:25

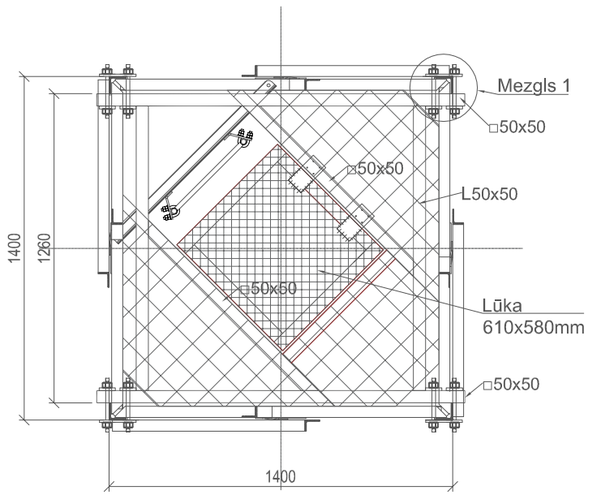

Rēžģa plāns
M 1:25

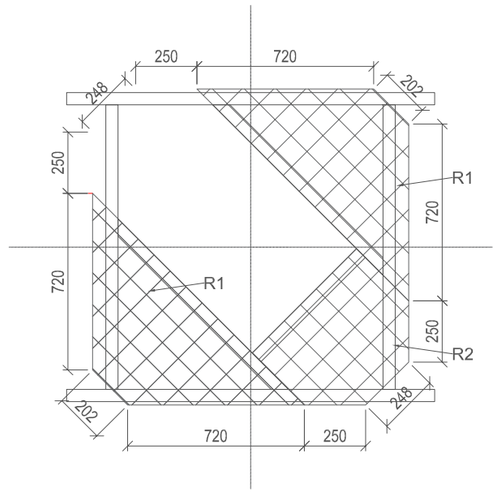

R 1
M 1:25

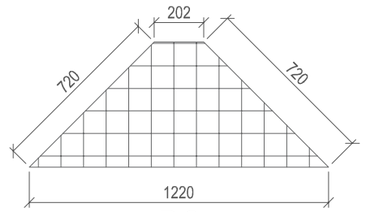

R 2
M 1:25

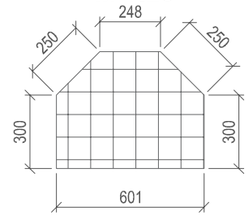

Platformas atbalsta rāmis
M 1:25

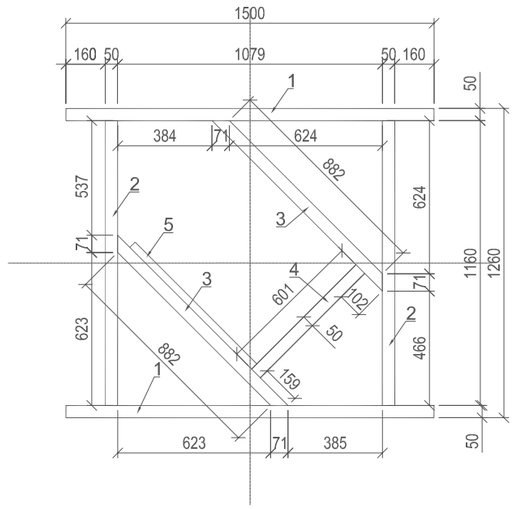

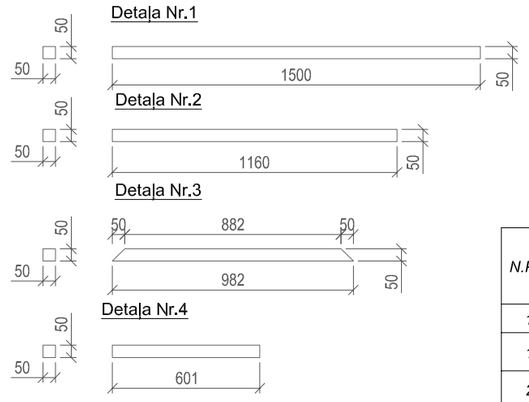

Lūka

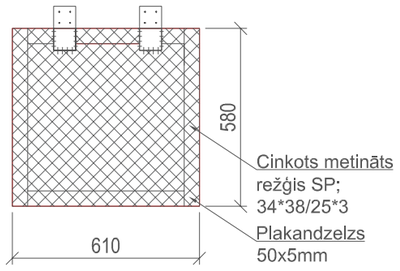

PIEZĪME:
1. Izmēri doti milimetros, augstuma atzīmes dotas metros, ja nav norādītas citas mērvienības.
2. Metāla lūka ar nofiksēšanas mehānismu rokturi abās lūkas pusēs.
3. Lūku ailu izmēri doti milimetros. Pirms lūku izgatavošanas/iegādes un montāžas veikt kontroluzmērījumus dabā.
4. Visus izmantojamos materiālus iestrādāt un izbūvēt saskaņā ar ražotāja izdotajiem norādījumiem;
5. Platformas atbalsta rāmis akrsti cinkots vai nogruntēts un nokrāsots (RAL 3000).
6. Jebkuras izmaiņas projektā saskaņot ar projekta vadītāju.
7. Mezglu 1 skatīt BK-2 lapā.

Apkalpes platformas materiālu saraksts

N.P.K.	NOSAUKUMS	IZMĒRI mm	DAUDZ.	PIEZĪMES
1	2	3	4	5
1.	Detaļa Nr.1	1500x50x50x3	2	
2.	Detaļa Nr.2	1160x50x50x3	2	
3.	Detaļa Nr.3	982x50x50x3	2	
4.	Detaļa Nr.4	601x50x50x3	1	
5.	Detaļa Nr.5	700x30x30x3	1	
6.	R1 - Cinkots metināts režģis SP; 34*38/25*3		2	
7.	R2 - Cinkots metināts režģis SP; 34*38/25*3		1	
	Lūka (ar eņģēm, rokturiem)		1 gab.	
	Plakandzelzis 580x50x5		2	
	Plakandzelzis 510x50x5		2	
	Cinkots metināts režģis SP; 34*38/25*3	580x610	1	

Būvniecības ierosinātājs:
VAS "Latvijas Gaisa Satiksme", Reģ. nr. 40003038621
Muzeju iela 3, Lidosta Riga, Marupes nov., Latvia

Objekts:
Esošā objekta RRC "Liepāja"modernizācija

Adrese:
Lidostas iela 8, Cimdenieki, Grobiņaspag., Grobiņas nov.

		Paraksts	Datums
daļas vad.	D.Mišeņins		26.07.2019
Izstrādāja	M.Štālbergs		26.07.2019

Lapas nosaukums:
Apkalpes platforma

Būvprojekta izstrādātājs:
SIA "BM Projekts"
Upesgrīvas iela 16, Rīga,
Mārupes novads, LV-1002
Tālr.: +371 29762257

©All rights reserved.
©Izmantojams saskaņā ar autortiesību likumu

Pasūtījuma nr.: 02/19/58
Arhīva nr.: 26.04.2019/01
Mērogs: 1:100; 1:25

Stadija	Lapas	Ras. Nr.
BP		BK-1

Mezgls 1
M 1:4

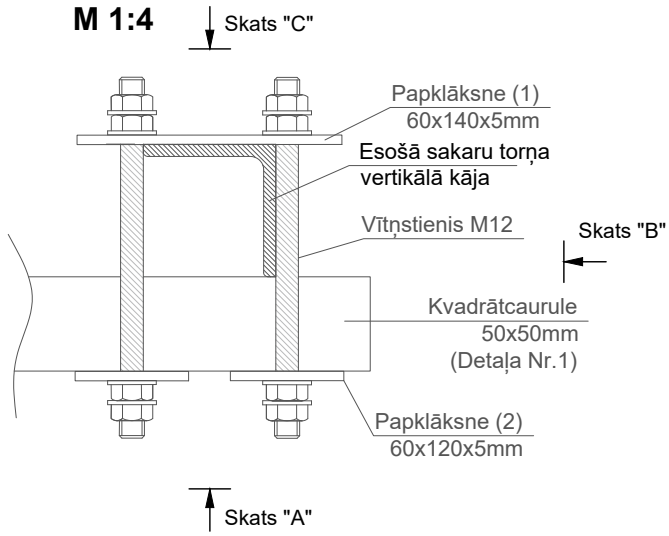

Skats A
M 1:4

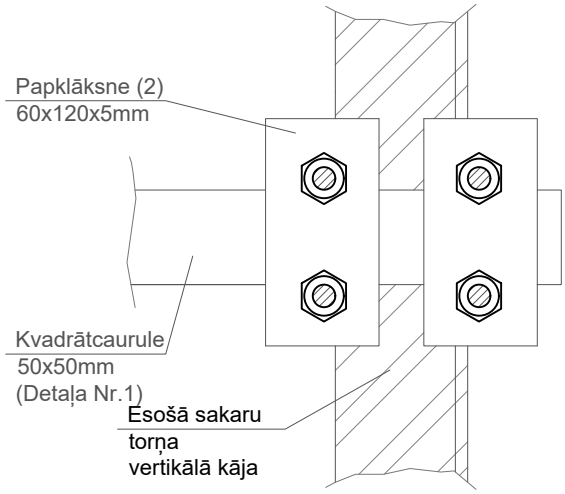

Skats B
M 1:4

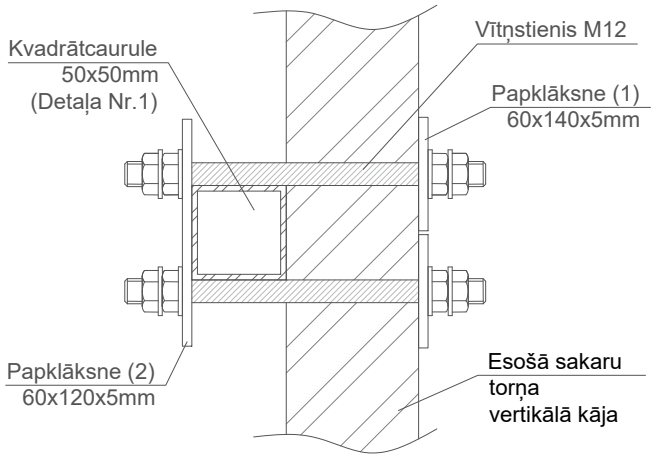

Skats C
M 1:4

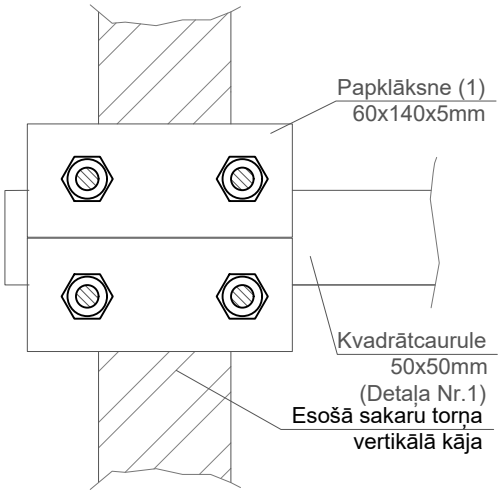

Materiālu saraksts

N.P.K.	NOSAUKUMS	IZMĒRI mm	DAUDZ.	PIEZĪMES
1	2	3	4	5
1.	Paplāksne	140x60x5	8	
2.	Paplāksne	120x60x5	8	
3.	Vītņstienis M12 ar uzgriežņiem	200	16	

Būvniecības ierosinātājs: VAS "Latvijas Gaisa Satiksme", Reģ. nr. 40003038621 Muzeju iela 3, Lidosta Riga, Marupes nov., Latvia			
		Paraksts	Datums
daļas vad.	D.Mišeņins		26.07.2019
Izstrādāja	M.Štālbergs		26.07.2019

Objekts:
Esošā objekta RRC "Liepāja"modernizācija

Adrese:
Lidostas iela 8, Cimdenieki, Grobiņaspag., Grobiņas nov.

Lapas nosaukums:
Mezgls 1

Būvprojekta izstrādātājs:
SIA "BM Projekts"
Upesgrīvas iela 16, Rīga,
Mārupes novads, LV-1002
Tālr.: +371 29762257

©All rights reserved.
©Izmantojams saskaņā ar autortiesību likumu

Pasūtījuma nr.: 02/19/58
Arhīva nr.: 26.04.2019/01
Mērogs: 1:4

Stadija	Lapas	Ras. Nr.
BP		BK-2

Torņa iežogotais laukums
M 1:100

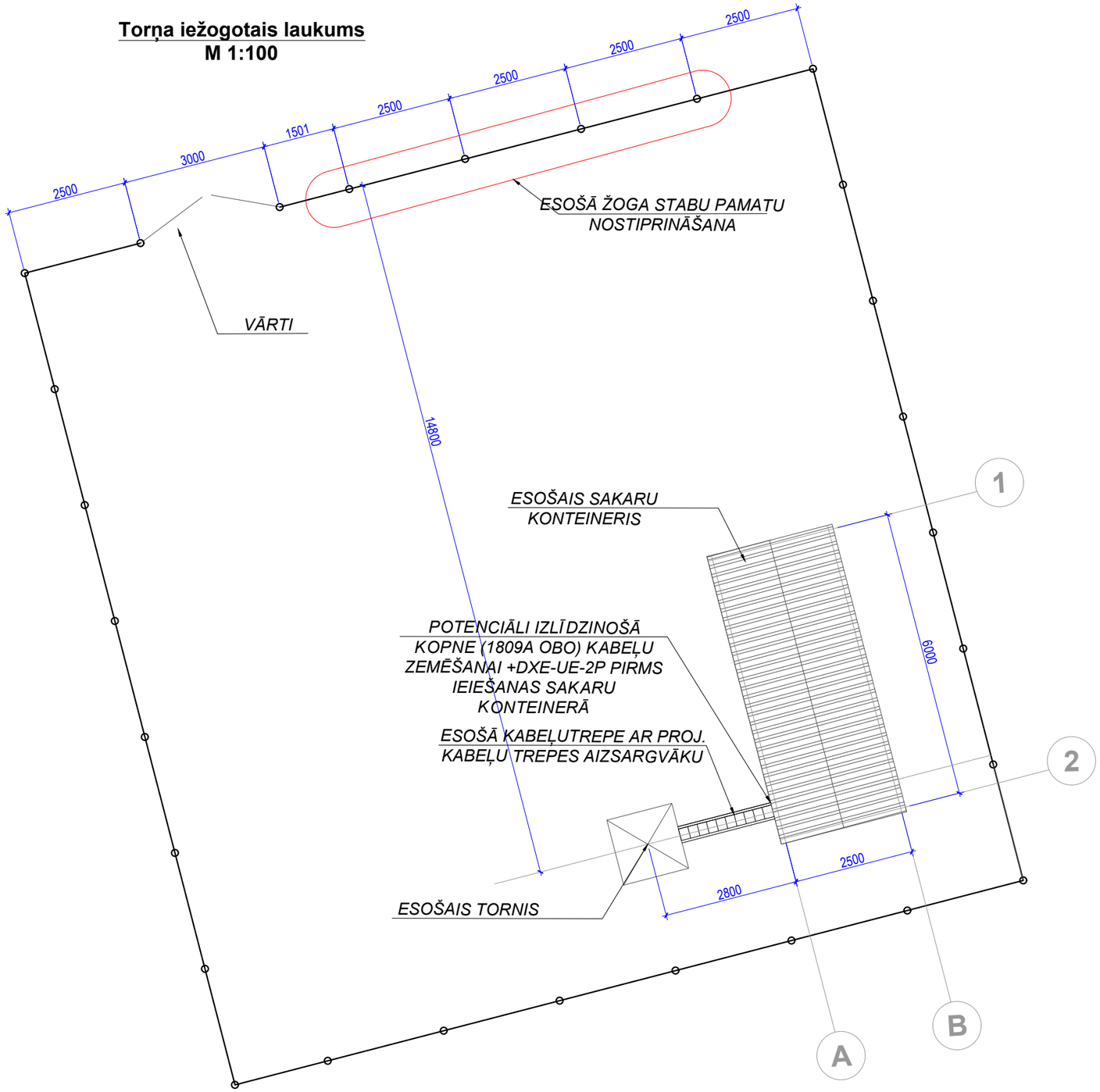

Žoga staba sānskats
M 1:30

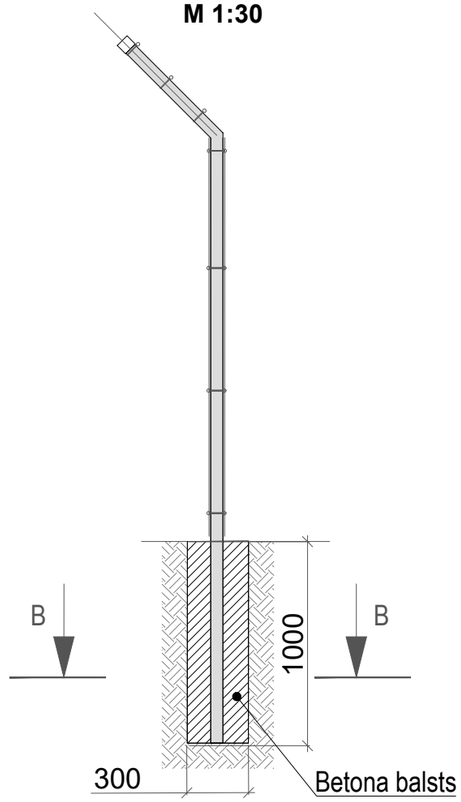

B-B

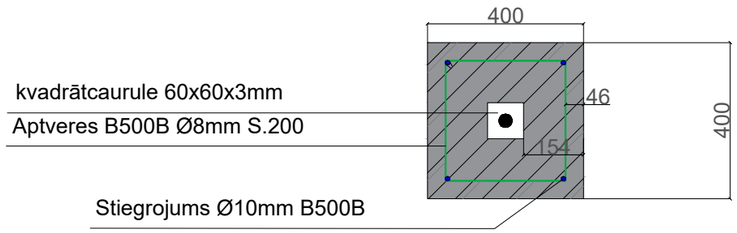

ŽOGA PAMATU SPECIFIKĀCIJA

Nosaukums	Daudzums
Betons C 30 /37 (0,09 m³ vienam pamatam)	3,7m³
Stiegrojums B500B Ø10mm L=1000 (4gab.)	9,92kg
Aptvere B500B Ø8mm L-930mm (6gab.)	5,13kg

PIEZĪME:
1. Izmēri doti milimetros, augstuma atzīmes dotas metros, ja nav norādītas citas mērvienības.
2. Visus izmantojamos materiālus iestrādāt un izbūvēt saskaņā ar ražotāja izdotajiem norādījumiem;
3. Jebkuras izmaiņas projektā saskaņot ar projekta vadītāju.

Būvniecības ierosinātājs:
VAS "Latvijas Gaisa Satiksme", Reģ. nr. 40003038621
Muzeju iela 3, Lidosta Riga, Marupes nov., Latvia

Objekts:
Esošā objekta RRC "Liepāja"modernizācija

Adrese:
Lidostas iela 8, Cimdenieki, Grobiņaspag., Grobiņas nov.

		Paraksts	Datums
daļas vad.	D.Mišeņins		26.07.2019
Izstrādāja	M.Štālbergs		26.07.2019

Lapas nosaukums:
Žoga plāns

Būvprojekta izstrādātājs:
SIA "BM Projekts"
Upesgrīvas iela 16, Rīga, Mārupes novads, LV-1002
Tālr.: +371 29762257

©All rights reserved.
©Izmantojams saskaņā ar autortiesību likumu

Pasūtījuma nr.: 02/19/58
Arhīva nr.: 26.04.2019/01
Mērogs: 1:100; 1:25

Stadija	Lapas	Ras. Nr.
BP		BK-3

ELEKTROAPGĀDES DAĻA
EL

RASĒJUMU SARAKSTS UN TO MARKAS

N.p.k	Nosaukums	Mērogs	Ras. Nr.
1.	EL daļas vispārīgie rādītāji	B.m.	EL-1.1
2.	Konteinera plāns ar kabeļtrepju un elekroapbages tīklu	B.m.	EL-1.2
3.	Sadalnes SS-1, SS_UPS-1 un SS_UPS-2 principiālā shēma	B.m.	EL-1.3
4.	Koaksiālo kabeļu zemējums	B.m.	EL-1.4
5.	EL Materiālu specifikācija un darbu apjoms	B.m.	EL-1.5
6.	ZA materiālu specifikācija un darbi apjoms	B.m.	EL-1.6

SKAIDROJOŠS APRAKSTS

Projekts: Esošā objekta RRC "Liepāja" modernizācija, Lidostas iela 8, Cimdenieki, Grobiņaspag., Grobiņas nov., izstrādāts pamatojoties uz pasūtītāja doto projektēšanas uzdevumu ņemot vērā spēkā esošos normatīvos dokumentus, kā arī citu inženierkomunikāciju projektētāju sniegto informāciju.

Projekta EL daļā tiek risināta konteinera elektroapgādes un apgaismes tīklu pārbūve.

Elektroapgādes tīkli:

1. Visi elektroapgādes kabeļi izpildāmi ar zemējuma vadu nepieciešams izmantot vara NYM-J kabeļus vai ekvivalentus, kabeļi nedrīskt saturēt halogēnu saturošus materiālus;
2. Paredzēts iestrādāt automātpārslēdžus (OT25F3C) SS-UPS-1 un SS-UPS-2 sadalnēs. Pārslēdžu izvietojumu sadalnēs precizēt izbūves laikā.
3. Elektroapgādes kabeļu trases precizējamas montāžas laikā. Kabeļus montēt virs sienu apdares, kabeļu kanālos vai izmantojot kabeļu renes/trepes;
4. Kabeļu montāžai tiek uzstādītas papildus kabeļu trepe. Kabeļu trepes atrašanās vietas un montāžas augstumus precizēt pie izbūves, ņemot vērā citu inženierkomunikāciju izvietojumu.
5. Paredzēta ārā apgaismojuma izbūve.Uzstādot LED prožektoru ar kustības sencoru.
6. Paredzēts modernizēt kabeļu ievadplāksni ar gumijas vāciņiem.

Vispārīgie norādījumi:

1. Visi montāžas darbi jāveic saskaņā ar spēkā esošiem pašvaldību un Latvijas Valsts izdotajiem būvniecības normatīviem, Eiropas normatīviem (EN), Eiropas standartiem, kuriem ir Latvijas standartu statuss (LVS EN), kā arī Pasūtītāja norādījumiem.
2. Materiālus un montāžas izstrādājumus, kas nav paredzēti dotajā projektā, jāparedz montāžas organizācijai.
3. Visas atsauces uz iekārtu, materiālu un izstrādājumu, ražotājus, kuri tiek norādīti būvprojektā, liecina tikai par šo izstrādājumu un iekārtu kvalitātes un apkalpošanas līmeni. Specifikācijās norādīto iekārtu un materiālu nomaiņa ir iespējama ar citām tehniski ekvivalentām iekārtām, materiāliem un izstrādājumiem. Ja šī nomaiņa izdarīta, bez saskaņošanas ar projektētāju, atbildību par visām no tā izrietošām sekām uzņemas montāžas darbu veicēja (būvfirma), kas veikusi attiecīgās izmaiņas.
4. Visas iekārtas pirms pasūtīšanas saskaņot ar būvprojekta autoru un būvdarbu ierosinātāju.

Izmantoto dokumentu saraksts:

1. LBN 202-18 "Būvniecības ieceres dokumentācijas noformēšana";
2. Ministru kabineta noteikumi Nr.359 "Darba aizsardzības prasības darba vietās";
3. Ministru kabineta noteikumi Nr.294 "Ēku iekšējā elektroinstalācija";
4. "DRAKA CABLES" produktu katalogs;
5. "ABB" produktu katalogs;
6. "OBO Betterman" produktu katalogs;
7. "Phoenix Contact" produktu katalogs;
8. Ražotāju izdotās iekārtu instrukcijas.

PIEŅEMTIE APZĪMĒJUMI:

	-proj. kabeļu rene 200mm;
	-esoša elektrosadalne;
	-proj. Virsapmetuma elektrosadalne;
	-proj. elektroapgādes kabelis;
	-proj. El izvads iekārtām

Būvniecības ierosinātājs: VAS "Latvijas Gaisa Satiksme", Reģ. nr. 40003038621 Muzeju iela 3, Lidosta Riga, Marupes nov., Latvia			
		Paraksts	*Datums*
EL daļ. vad.	V. Ševčuks		*26.07.2019*
Izstrādāja	V. Anaškins		*26.07.2019*

Objekts:
Esošā objekta RRC "Liepāja"modernizācija

Adrese:
Lidostas iela 8, Cimdenieki, Grobiņaspag., Grobiņas nov.

Lapas nosaukums:
EL daļas vispārīgie rādītāji

Būvprojekta izstrādātājs:
SIA "BM Projekts"
Upesgrīvas iela 16, Rīga, Mārupes novads, LV-1002
Tālr.: +371 29762257

©All rights reserved.
©Izmantojams saskaņā ar autortiesību likumu

Pasūtījuma nr.: 02/19/58
Arhīva nr.: 26.04.2019/01
Mērogs: b/m

Stadija	Lapas	Ras. Nr.
BP	EL	1.1

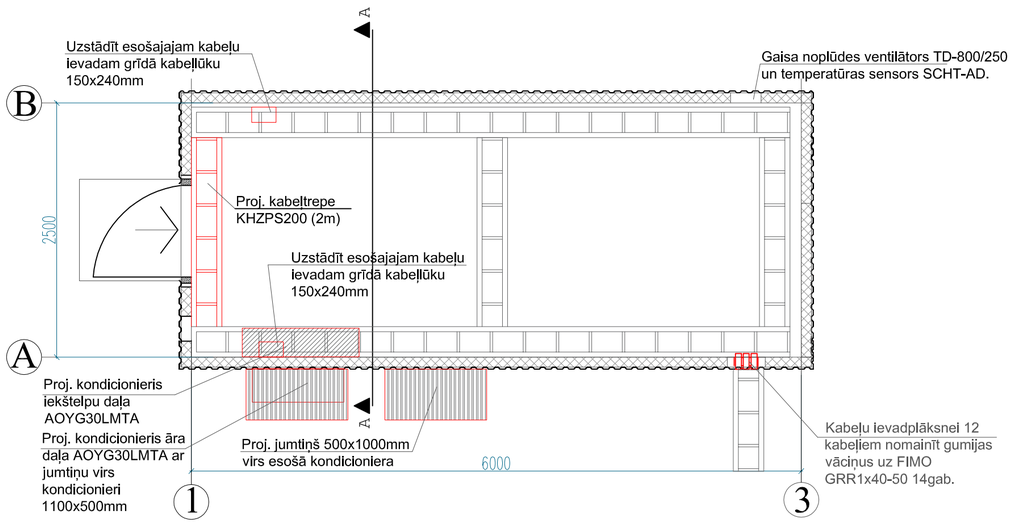

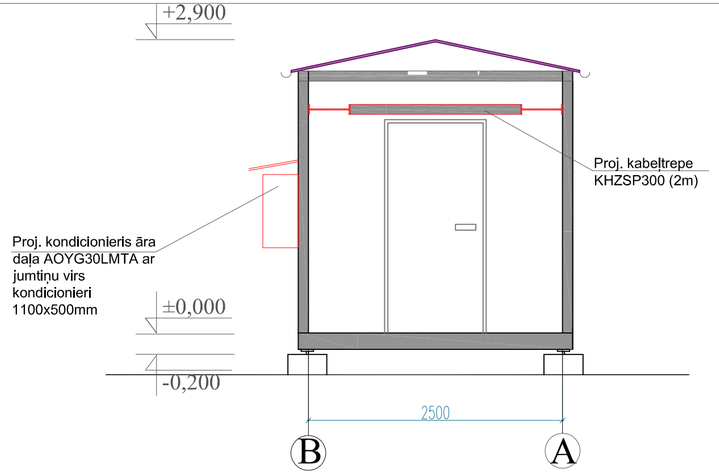

PIEŅEMTIE APZĪMĒJUMI:

	-proj. kabeļu rene 200mm;
	-esoša elektrosadalne;
	-proj. Virsapmetuma elektrosadalne;
	-proj. elektroapgādes kabelis;
	-proj. El izvads iekārtām

PIEZĪMES

1. Grupu El. sadalnes ir individuāli komplektējamas.
2. Grupu El. sadaļņu izpildījums IP44/20 (virsapmetuma/zemapmetuma).
3. Tehnoloģisko iekārtu vadības blokus un to elektroinstalāciju komplektē, piegādā un uzstādaiekārtu montāžas organizācija.
4. Tehnoloģisko iekārtu pieslēgumu jaudas precizēt montāžas laikā pēc tehnoloģisko iekārtu piegādātāj firmas izvēles saskaņā ar iekārtu tehniskajiem datiem.
5. Pieslēgumus ugunsdrošības signalizācijas un ugunsgrēka trauksmes sistēmas ir japrecizē montāžas laikā, saskaņā ar UATS projektu.
6. Visus darbus izpildīt saskaņā ar "Elektroietaišu izbūves noteikumiem" un "elektrisko tīklu aizsardzības noteikumiem", un citiem normatīviem dokumentiem.

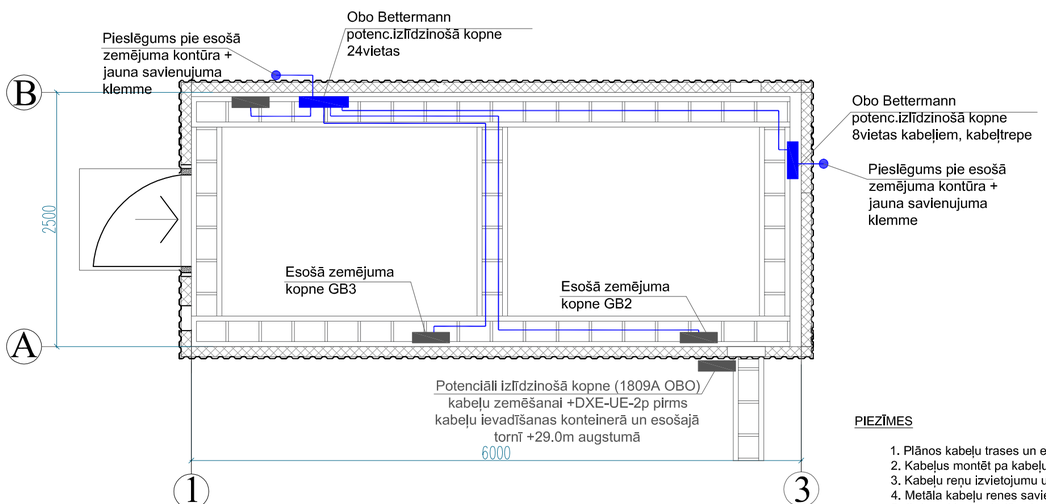

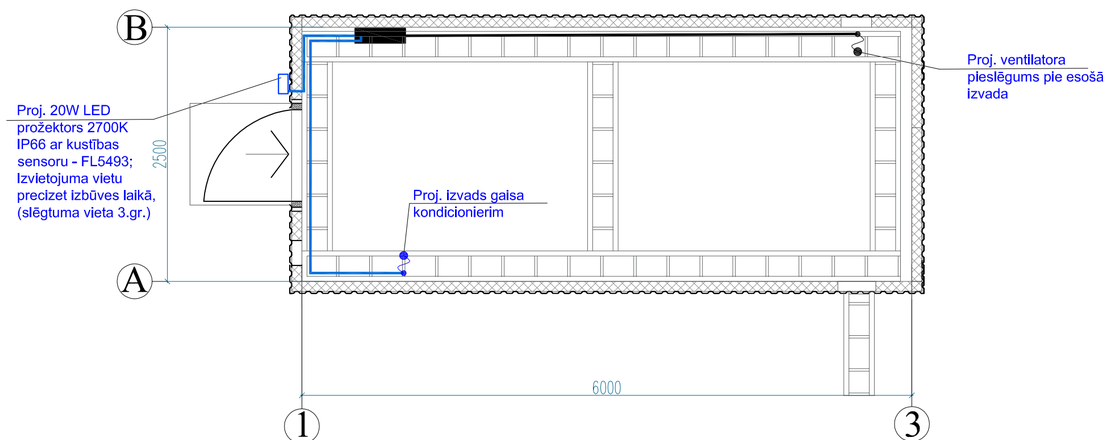

PIEZĪMES

1. Plānos kabeļu trases un elektrosadalnes parādītas nosacīti un precizējamas montāžas darbu laikā atbilstošu būvniecības situācijai;
2. Kabeļus montēt pa kabeļu renēm, telpās zem apmetuma virsmas kabeļu kanālos;
3. Kabeļu reņu izvietojumu un montāžas augstumus precizēt pie darbu veikšanas, saskaņā ar citām inženierkomunikācijām;
4. Metāla kabeļu renes savienot ar patērētāju sadalnes potenciāl izlīdzinošo kopni, saslēgt kopā izmantojot dzeltani zaļus vadus.
5. Gaismekļu un slēdžus izvietojumu un montāžas augstumu precizēt būvniecības laikā;
6. Visi darbi izpildāmi ievērojot spēkā esošos normatīvos dokumentus un ražotāju izdotās instrukcijas;
7. Tehnoloģisko iekārtu vadības blokus, vadības paneļus un to elektroinstalāciju komplektē, piegādā un uzstāda iekārtu montāžas organizācija;
8. Ventilācijas un kondicionēšanas agregātu vadības paneļus un to elektroinstalāciju, komplektē, piegādā un uzstāda AVK sistēmu montāžas organizācija;

Būvniecības ierosinātājs: VAS "Latvijas Gaisa Satiksme", Reģ. nr. 40003038621 Muzeju iela 3, Lidosta Riga, Marupes nov., Latvia			
		Paraksts	*Datums*
EL daļ. vad.	V. Ševčuks		*26.07.2019*
Izstrādāja	V. Anaškins		*26.07.2019*

Objekts: Esošā objekta RRC "Liepāja"modernizācija

Adrese: Lidostas iela 8, Cimdenieki, Grobiņaspag., Grobiņas nov.

Lapas nosaukums: **Konteinera plāns ar kabeļtrepju un elekroapbages tīklu**

Būvprojekta izstrādātājs:

SIA "BM Projekts"
Upesgrīvas iela 16, Rīga, Mārupes novads, LV-1002
Tālr.: +371 29762257

©All rights reserved.
©Izmantojams saskaņā ar autortiesību likumu

Pasūtījuma nr.: 02/19/58
Arhīva nr.: 26.04.2019/01
Mērogs: b/m

Stadija	Lapas	Ras. Nr.
BP	EL	1.2

SS_UPS-1 (main)

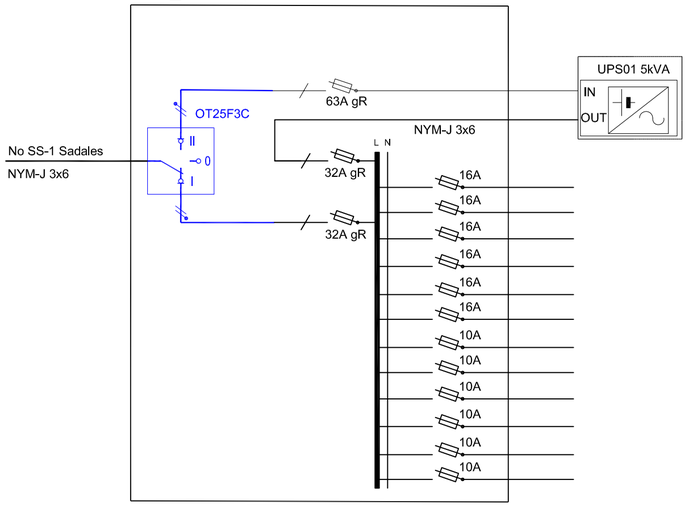

SS_UPS-2 (standby)

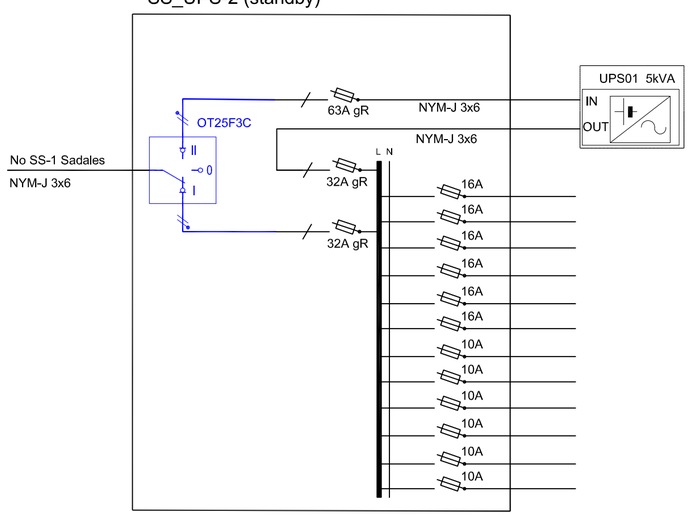

Esošā SS-1 sadale

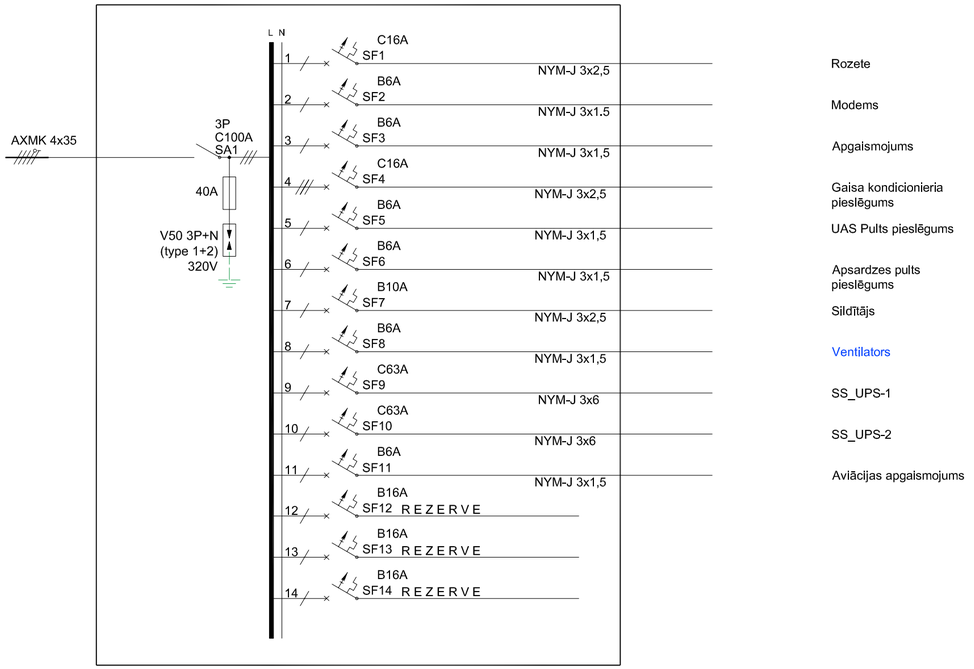

Būvniecības ierosinātājs: VAS "Latvijas Gaisa Satiksme", Reģ. nr. 40003038621 Muzeju iela 3, Lidosta Riga, Marupes nov., Latvia			
		Paraksts	*Datums*
EL daļ. vad.	V. Ševčuks		*26.07.2019*
Izstrādāja	V. Anaškins		*26.07.2019*

Objekts: Esošā objekta RRC "Liepāja"modernizācija

Adrese: Lidostas iela 8, Cimdenieki, Grobiņaspag., Grobiņas nov.

Lapas nosaukums:

Sadalnes SS-1, SS_UPS-1 un SS_UPS-2 principiālā shēma

Būvprojekta izstrādātājs:

SIA "BM Projekts"
Upesgrīvas iela 16, Rīga, Mārupes novads, LV-1002
Tālr.: +371 29762257

©All rights reserved.
©Izmantojams saskaņā ar autortiesību likumu

Pasūtījuma nr.: 02/19/58
Arhīva nr.: 26.04.2019/01
Mērogs: b/m

Stadija	Lapas	Ras. Nr.
BP	EL	1.3

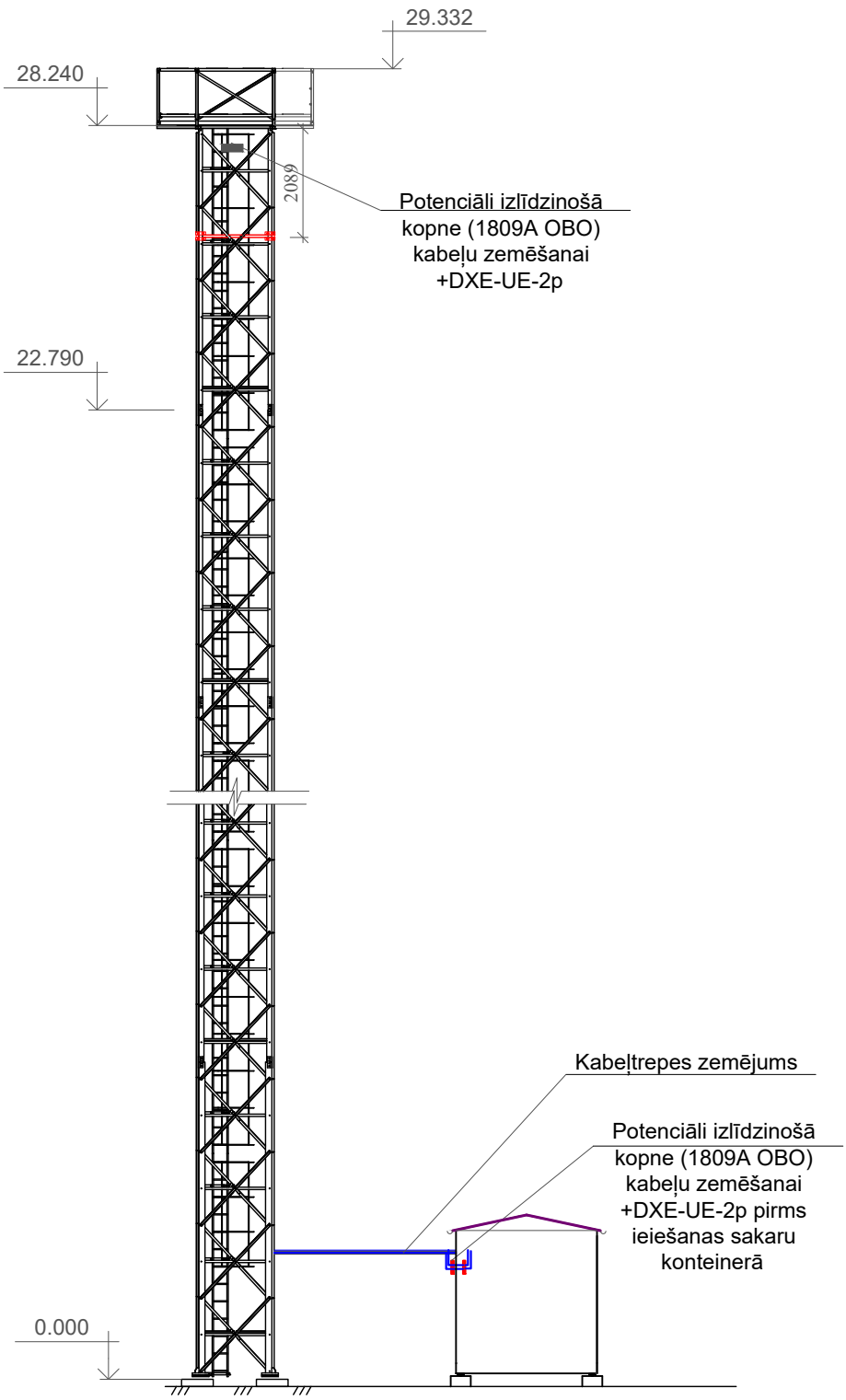

Būvniecības ierosinātājs: VAS "Latvijas Gaisa Satiksme", Reģ. nr. 40003038621 Muzeju iela 3, Lidosta Riga, Marupes nov., Latvia			
		Paraksts	*Datums*
EL daļas vad.	*V.Ševčuks*		*27.06.2019*
Izstrādāja	*V.Anaškins*		*27.06.2019*

Objekts:
Esošā objekta RRC "Liepāja"modernizācija

Adrese:
Lidostas iela 8, Cimdenieki, Grobiņas pag., Grobiņas nov.

Lapas nosaukums:
Koaksiālo kabeļu zemējums

Būvprojekta izstrādātājs:
SIA "BM Projekts"
Upesgrīvas iela 16, Rīga, Mārupes novads, LV-1002
Tālr.: +371 29762257

©All rights reserved.
©Izmantojams saskaņā ar autortiesību likumu

Pasūtījuma nr.: 02/19/58
Arhīva nr.: 26.04.2019/01
Mērogs: b/m

Stadija	Lapas	Ras. Nr.
EL		EL-1.4

MATERIĀLU SPECIFIKĀCIJA
ELEKTROAPGĀDE, ĀRĒJIE TĪKLI - EL

(būvdarbu veids vai konstruktīvā elementa nosaukums)

Apjomi sastādīti, pamatojoties uz daļas rasējumiem.

Nr.p.k	Materiāla nosaukums		Mērv.	Daudz.	Piezīmes
1	Kabelis NYM-J 3x2,5		m	10	DRAKA
2	Kabelis NYM-J 3x1,5		m	5	DRAKA
2	Kabeļtrepe 200mm		m	2	
3	Kabeļa gala apdare STKO4.27		gb.	4	
4	Pārslēdzis OT25F3C		gb.	2	ABB
5	20W LED prožektors 2700K IP66 ar kustības sensoru - FL5493		gb.	1	
6	Gaisa noplūdes ventilātors TD-800/250		gb.	1	
7	Temperatūras sensors SCHT-AD.		gb.	1	
8	Kabeļu ievadplāksnes gumijas FIMO GTR 50	6110001050	gb.	8	
9	Kabeļu ievadplāksnes gumijas FIMO GTR 40	6110001040	gb.	14	
10	Kabeļu ievadplāksnes gumijas FIMO GRR 1x40-50	6108501040	gb.	6	
11	Kabeļu ievadplāksnes gumijas FIMO GRR 1x1/2"-4	6108381012	gb.	6	
12	Kabeļu ievadplāksnes gumijas FIMO GRR 1x1/4"-4	6108381014	gb.	2	
13	Kabeļu stiprinājumi Fimo sRF M/ 1x1/2"S (14)	6115560014	gb.	86	
14	Kabeļa marķējums		kpl.	2	

DARBU APJOMS
ELEKTROAPGĀDE, ĀRĒJIE TĪKLI - EL

(būvdarbu veids vai konstruktīvā elementa nosaukums)

Apjomi sastādīti, pamatojoties uz daļas rasējumiem.

Nr.	Darba nosaukums	Mērv.	Daudz.	Piezīmes
1	Kabeļa gala apdares montāža	gb.	4	
2	Kabela montāža	m	10	
3	Sadalnes SS_UPS papildināšana ar OT25F3C parslēdzi	gb.	2	
4	Kebeļu trepes montāža	m	2	
5	Uzstādīt ara apgaismojumu ar kustibas sensoru (slēguma vieta 5.gr)	gb.	1	
6	Nomainīt ievadplāksnes gumijas	gb.	36	
7	Nomainīt kabeļu stiprinājumus	gb.	86	
8	Nodošanas dokumentācijas sagatavošana	kpl	1	

Materiālu un izstrādājumu markas specifikācijā uzrādītas kā kvalitātes raksturojums. Tos iespējams aizvietot ar citiem Latvijā vai ES sertificētiem materiāliem, kuru tehniskie parametri un īpašības nav sliktākas par projektā pieņemtajiem.

Ja pretendents aizvieto tehniskajā specifikācijā norādītos materiālus ar ekvivalentiem, viņam piedāvājuma tāmēs jānorāda šie materiāli un ar ražotāja dokumentāciju vai kompetentas institūcijas izsniegtu apliecinājumu par pārbaudes rezultātiem jāpierāda, ka piedāvājums ir ekvivalents un apmierina pasūtītāja prasības.

Būvdarbu veicējam ievērtēt būvniecības kalendāro laika periodu, un paredzēt papildus darbus, kas var rasties būvniecībai nelabvēlīgu laika apstākļu dēļ (sasaluma periods, virsūdeņu pieplūšana u.c.).

Būvniecības ierosinātājs: VAS "Latvijas Gaisa Satiksme", Reģ. nr. 40003038621 Muzeju iela 3, Lidosta Riga, Marupes nov., Latvia			
		Paraksts	Datums
EL daļ. vad.	V. Ševčuks		26.07.2019
Izstrādāja	V. Anaškins		26.07.2019

Objekts:
Esošā objekta RRC "Liepāja"modernizācija

Adrese:
Lidostas iela 8, Cimdenieki, Grobiņaspag., Grobiņas nov.

Lapas nosaukums:
EL Materiālu specifikācija un darbu apjoms

Būvprojekta izstrādātājs:
SIA "BM Projekts"
Upesgrīvas iela 16, Rīga, Mārupes novads, LV-1002
Tālr.: +371 29762257

©All rights reserved.
©Izmantojams saskaņā ar autortiesību likumu

Pasūtījuma nr.: 02/19/58
Arhīva nr.: 26.04.2019/01
Mērogs: b/m

Stadija	Lapas	Ras. Nr.
BP	EL	1.5

MATERIĀLU SPECIFIKĀCIJA
Zibensaizsardzības Kontūrs - ELT_ZA

(būvdarbu veids vai konstruktīvā elementa nosaukums)

Apjomi sastādīti, pamatojoties uz daļas rasējumiem.

Nr.	Darba nosaukums	Mērv.	Daudz.	Piezīmes
1	Pieslēgumklemme pie zem. kontura	gb	2	
2	zemejuma kabelis	m	20	
3	Potenciālu izlīdzināšanas kopne 8 vietas kabeļiem, kabeļu trepe	kpl	1	
4	Potenciālu izlīdzināšanas kopne 24 vietas kabeļiem	kpl	1	
5	Potenciāli izlīdzinošā kopne (1809A OBO) +DXE-UE-2p	kpl	2	
6	***Fīderu zemējums Fimo KMT 1/2" PE (6115409012)***	***gb.***	***12***	
7	zemējuma kabelis	m	20	

DARBU APJOMS
Zibensaizsardzības Kontūrs - ELT_ZA

(būvdarbu veids vai konstruktīvā elementa nosaukums)

Apjomi sastādīti, pamatojoties uz daļas rasējumiem.

Nr.	Darba nosaukums	Mērv.	Daudz.	Piezīmes
1	Poteinciālu izlīdzināšanas kopnes montāža, ieskaitot visus nepieciešamos darbus un materiālus	kpl	2	
2	Poteinciālu izlīdzināšanas kopnes montāža (1809A OBO) +DXE-UE-2p, ieskaitot visus nepieciešamos darbus un materiālus	gb	2	
3	fīderu zemējumu uzstādīšana	gb	12	
4	zemejuma kabeļa montāža	m	20	
5	Kontrolmērijumu veikšana	kpl	1	

Projektā neiekļautos papildarbus būvniecības kompānijai veikt balstoties uz savu personīgo pieredzi.

Projektā izmantotos materiālus un iekārtas iespējams aizstāt ar analogiem tādas pašas kvalitātes, dizaina materiāliem ņemot vērā iekārtu un materiālu specifiskās īpašības;

Materiālu komplektāciju veikt atbilstoši izstrādātājam projektam un ražotāju izdotajām instrukcijām.

Būvniecības ierosinātājs: VAS "Latvijas Gaisa Satiksme", Reģ. nr. 40003038621 Muzeju iela 3, Lidosta Riga, Marupes nov., Latvia			Objekts: Esošā objekta RRC "Liepāja"modernizācija
		Paraksts	*Datums*
EL daļ. vad.	V. Ševčuks		*26.07.2019*
Izstrādāja	V. Anaškins		*26.07.2019*

Adrese:
Lidostas iela 8, Cimdenieki, Grobiņaspag., Grobiņas nov.

Lapas nosaukums:
ZA Materiālu specifikācija un darbu apjoms

Būvprojekta izstrādātājs:
SIA "BM Projekts"
Upesgrīvas iela 16, Rīga, Mārupes novads, LV-1002
Tālr.: +371 29762257

©All rights reserved.
©Izmantojams saskaņā ar autortiesību likumu

Pasūtījuma nr.: 02/19/58
Arhīva nr.: 26.04.2019/01
Mērogs: b/m

Stadija	Lapas	Ras. Nr.
BP	EL	1.6

SERTIFIKĀTI UN APLIECĪBAS

LATVIJAS REPUBLIKAS UZŅĒMUMU REĢISTRS

KOMERSANTA REĢISTRĀCIJAS APLIECĪBA

Nosaukums:

SIA "BM-projekts"

Veids: Sabiedrība ar ierobežotu atbildību

Vienotais reģistrācijas numurs: 40103196966

Reģistrācijas datums komercreģistrā: 21.10.2008

Reģistrācijas vieta: Rīgā

Apliecības izdošanas datums: 20.11.2008

Latvijas Republikas Uzņēmumu reģistra

Valsts notāre* Kesmina Daiga

K 084313

Latvijas Republikas Uzņēmumu reģistrs. Pērses iela 2, Rīga, LV-1011, Latvija. Reģ.Nr.90000270634. Tālr. (371) 67031703, fakss (371) 67031793, internets:http//www.ur.gov.lv

BŪVNIECĪBAS, ENERĢĒTIKAS UN MĀJOKĻU VALSTS AĢENTŪRA
Mucenieku ielā 3, Rīgā, LV-1050 ♦ Tālr. 67041900 ♦ Fakss 67041934 ♦ e-pasts: ma@ma.gov.lv

Rīgā

BŪVKOMERSANTA REĢISTRĀCIJAS APLIECĪBA

izsniegta
sabiedrībai ar ierobežotu atbildību
BM-projekts

vienotais reģistrācijas numurs : *40103196966*

Komersants reģistrēts Būvkomersantu reģistrā *2008.gada 15.decembrī* (lēmums Nr. *10662*) saskaņā ar Ministru kabineta 2005. gada 28.jūnija noteikumiem Nr.453 "Būvkomersantu reģistrācijas noteikumi"

Būvkomersanta reģistrācijas Nr. ***7008-R***

Ikgadējais informācijas atjaunošanas datums :*15.decembris*

Atbildīgā amatpersona -
Būvniecības departamenta direktors E.Pārups

Z.V.

KOPIJA

KOMERCREĢISTRA IESTĀDE

LATVIJAS REPUBLIKAS UZŅĒMUMU REĢISTRS

KOMERSANTA REĢISTRĀCIJAS APLIECĪBA

Nosaukums:

Sabiedrība ar ierobežotu atbildību "Tele2"

Veids: Sabiedrība ar ierobežotu atbildību

Vienotais reģistrācijas numurs: 40003272854

Reģistrācijas datums uzņēmumu reģistrā: 15.11.1995

Reģistrācijas datums komercreģistrā: 26.04.2004

Reģistrācijas vieta: Rīgā

Apliecības izdošanas datums: 26.04.2004

Latvijas Republikas Uzņēmumu reģistra

Valsts notārs Zete Antra

LATVIJAS REPUBLIKAS UZŅĒMUMU REĢISTRS

Latvijas Republikas Uzņēmumu reģistrs. Pērses iela 2, Rīga, LV-1011, Latvija Tālr. 7031703, Fakss (371) 7031793, e-pasts: riga@ur.gov.lv, internets:http//www.ur.gov.lv

C 031568

KOPIJA PAREIZA
SIA TELE2 LĪG. UN PROJ. ADMINISTRATORE
RĪGĀ, 2006.gada 3.martā

L.LAURENOVIČA

SABIEDRĪBA AR IEROBEŽOTU ATBILDĪBU TELE2 LATVIJAS REPUBLIKA

DENISS MIŠEŅINS

Personas pamatdati

Vārds Deniss

Uzvārds Mišeņins

Sertifikāta pamatdati

Sertifikāta numurs 3-01872

Sertifikāts piešķirts 21.11.2018

Specialitāte Projektēšana

Statuss Aktīvs

Darbības sfēras/jomas

Sfēras numurs	Sfēra/Joma	Sfēras/Jomas piešķiršanas datums	Sfēras/Jomas derīguma termiņš	Sertificēšanas institūcija	Sfēras statuss	Izglītība atzīta
03-20-00299	Ēku konstrukciju projektēšana	21.11.2018	Beztermiņa	LBS BSSI ()	Aktīvs	Nē

> **Statusa izmaiņu vēsture**

> **Pārreģistrācijas vēsture**

Būvniecības valsts kontroles birojs

Informācijas pārpublicēšanas gadījumā atsauce uz Būvniecības informācijas sistēmu obligāta.

LATVIJAS ELEKTROENERĢĒTIĶU UN ENERGOBŪVNIEKU
ASOCIĀCIJAS SPECIALIZĒTAIS SERTIFIKĀCIJAS CENTRS
ŠMERĻA IELĀ 1, RĪGA, LV 1006, LATVIJA

SERTIFIKĀTS

Vitālijs Ševčuks
(pers.kods 060186-10630)

Sertifikāts apliecina, ka tā saņēmējs saskaņā ar Latvijas Elektroenerģētiķu un Energobūvnieku asociācijas Specializētā Sertifikācijas centra nolikumu par sertifikātu izsniegšanas kārtību, kas atbilst LATAK 03.03.2016. un 03.03.2016. apstiprinātajām kvalifikācijas prasībām, ir kompetents veikt darbus šādās jomās:

Elektroietaišu līdz 1 kV projektēšana
Elektroietaišu no 1 kV līdz 35 kV projektēšana

1. Gaisvadu līnijas un kabeļlīnijas līdz 1 kV, no 1 kV līdz 35 kV
2. Transformatoru apakšstacijas un sadales punkti no 1 kV līdz 35 kV
3. Ēku elektroinstalācija līdz 1 kV
4. Būvju zibensaizsardzība un pārspriegumaizsardzība līdz 1 kV
5. Ugunsdzēsības un apsardzes sistēmas

Bez objekta nosaukuma, sertifikāta saņēmēja paraksta sertifikāta kopija nav derīga
Lidostas iela 8, Cimdenieki, Grobiņas pag., Grobiņas nov. **(objekts)**
(paraksts)

Sertifikāts Nr. **3-00151**

Sertifikāta izsniegšanas datums: **27.04.2015./15.03.2017**

Sertifikāta derīguma termiņš: **beztermiņa**

LEEA SpecSC lēmums: **Nr. 9, 27.04.2015./ Nr.106, 15.03.2017.**

Aktuālākā informācija pieejama Būvniecības informācijas sistēmā (BIS)

LEEA Specializētā Sertifikācijas centra vadītāja
M. Kavosa

LA AK-S3-236

Gjensidige

ADB "Gjensidige", Žalgirio g. 90, LT-09303, Viļņa, Lietuva

ADB "Gjensidige" Latvijas filiāle, Reģ. Nr. 40103595216
Brīvības iela 39, Rīga, LV-1010, Latvija

Tel. 67112222
info@gjensidige.lv
gjensidige.lv

Profesionālās civiltiesiskās atbildības apdrošināšanas polise

Professional indemnity insurance policy

Polises numurs **GJELV1061347**
Policy number

Apdrošinājuma ņēmējs Policyholder	BM-PROJEKTS SIA, reģ. Nr. 40103196966 PĀRSLAS IELA 3B, RĪGA, LV-1002, LATVIJA
Apdrošinātais Insured	Saskaņā ar pielikumu Nr.1
Apdrošināšanas periods Insurance period	22.09.2018 00:00 - 21.09.2019 23:59
Retroaktīvais periods Retroactive period	15.05.2015 - 21.09.2018
Līguma darbības teritorija Insurance place	Latvija
Apdrošināšanas veids Insurance policy type	Būvspeciālistu profesionālā civiltiesiskā atbildības apdrošināšana Building specialists' professional indemnity insurance

Apdrošināšanas nosacījumi
Insurance conditions

Apdrošināšanas objekts Insurance objects	Apdrošinātā profesionālā civiltiesiskā atbildība par tā pieļautu kļūdu vai nolaidību, kuras rezultātā nodarīti zaudējumi trešajai personai, veicot Apdrošināto profesionālo darbību. The professional third party liability of the Insured for his/her mistakes or negligence, in the result of which losses were caused to a third party while performing the Insured Professional Activities.
Apdrošinātā profesionālā darbība Insured professional activity	Projektēšana, Autoruzraudzība, projektu vadība.
Projekta / veicamo darbu apraksts Description of project / performed works	-
Apdrošināšanas noteikumi Insurance terms & conditions	Profesionālās civiltiesiskās atbildības apdrošināšanas noteikumi Nr.7.4/2 Civiltiesiskās atbildības apdrošināšanas speciālie noteikumi Nr.7.4/2-1 "Būvspeciālistu profesionālā civiltiesiskā atbildība" Professional indemnity insurance terms and conditions No.7.4/2 Special third party liability insurance regulations No. 7.4/2-1 "Building specialists' professional third party liability"

Atbildības limits, apdrošināšanas prēmija, pašrisks
Liability limit, insurance premium, deductible

Atbildības limits par apdrošināšanas periodu kopā Liability limit for the period in aggregate	150 000,00 EUR
Atbildības limits par vienu apdrošināšanas gadījumu Liability limit for each and every claim	150 000,00 EUR
Apdrošinātā paša risks Deductible of the Insured	700,00 EUR Par katru apdrošināšanas gadījumu For each and every claim
Apdrošināšanas prēmija Insurance premium	1 200,00 EUR (Viens tūkstotis divi simti euro 00 centi) 1 200,00 EUR (One thousand two hundreds EUR 00 ct)

Prēmijas maksājumu grafiks
Premium payment schedule

Summa, EUR Amount	**Samaksāt līdz** Due date	**Summa, EUR** Amount	**Samaksāt līdz** Due date
1 200,00	22.09.2018		

Ja polisē norādītā apdrošināšanas prēmija vai tās pirmā daļa netiek samaksāta polisē norādītajā termiņā un apmērā, tad apdrošināšanas līgums nav stājies spēkā no tā noslēgšanas brīža. Atsevišķs paziņojums par to, ka apdrošināšanas līgums nav stājies spēkā, apdrošinājuma ņēmējam nosūtīts netiek.
In case Insurance Premium or first premium installment is not paid in due time and to the foreseen amount, Insurance Contract shall be invalid as of its conclusion moment. No separate notice will be sent to the Policyholder on invalidity of the Contract.

Īpašie nosacījumi
Special conditions

Polises numurs **GJELV1061347**
Policy number

-

Riska informācija
Information about risk

Plānotais apgrozījums / līguma summa – 1000000 EUR.
Vai pēdējo 5 gadu laikā ir bijušas izvirzītas sūdzības/pretenzijas pret Apdrošinājuma ņēmēju vai Apdrošinātajiem? – Nē.
Polise visiem objektiem.
Objektu grupas: [1] [2] [3]. Ceļi, Dzīvojamās un administratīvas ēkas, Elektrolīnijas, sakaru līnijas, Industriālās ēkas (t.sk. noliktavas), Inženierkomunikācijas, Mācību, medicīnas ēkas, Sporta vai atpūtas būves.

Veicot apdrošināšanas prēmijas apmaksu (vai pirmo apdrošināšanas prēmijas maksājumu) vai parakstot apdrošināšanas līgumu, es piekrītu un apliecinu, ka:
• visi manis sniegtie dati, kas iekļauti šajā apdrošināšanas līgumā un tā pielikumos, ir patiesi un pareizi;
• es esmu iepazīstināts ar piemērojamiem apdrošināšanas līguma noteikumiem, man ir izsniegti noteikumi, un tie man ir saprotami;
• es esmu informēts, ka apdrošināšanas līguma noteikumi un cita saistošā informācija ir pieejama Apdrošinātāja interneta vietnē www.gjensidige.lv vai Apdrošinātāja birojā.
By paying the insurance premium (or the first payment of the insurance premium) or signing the insurance agreement, I hereby agree and confirm that:
• all the data provided by me, contained in this insurance agreement and its annexes, are true and correct;
• I have been introduced with the applicable terms and conditions of the insurance agreement, terms and conditions have been provided to me, and I have understood them;
• I have been informed that the terms and conditions of the insurance agreement and other related information are available on the Insurer's web page www.gjensidige.lv or at the Insurer's office.

Informācija par personas datu apstrādi:
• es esmu informēts, ka Apdrošinātājs veic manu personas datu apstrādi nolūkā noslēgt un izpildīt apdrošināšanas līgumu;
• es esmu informēts, ka Apdrošinātājs var apstrādāt veselības datus nolūkā noslēgt un izpildīt apdrošināšanas līgumu, ja ir sniegta datu subjekta piekrišana, vai ja tas ir nepieciešams atlīdzības novērtēšanai;
• es esmu informēts, ka Apdrošinātājam ir tiesības nodot personas datus tiesībsargājošām iestādēm, bankām, valsts vai pašvaldību institūcijām, publiskiem reģistriem, ārstniecības iestādēm, Gjensidige Forsikring ASA grupas sabiedrībām, citām apdrošināšanas sabiedrībām, apdrošināšanas starpniekiem, apdrošināšanas atlīdzību pārvaldības partneriem, IT pakalpojumu sniedzējiem, arhivēšanas pakalpojumu sniedzējiem, pakalpojumu kvalitātes novērtēšanas pakalpojumu sniedzējiem, zvanu centra pakalpojumu sniedzējiem un citām trešajām personām uz likumiska vai līgumiska pamata, ja tas nepieciešams Apdrošinātājam tā apdrošināšanas darbību veikšanai. Apdrošinātājam ir tiesības datu subjekta personas datus nodot personām, kuru darbība ir saistīta ar parādu piedziņu vai parādnieku datu bāzes izveidošanu, uzturēšanu vai izmantošanu, ja tas nepieciešams parāda piedziņai no datu subjekta;
• es esmu informēts, ka man ir tiesības piekļūt saviem personas datiem, kurus apstrādā Apdrošinātājs, un saņemt informāciju par to, kā personas dati tiek apstrādāti, kā arī pieprasīt labot nepilnīgus, nepareizus vai neprecīzus datus, kā arī tiesības pieprasīt, lai personas dati tiek izdzēsti, ierobežot vai aizliegt to apstrādi, kā arī pieprasīt pārsūtīt personas datus vai iesniegt sūdzību uzraudzības iestādei.
Detalizēta informācija par personas datu apstrādes principiem, tajā skaitā, par mārketinga saziņu, ir pieejama Apdrošinātāja interneta vietnē www.gjensidige.lv/privatums. Apdrošinātāja datu aizsardzības speciālista e-pasta adrese: dpo@gjensidige.lt.
Information on personal data processing:
• I have been informed that the Insurer is processing personal data with a purpose to conclude and execute the insurance agreement;
• I have been informed that the Insurer can process health data with a purpose to conclude and execute the insurance agreement, subject to consent of the data subject, or if it is necessary for assessment of the claim;
• I have been informed that the Insurer has the right to provide the personal data to law enforcement authorities, banks, national or municipal authorities, public registers, healthcare institutions, Gjensidige Forsikring ASA group companies, other insurance companies, insurance brokers, insurance claim handling partners, IT service providers, archiving service providers, service quality assessment service providers, call center service providers and any other third parties based on a legal or contractual basis if that is necessary for the Insurer to carry out its insurance activities. The Insurer also has the right to provide personal data to parties whose activities are related to debt collection and/or processing of a debtor database if that is necessary for collecting a debt from a data subject;
• I have been informed that I have a right to access my personal data processed by the Insurer, and to receive information how the personal data is processed and to have incomplete, incorrect or inaccurate data to be rectified, as well as the right to demand that the personal data is erased, to limit or object to the processing thereof, and to request that the personal data be transferred, or to file a complaint to a supervisory authority.
Detailed information on the personal data processing principles, including marketing communication, is available on the Insurer's website: www.gjensidige.lv/privatums. E-mail of the data protection officer of the Insurer: dpo@gjensidige.lt.

Informācija par tiešo mārketingu (piemērojams tikai fiziskām personām):
• Es saprotu, ka mani personas dati tiks apstrādāti tiešā mārketinga nolūkos tikai ja es esmu sniedzis piekrišanu attiecībā uz to. Piekrišana (ja tāda ir sniegta) ir derīga 24 mēnešus no piekrišanas sniegšanas dienas vai līdz brīdim, kad ir spēkā vismaz viens apdrošināšanas līgums, kuram es esmu puse, un 24 mēnešus pēc tā izbeigšanas (atkarībā no tā, kurš termiņš ir ilgāks). Ja tiešā mārketinga piekrišana tiek sniegta vairākos gadījumos, spēkā ir pēdējā piekrišana. Es esmu informēts, ka es varu jebkurā laikā pārskatīt, mainīt vai atcelt sniegto piekrišanu, zvanot pa tālruni 67112222, interneta vietnē www.gjensidige.lv vai sūtot e pastu uz info@gjensidige.lv.
Information regarding direct marketing (applies to natural persons only):
• I understand that my personal data will be processed for direct marketing purposes only if I have provided consent to that effect. Such consent (if provided) will be valid for 24 months from the date of providing the consent or until at least one insurance contract to which I am a party is valid, and for 24 months from the termination thereof (whichever is longer). If the consent for direct marketing is provided on several instances – the most recent consent is valid. I have been informed that I can review, change or withdraw the consent at any time by calling at 67112222, at Insurer's website www.gjensidige.lv or by sending an e mail to info@gjensidige.lv.

Atlīdzību pieteikšana Claims report	www.gjensidige.lv / Neskaidrību gadījumā zvaniet +371 67112222 www.gjensidige.lv / For more information call +37167112222

Polise ir sagatavota elektroniski un derīga bez paraksta un zīmoga.
Policy has been issued electronically and is valid without signature or stamp.

Izdošanas datums, vieta Date, place of issue	20.09.2018, Rīga 20.09.2018, Riga

Polises numurs
Policy number

GJELV1061347

Apdrošinātājs Insurer	**Polisi izsniedza** Policy issued by	**Apdrošinājuma ņēmējs** Policyholder
ADB “Gjensidige” Latvijas filiāle ADB “Gjensidige” Latvian Branch	CONFISIO SIA Tālr.: +37129296486 E-pasts: sigita@confisio.lv	BM-PROJEKTS SIA

Polises numurs **GJELV1061347**
Policy number

Apdrošināto personu saraksts

1 BRESE BAIBA, p.k. 200575-10529, Arhitekts, pieredze specialitātē 17 g.

2 BUMBIERS IVARS, p.k. 061032-11802, Arhitekts, pieredze specialitātē 40 g.

3 DĀLE DIDZIS, p.k. 040687-10526, projektētājs, pieredze specialitātē 9 g.

4 GORBATENKO NATAĻJA, p.k. 130383-11641, projektētājs, pieredze specialitātē 10 g.

5 GRIEZNIS MĀRCIS, p.k. 230787-12318, projektētājs, pieredze specialitātē 4 g.

6 JAKOVĻEVA SARMĪTE, p.k. 280187-11850, projektētājs, pieredze specialitātē 5 g.

7 MEDNIS JĀNIS, p.k. 180990-11709, projektētājs, pieredze specialitātē 2 g.

8 MIŠEŅINS DENISS, p.k. 081082-10330, projektētājs, pieredze specialitātē 14 g.

9 POĻAKOVS SERGEJS, p.k. 291075-10617, projektētājs, pieredze specialitātē 25 g.

10 RAKLINSKA MARIJA, p.k. 011274-10426, projektētājs, pieredze specialitātē 20 g.

11 STEPANOVA ELITA, p.k. 040163-10651, Arhitekts, pieredze specialitātē 28 g.

12 TIMOFEJEVS INGARS, p.k. 271183-11155, projektētājs, pieredze specialitātē 13 g.

13 ZIEDIŅŠ TĀLIS, p.k. 080348-10308, projektētājs, pieredze specialitātē 40 g.

14 ZVEJNIEKS GINTS, p.k. 061059-12776, Arhitekts, pieredze specialitātē 25 g.

15 ŠEVČUKS VITĀLIJS, p.k. 060186-10630, projektētājs, pieredze specialitātē 3 g.

PIELIKUMI

PRODUCT DATA SHEET

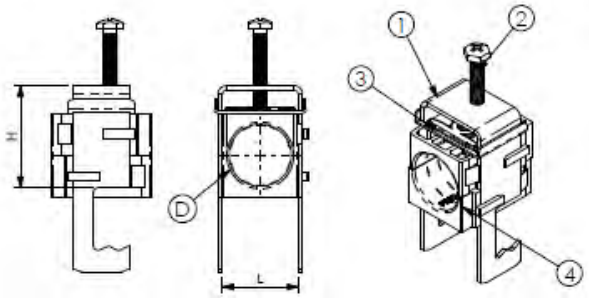

A) SPECIFICATIONS
1 Stainless steel AISI304 bow
Hooking on flat 3-25 and round ø 8-25.
2 Self-locking pressure screw M6 or M8 AISI304
3 Stainless steel AISI304 sliding pressure plate.
4 SAS black P.A.fiberglass saddles

B) RESISTANCE TESTS
UV Test BS-ISO 105-B06
Vibration test conforming to IEC 60068-2-6
Corrosion test: UNI EN ISO 9227
Operating temperature: -30°C +120°C

C) PACKAGING INFORMATION
Packing in boxes.
Label indicating:
product code, article, quantity,
production batch,
FIMO logo and figure.
(Customer code on request).

D) MOUNTING INSTRUCTIONS
IST026

CODE	ARTICLE	ø D	L	H	BOX	WEIGHT
61 1556 0006	sRF M/ 1x6	5 - 6	12	20	50	45
61 1556 0007	sRF M/ 1x7	6 - 7	12	20	50	45
61 1556 0008	sRF M/ 1x8	7 - 8	12	20	50	45
61 1556 0009	sRF M/ 1x9	8 - 9	12	20	50	45
61 1556 0091	sRF M/ 1x9 M	9 - 10	12	20	50	45
61 1556 0010	sRF M/ 1x10	10 - 11	12	20	50	47
61 1556 0011	sRF M/ 1x11	10 - 11	22	34	50	47
61 1556 1012	sRF M/ 1x12	11 - 12	22	34	50	47
61 1556 0013	sRF M/ 1x13	12 - 13	22	34	50	47
61 1556 0014	sRF M/ 1x1/2"S (14)	13 - 14	22	34	50	47
61 1556 0038	sRF M/ 1x3/8" (16)	15 - 16	22	34	50	47
61 1556 0012	sRF M/ 1x1/2" (17)	16 - 17	22	34	50	68
61 1556 0058	sRF M/ 1x5/8" (23)	21 - 23	34	46	50	110
61 1556 0027	sRF M/ 1x7/8"S (27)	26 - 27	34	46	50	108
61 1556 0078	sRF M/ 1x7/8" (28)	27 - 28	34	46	50	108
61 1556 1178	sRF M/ 1x7/8"M (30)	29 - 30	34	46	50	107
61 1556 0118	sRF M/ 1x1.1/8" (38)	36 - 38	46	58	50	128
61 1556 0114	sRF M/ 1x1.1/4" (40)	39 - 40	46	58	50	153
61 1556 0148	sRF M/ 1x1.5/8"S (49)	48 - 49	58	72	25	189
61 1556 0158	sRF M/ 1x1.5/8" (52)	50 - 52	58	72	25	188
61 1556 1214	sRF M/ 1x2.1/4" (60)	59 - 60	70	83	25	219
61 1556 0062	sRF M/ 1x62	60 - 62	70	83	25	211
61 1556 0074	sRF M/ 1x3" (72)	72 - 74	80	94	25	274
61 1556 0076	sRF M/ 1x3"M (76)	74 - 76	80	94	25	274

RI	DATE	DR	DATE	AP
02				
01				
00	01/02/16	G.S.	01/02/16	A.V.
	1° EMISSION			

Description:
Stainless cable clamps type sRF M
For 1 coaxial cable, complete with 2 calibrated saddles.
For articles see schedule.

FIMO
Setting Installation Standards

RoHS

Use: Fixing of 2 cables on flat 3-25 and round ø 8-25.

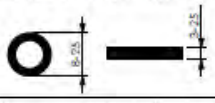

1-3/4"
11-1/2"
11-1/2"
Approximate
Internal
Dimensions
1-3/8"
11"
11-1/2"

Open
Closed

Rear View

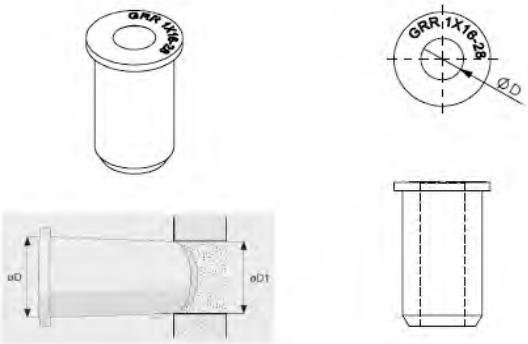

A) SPECIFICATIONS
Material: EPDM
UV resistant.
Colour: black.

B) PACKAGING INFORMATION
Packing in boxes.
Label indicating:
product code, article, quantity,
production batch,
FIMO logo and figure.
(Customer code on request).

C) MOUNTING INSTRUCTIONS
On request

CODE	ARTICLE	ø D	ø D1	HOLES	ø d	BAG	BOX	WEIGHT
61 0828 1606	GRR 1x 6-16	16	15÷16	1	5÷7	10	50	11
61 0828 1116	GRR 1x 8-/11-16		15÷16	1	5÷7	10	50	11
61 0828 1611	GRR 1x 11-16		15÷16	1	10÷12	10	50	10
61 0828 1613	GRR 1x 13-16		15÷16	1	12÷14	10	50	9
61 0828 1016	GRR 1x 16-28	28	26÷28	1	15÷17	10	50	40
61 0828 1020	GRR 1x 20-28		26÷28	1	19÷21	10	50	38
61 0828 1022	GRR 1x 22-28		26÷28	1	21÷23	10	50	37
61 0838 1014	GRR 1x 1/4" - 40	40	38÷40	1	10÷11	10	50	61
61 0838 1012	GRR 1x 1/2" - 40		38÷40	1	16÷17	10	50	52
61 0838 1078	GRR 1x 7/8" - 40		38÷40	1	27÷29	10	50	30
61 0850 1040	GRR 1x40 -50	50	48÷50	1	39÷40	10	50	40
61 0862 1014	GRR 1x 1/4" - 62	62	60÷62	1	10÷11	10	50	100
61 0862 1012	GRR 1x 1/2" - 62		60÷62	1	16÷17	10	50	108
61 0862 1078	GRR 1x 7/8" - 62		60÷62	1	27÷28	10	50	142
61 0862 1114	GRR 1x 1.1/4" - 62		60÷62	1	39÷40	10	50	100
61 0862 1158	GRR 1x 1.5/8" - 62		60÷62	1	50÷52	10	50	54
61 0890 1118	GRR 1x 1.1/8" - 90	90	88÷90	1	36÷38	10	50	275
61 0890 1114	GRR 1x 1.1/4" - 90		88÷90	1	39÷40	10	50	265
61 0890 1158	GRR 1x 1.5/8" - 90		88÷90	1	50÷52	10	50	248
61 0890 1214	GRR 1x 2.1/4" - 90		88÷90	1	59÷60	10	50	240
61 0890 1062	GRR 1x 62 - 90		88÷90	1	60÷62	10	50	238
61 0890 1300	GRR 1x 3" - 90		88÷90	1	75÷77	10	50	210
61 0899 1062	GRR 1x 62 - 100	100	89÷100	1	62	10	50	324
61 0185 0114	GRR 1x 114 - 185	185	183÷185	1	114	10	50	-
61 0185 0130	GRR 1x 130 - 185		183÷185	1	132	10	50	-
61 0185 0146	GRR 1x 146 - 185		183÷185	1	146	10	50	-
61 0185 0169	GRR 1x 169 - 185		183÷185	1	169	10	50	-

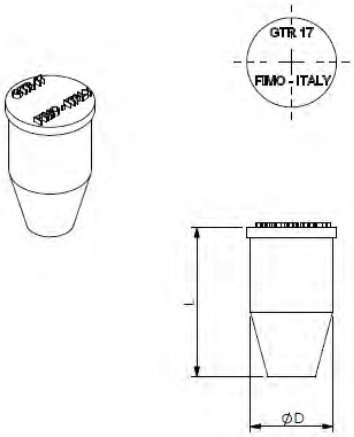

A) SPECIFICATIONS
Material: EPDM
UV resistant.
Colour: black.

B) PACKAGING INFORMATION
Packing in boxes.
Label indicating:
product code, article, quantity,
production batch,
FIMO logo and figure.
(Customer code on request).

C) MOUNTING INSTRUCTIONS
On request

CODE	ARTICLE	ø D	L	BAG	BOX	WEIGHT
61 1000 1006	**GTR 6**	5÷6	30	10	50	2
61 1000 1008	**GTR 8**	7÷8	30	10	50	3
61 1000 1011	**GTR 11**	10÷11	30	10	50	4
61 1000 1013	**GTR 13**	12÷13	30	10	50	6
61 1000 1017	**GTR 17**	16÷17	30	10	50	7
61 1000 1019	**GTR 19**	18÷19	30	10	50	9
61 1000 1025	**GTR 25**	24÷25	38	10	50	12
61 1000 1028	**GTR 28**	27÷28	38	10	50	18
61 1000 1040	**GTR 40**	39÷40	38	10	50	39
61 1000 1050	**GTR 50**	49÷50	38	10	50	70
61 1000 1062	**GTR 62**	61÷62	38	10	50	86