BŪVPROJEKTA IZSTRĀDĀTĀJS:	**SIA „BM-Projekts”,** Reģ.nr. 40103196966 Būvkomersanta reģistrācijas Nr. 7008-RA2 Upesgrīvas iela 16, Rīga, LV-1002
BŪVNIECĪBAS IEROSINĀTĀJS:	**VAS “Latvijas gaisa satiksme”**, Lidosta “Rīga”, Muzeju iela 3, Mārupes nov., LV-1053, Reģ. nr. LV40003038621
PASŪTĪJUMA NUMURS:	**02/19/58**
BŪVPROJEKTA NOSAUKUMS UN ADRESE:	**ESOŠĀ OBJEKTA RETRANSLATORS “VENTSPILS” MODERNIZĀCIJA PERKOŅU IELA 23, VENTSPILS, VENTSPILS NOVADS**
SĒJUMA NUMURS:	**1**
BŪVPROJEKTA DAĻAS:	**Vispārīgā daļa, Inženierrisinājuma daļa, Elektroapgādes daļa**
BŪVPROJEKTA MARKAS:	**“VD”, “BK”, “EL”**
BŪVJU KLASIFIKATORS:	**2213**
PROJEKTA STADIJA:	**PROJEKTS**
BŪVES GRUPA:	**II**
PROJEKTĒŠANAS UZŅĒMUMA ATBILDĪGĀ PERSONA:	**MĀRTIŅŠ BLUMENTĀLS**
BŪVPROJEKTA VADĪTĀJS:	**DENISS MIŠEŅINS**
APLIECINĀJUMS:	**Šajā projektā ir iekļautas un izstrādātas visas nepieciešamās daļas tehniskie risinājumi atbilstoši būvnormatīvu prasībām.**

RĪGA
2019

PROJEKTA SASTĀVS

- Vispārīgā daļa VD
- Inženierrisinājumu daļa:
    - Būvkonstrukcijas BK
    - Elektroapgāde EL
- Sertifikāti un apliecības
- Pielikums

PROJEKTA AUTORI

Projekta vadītājs	Deniss Mišeņins, Sertifikāts Nr. 3-01872
„BK” daļas vadītājs	Deniss Mišeņins, Sertifikāts Nr. 3-01872
„EL” daļas vadītājs	Vitālijs Ševčuks, Sertifikāts Nr. 3-00151

VISPĀRĪGĀ DAĻA

1c. pielikums
Līgumam Nr. 02/19/_____

Projektēšanas Tehniskā specifikācija

Esošā objekta Retranslators „Ventspils" modernizācija

1. Teritorija un konteiners:

1.1. Veikt esošā konteinera apsekošanu un tehniskā stāvokļa novērtēšanu (iekšpusē un ārpusē);

1.2. Veikt objekta žoga, seguma apsekošanu un tehniskā stāvokļa novērtēšanu.

1.3. Pamatojoties uz apsekošanas rezultātiem izstrādāt objekta renovācijas tehnisko projektu.

1.4. Esošajā konteinerī projektēt kabeļu ievadu nomaiņu/modernizāciju no antenas ar gumijas vāciņiem FIMO GRR un GTR (vai analogu) vismaz 8 kabeļiem (sk. zīmējums 7).

1.5. Esošā konteinera iekšpusē modernizēt kabeļu trepes un zibens aizsardzībās punktus.

1.6. Rezervēšanas nolūkiem (BYPASS) projektēt barošanas pieslēgšanas modernizāciju saskaņā ar zīmējuma Nr.1 koncepciju.

1.7. Objektā visām horizontālām kabeļu trepēm paredzēt kabeļu trepju vāku;

1.8. Projektēt rekuperatoru un papildus kondicionētāju ar tālvadības kontroli.

2. Antenu tornis:

2.1. Veikt esošā antenu torņa, antenu stiprinājumu apsekošanu un tehniskā stāvokļa novērtēšanu.

2.2. Pamatojoties uz apsekošanas rezultātiem izstrādāt antenu torņa/objekta renovācijas tehnisko projektu.

2.3. Antenu tornī projektēt papildus apkalpošanas/atpūtas platformas:

2.3.1. Papildus elementus esošai apkalpošanas/atpūtas platformai (skat. zīmējums 3, p.1)

2.3.2. Apaļa vai analoga apkalpošanas/atpūtas platforma (skat. zīmējums Nr.2) diametrā 2500 mm ar stiprinājumu 4 antenām Kathrein K513031 (vai ekvivalents) un vienam jaudas sadalītājam (skat. zīmējums Nr.4). Platformas slodze vismaz 500kg. Platformas un antenas novietojumu attēlots zi`mējumā Nr.3 p.2. Ekspluatācijas nodrošināšanai paredzēt vieglu un drošu piekļuvi pie antenām.

2.3.3. Apaļa vai analoga apkalpošanas/atpūtas platforma (skat. zīmējums 2) diametrā 3500 mm ar stiprinājumus 4 antenām Kathrein K513131 (vai ekvivalents) un vienam jaudas sadalītāju (skat. zīmējums 4). Platformas slodze vismaz 500kg. Platformas un antenas novietojumu attēlotā zīmējumā 3 p.3. Ekspluatācijas nodrošināšanai paredzēt vieglu un drošu piekļuvi pie antenām.

2.4. Projektētājam projektēt antenu izvietošanas un stiprināšanās projektu saskaņā ar zīmējumu 3.

2.5. Antenu tornī kur atrodas apkalpošanas/atpūtas platformas projektēt TURVATIKAS aizbāzni Nr. 851 ar Nr. 84. ar diviem stiprinājuma punktiem.

2.6. Projektēt esošā antenu torņa vertikāla fīderu stiprinājumu un zemējumu punktu modernizāciju (produktu specifikācija uzrādīta zīmējumos 5 un 6).

Konstrukciju un inžiniersistēmu apsekošanas slēdziens

Ievads

Saskaņā ar projektēšanas uzdevuma nosacījumiem veikta tehniskā apsekošana esošam objektam **Retranslators "Ventspils"**, adrese: **Pērkoņu iela 23, Ventspils**, sakaru konteinera konstrukcijām, masta konstrukcijām, nožogojumam un iežogotajai teritorijai.

Darbā izmantoti:

- Objekts apskatīts vizuāli
- Uzņemtie fotofiksācijas materiāli

1. Būvju īss raksturojums:

Apsekojamais objekts atrodas iežogotā teritorijā (0,02ha). Iežogotajā teritorijā izvietots sakaru masts (h=42m), sakaru konteineris (3,2mx2,2m), dīzeļģenerators uz dzelzsbetona pamatu.

Sakaru antenu masts ir trijstūra mainīgas formas rūpnieciski ražots (Sia Vairogs-M) izstrādājums. Masta augšdaļā izvietotas sakaru antenas ar apkalpes platformu.

Sakaru konteineris rūpnieciski ražots metāla izstrādājums.

Objekta fiziskais nolietojums ir aptuveni 30%.

2. Apsekoto būvkonstrukciju novērtējums:

Esošais teritorijas nožogojums labā stāvoklī.

Sakaru konteinera apdare – iekšienas, griesti krāsotas ģipškartonas. Ārējā apdare krāsota, vietām korodējusi.

Apsekošanas laikā sakaru konteinera apdares tehniskais stāvoklis vērtējams kā daļēji apmierinošs. Dīzeļģeneratora nojumes stāvoklis vērtējams kā apmierinoš.

3. Secinājumi:

Analizējot tehniskās apsekošanas rezultātus noskaidrots, ka būves apsekoto konstrukciju tehniskais stāvoklis vērtējums kā apmierinošs.

Būves īpašniekam būtu vēlams regulāri apsekot un uzturēt būves nestspēju un noturību.

Esošajam sakaru konteineram ieteicams veikt telpas kosmētisko remontu – pārkrāsot sienas, ieklāt jaunu grīdas segumu, nomainīt esošo āra apgaismojumu un sakārtot esošās sakaru komunikāciju kabeļus. Attīrīt un atjaunot sakaru konteinera ārējo aizsargkrāsojumu. Virs esošā un plānotā kondicioniera ārējai daļai uzstādīt papildus aizsargjumtiņu. Sakaru kabeļu ievadam konteinerā paredzēt gumijas vāciņus Fimo GRR.

Paredzēt esošā antenu torņa vertikāla fīderu stiprinājumu un zemējumu punktu modernizāciju

Iežogotajā teritoriju attīrīt no nezālēm. Vietām kur nepieciešams piebērt šķembu segumu.

Būves apsekošana veikta konkrētā projekta realizācijai. Jebkura papildus un jaunu ieceru realizešanai jāveic jauns būves apsekojums. Būvdarbi veicami pēc noteiktā kārtībā izstrādāta projekta.

_____ LBS sert.Nr._____

FOTOFIKSĀCIJA

Skaidrojošs apraksts

Vispārīgais apraksts:

Projekts “Esošā objekta Retranslators “Ventspils” modernizācija” izstrādāts pamatojoties uz Pasūtītāja – Latvijas Gaisa Satiksme (Reģ.Nr.40003038621, Muzeju iela 3, Lidosta Rīga, Mārupes novads) apstiprināto projektēšanas uzdevumu.

Projekts izstrādāts saskaņā ar spēkā esošo Latvijas likumdošanu un būvnormatīviem. Projektā paredzēts izmantot LR sertificētus materiālus.

Projektā objektam tiek paredzēti profilaktiskie darbi.

Arhitektoniskie un inženierrisinājumi

Esošajam sakaru konteineram tiek paredzēti modernizācijas pasākumi.
Konteinerā uzstādīt jaunu papildus horizontālo kabeļu trepi. Modernizēt zemējuma kopnes gan sakaru konteinerā gan tornī.
Esošajā tornī uz augst.atz. +20.00m, +30.00m tiek izveidotas jaunas rūpnieciski ražotas apkalpes platformas (Sia Vairogs – M izstrādājums) pie kurām katrā līmenī tiek izvietotas četras sakaru antenas. Uz augst. atz. +20.00m tiek izvietotas četras antenas Kathrein 523131+ spliteris Kathrein 75111125. Uz augst. atz. +30.00m tiek izvietotas četras antenas Kathrein 523031+ spliteris Kathrein 75111125.
Esošajam sakaru konteineram tiek atjaunots aizsargrāsojums, ieklāts antistatiskais linolejs, nomainīts āra apgaismojums, uzstādīts papildus kondicioniera inverters ar nosegjumtiņu. Iešsienām tiek atjaunotas deformētas vietas un visas sienas tiek pārkrāsotas RAL 7035 tonī.
Esošais iešķembotais laukums tiek attīrīts no nezālēm.
Gājeju celiņiem tiek ieklāts bruģakmens segums.

Ugunsdrošības nosacījumi

Visas torņa konstrukcijas metāla (nedegošas).

Objektā izmantojamā aparatūra obligāti iezemējama saskaņā ar spēkā esošo normatīvu prasībām.

Montāžas darbus veikt pēc spēkā esošām ugunsdzēsības signalizācijas ierīkošanas normām.

Projekta vadītājs: Deniss Mišēņis

sertifikāts Nr. 3-01872

Latvijas gaisa satiksme
Valsts akciju sabiedrība
Reģ. Nr. 40003038621
Muzeju iela 3, Lidosta "Rīga",
Mārupes novads, LV-1053
Tel.: +371 67300950
Fakss: +371 67300970
E-pasts: lgs@lgs.lv
ISO 9001: 2015

Latvijas gaisa satiksme
State Joint-Stock Company
Reg. No. 40003038621
Mārupes nov., Lidosta "Rīga",
Muzeju iela 3, LV-1053, Latvia
Phone: +371 67300950
Fax: +371 67300970
e-mail: lgs@lgs.lv
ISO 9001: 2015

LGS
LATVIJAS GAISA SATIKSME

16.05.2019. Mārupes novads Nr. 07/307

pēc pieprasījuma

PILNVARA

Valsts akciju sabiedrība "Latvijas gaisa satiksme" (vienotais reģistrācijas Nr. 40003038621), turpmāk – LGS, tās valdes priekšsēdētāja Dāvida Tauriņa personā, 2019.gada 26.aprīļa līguma Nr. 02/19/58 "Aviācijas mobilo sakaru sistēmas objektu infrastruktūras modernizācijas tehniskā projekta izstrāde" ietvaros pilnvaro **sabiedrības ar ierobežotu atbildību "BM – projekts" (vienotais reģistrācijas Nr. 40103196966) darbiniekus Mārtiņu Blumentālu (personas kods: 280785-10401), Māri Štālbergu (personas kods: 020685-11077) un Ģirtu Bāreni (personas kods: 190679-10608)** (kopā vai katru atsevišķi), LGS vārdā:

1. sazināties ar nekustamo īpašumu īpašniekiem vai valdītājiem par LGS iekārtu iespējamu uzstādīšanu nekustamajos īpašumos un šo objektu apsekošanu dabā;
2. veikt nekustamo īpašumu, kuros iespējams tiktu uzstādītas LGS iekārtas, iepriekšēju izpēti, tostarp, inženiertehnisko priekšizpēti un projektēšanu;
3. parakstīt, iesniegt, pieprasīt un saņemt visus ar iepriekšminētā modernizācijas projekta ierīkošanu saistītos dokumentus, tostarp, tehniskos noteikumus, valsts un pašvaldību iestādēs, kā arī attiecībās ar modernzācijas projektu saistītām juridiskām un/vai fiziskām personām.

Pilnvara izdota bez pārpilnvarojuma tiesībām.
Pilnvara ir derīga līdz uzdotā uzdevuma izpildei vai pilnvaras atsaukšanai, bet ne ilgāk kā līdz 2019.gada 31.decembrim.

Valdes priekšsēdētājs D.Tauriņš

M. Zaiceva
tālr.67300513

VAS "Latvijas gaisa satiksme"
eksemplārs

Saskaņots:
Ventspils pilsētas domes
izpilddirektors A.Ābele

02/11/62

Zemes nomas līgums 253. s

Ventspilī 2011.gada 12. maijā

Ventspils pilsētas pašvaldības iestāde **"Komunālā pārvalde"**, tās direktora Andra Kausenieka personā, kurš darbojas uz iestādes nolikuma pamata, turpmāk tekstā Iznomātājs, no vienas puses, un VAS **"Latvijas gaisa satiksme"**, tās valdes priekšsēdētāja Dāvida Tauriņa personā un valdes locekļa Edmunda Kancēviča personā, kuri rīkojas saskaņā ar Statūtiem un valdes pilnvarojumu, turpmāk tekstā Nomnieks, no otras puses, turpmāk abi kopā vai katrs atsevišķi tekstā saukti Puses,

pamatojoties uz Ventspils pilsētas domes 2011. gada 15. aprīļa lēmumu Nr.54 (protokols Nr.6; 8§) „Par neapbūvēta zemes gabala Pērkoņu ielā 23, Ventspilī daļas iznomāšanu ar apbūves tiesībām VAS „Latvijas gaisa satiksme"",

bez viltus, maldības un spaidiem noslēdz šādu līgumu par sekojošu, turpmāk – Līgums:

I. Līguma priekšmets

1.1. Iznomātājs nodod un Nomnieks pieņem nomā zemes gabala **Pērkoņu ielā 23, Ventspilī** (kadastra numurs 2700 019 0356, 28412 m2 kopplatībā), daļu ar platību 225m^2 (turpmāk - „Zemes gabals"), radiosakaru torņa izvietošanai.

1.2. Kabeļi, caurules, cauruļvadi, komunikācijas un cits tehnoloģiskais aprīkojums, kas atrodas Zemes gabalā vai virs tā un pieder trešajām personām (arī Ventspils pilsētas pašvaldībai), nav šī Līguma objekts. Nomnieks savu darbību, ja tā var skart minēto tehnoloģisko aprīkojumu, vai to aizsardzības zonā, kā arī darbību ar pašiem aprīkojumiem tiesīgs veikt tikai pēc tam, kad attiecīgās darbības ir saskaņotas normatīvo aktu paredzētajā kārtībā ar aprīkojumu īpašnieku/iem un attiecīgajām valsts un pašvaldības institūcijām.

1.3. Iznomātājs neuzņemas atbildību par bojājumiem un zaudējumiem, kuri ir radušies 1.2.punktā minēto aprīkojumu defektu, vai bojājumu (tai skaitā, ja tos sabojājis Nomnieks) rezultātā. Nomnieks uzņemas atbildību par bojājumiem un zaudējumiem, kas ir radušies 1.2.punktā minētajam aprīkojumam, vai tā īpašniekam/iem, Nomnieka vainas dēļ Zemes gabala izmantošanas rezultātā.

1.4. Iznomātājs neuzņemas atbildību par jebkāda veida bojājumiem vai zaudējumiem Zemes gabalam vai izmaiņām tajā, kas radušies no priekšmetiem Zemes gabalā, vai uz tā.

1.5. Līguma neatņemama sastāvdaļa ir nomas Zemes gabala shēma (Līguma pielikums).

1.6. Zemes gabala pašreizējais lietošanas mērķis ir sabiedrisko iestāžu apbūve, bet Ventspils pilsētas teritorijas plānojuma (2006.-2018.) grozījumos paredzētais - inženiertehniskās apgādes tīklu un objektu apbūve.

1.7 Zemes gabals izmantojams atbilstoši normatīvo aktu normām (Ventspils pilsētas pašvaldības saistošie noteikumi Nr. 10 „Ventspils pilsētas teritorijas izmantošanas un apbūves noteikumi" u.c.).

16.05.2011.
1-98/1581

1.8. Nomniekam ir tiesības veikt apbūvi uz Zemes gabala atbilstoši normatīvajos aktos un Ventspils pilsētas teritorijas plānojumā (2006.-2018.) noteiktajam, iepriekš ieceri rakstiski saskaņojot ar Iznomātāju.
1.9. Nomnieks var izmantot Zemes gabalu tikai Līgumā noteiktiem un Nekustamā īpašuma valsts kadastra reģistrā reģistrētiem Zemes gabala lietošanas mērķiem, saskaņā ar normatīvo aktu normām.
1.10. Iznomātājs apliecina, ka ir vienīgais Zemes gabala īpašnieks.
1.11. Iznomātā Zemes gabala robežas Nomniekam dabā ir ierādītas un zināmas.

II. Līguma termiņš

2.1. Līgums stājas spēkā pēc tā abu Pušu parakstīšanas un ir spēkā 12 (divpadsmit) gadus.
2.2. Līguma termiņš var tikt mainīts uz Iznomātāja un Nomnieka rakstiskas vienošanās pamata.

III. Norēķinu kārtība

3.1. Nomnieks maksā Iznomātājam nomas maksu gadā 1.5 % apmērā no Valsts zemes dienesta noteiktās kadastrālās vērtības. Valsts zemes dienesta noteiktā Zemes gabala kadastrālā vērtība uz Līguma parakstīšanas dienu 2011.gadam ir LVL 324 (trīs simti divdesmit četri lati).
3.2. Zemes gabala nomas maksa, sākot ar 2011.gada otro ceturksni, vienā ceturksnī ir LVL 1.22 un PVN 22 % LVL 0.27, kopā **LVL 1.49** (viens lats un 49 santīmi) ceturksnī. Zemes gabala nomas maksa gadā ar PVN ir LVL 5.96 (pieci lati un 96 santīmi).
3.3. Līguma 3.2.punktā noteiktā Zemes gabala ceturkšņa nomas maksa Nomniekam ir jāmaksā par kārtējo ceturksni ne vēlāk kā līdz ceturkšņa pirmā mēneša beigām saskaņā ar Iznomātāja izrakstīto rēķinu.
3.4. Periodā, kas ir īsāks par kalendāro ceturksni, nomas maksa tiek aprēķināta proporcionāli faktiskajam dienu skaitam, kādā Zemes gabals tiek nomāts.
3.5. Nekustamā īpašuma nodokli par Zemes gabalu maksā Nomnieks.
3.6. Nomas maksa maksājama no dienas, kad Nomnieks ieguvis Zemes gabala nomas tiesības.
3.7. Ja maksājumi tiek kavēti, Nomnieks maksā nokavējuma naudu 0.1 % apmērā no kavētās maksājuma summas par katru nokavējuma dienu.
3.8. Ja Līguma darbības laikā tiek mainīta vai precizēta Zemes gabala kadastrālā vērtība, tad attiecīgi tiek mainīts arī nomas maksas un nekustamā īpašuma nodokļa apmērs. Izmaiņas stājas spēkā ar dienu, kad mainījusies Zemes gabala kadastrālā vērtība.
3.9. Iznomātājs var vienpusēji mainīt nomas maksu, ja izdarīti grozījumi normatīvajos aktos par valsts vai pašvaldības zemes nomas maksas aprēķināšanas kārtību. Šādas Iznomātāja noteiktas izmaiņas ir saistošas Nomniekam ar dienu, kad stājušās spēkā grozījumi normatīvajos aktos.

IV. Iznomātāja pienākumi un tiesības

4.1. Iznomātājs apņemas:

4.1.1. nepasliktināt Nomniekam Zemes gabala lietošanas tiesības uz visu zemes vienību vai tās daļu, izņemot gadījumus, kad Zemes gabals, vai tā daļa ir nepieciešama Iznomātājam, vai Ventspils pilsētas pašvaldībai;

4.1.2. atlīdzināt Nomniekam radušos zaudējumus, ja pārkāpti Līguma 4.1.1.punktā minētie nosacījumi.

4.2. Iznomātājam ir tiesības:

4.2.1.kontrolēt, vai Zemes gabals tiek izmantots atbilstoši Līguma nosacījumiem;

4.2.2. prasīt Nomniekam nekavējoties novērst tā darbības vai bezdarbības dēļ radīto Līguma nosacījumu pārkāpumu sekas un atlīdzināt radītos zaudējumus.

V. Nomnieka pienākumi un tiesības

5.1. Nomnieks apņemas:

5.1.1. nodrošināt Zemes gabala lietošanu atbilstoši šajā Līgumā noteiktajiem mērķiem un normatīvo aktu normām;

5.1.2. ar savu darbību neizraisīt Zemes gabala aplūšanu ar notekūdeņiem, tā pārpurvošanos vai sablīvēšanos, nepieļaut piesārņošanu ar atkritumiem un novērst citus zemi postošus procesus;

5.1.3. nepieļaut darbību, kas pasliktina citu zemes lietotāju vai īpašnieku zemes kvalitāti;

5.1.4. maksāt Līgumā noteikto nomas maksu noteiktajos termiņos un apmērā, papildus nomas maksai maksāt normatīvajos aktos noteiktos nodokļus (tai skaitā nekustamā īpašuma nodokli un pievienotās vērtības nodokli);

5.1.5. segt visus izdevumus, ka saistīti ar Līguma ierakstīšanu zemesgrāmatā, ja nepieciešams;

5.1.6. atļaut pieeju pie 1.2.punktā minētā īpašuma tā īpašniekam/iem vai lietotājam/iem ekspluatācijas vai remontdarbu veikšanai, ja šo darbu veikšana iepriekš ir saskaņota ar Nomnieku un Iznomātāju;

5.1.7. uzturēt Zemes gabalu atbilstoši normatīvo aktu normām. Visus izdevumus nomas termiņa laikā par Nomniekam nepieciešamo kanalizācijas sistēmu, elektrolīniju, sakaru līniju, apgaismes ķermeņu un citu komunikāciju ierīkošanu un uzturēšanu kārtībā teritorijā sedz Nomnieks;

5.1.8. veikt Zemes gabala izmantošanai, atbilstoši šajā Līgumā noteiktajam, nepieciešamā piebraucamā ceļa izbūvi par saviem finanšu līdzekļiem;

5.1.9. ja Zemes gabala izmantošanas rezultātā Iznomātāja vai trešās puses īpašumam teritorijā ir nodarīti bojājumi vai zaudējumi, tad tie jāizlabo un zaudējumi jāsedz Nomniekam;

5.1.10. atļaut iepriekš saskaņotā laikā darbus, kurus veic Iznomātājs.

5.2. Nomnieks ir tiesīgs:

5.2.1. nodot Zemes gabalu vai tā daļu apakšnomā trešajai personai tikai ar Iznomātāja rakstisku piekrišanu;

5.2.2. veikt Zemes gabala apbūvi, ievērojot spēkā esošos normatīvos aktus, tajā skaitā Ventspils pilsētas saistošos teritorijas izmantošanas un apbūves noteikumus un saņemot nepieciešamās atļaujas attiecīgās būvniecības veikšanai, un iepriekš rakstiski saskaņojot ar Iznomātāju;

5.2.3. uzstādīt tikai tādus uzrakstus, reklāmas, paziņojumus, kas attiecas uz Nomnieka darbības veidu, iepriekš to saskaņojot ar pilsētas galveno mākslinieku, vai arī tādus, kurus nosaka Iznomātājs vai attiecīgi pilnvarotas valsts institūcijas. Jebkura informācija tiek uzstādīta un novākta uz Nomnieka rēķina;
5.2.4. uz sava vārda reģistrēt Zemesgrāmatā būves, kas uz Zemes gabala tiks izbūvētas Līguma ietvaros.

VI. Līguma grozīšana un strīdu izskatīšanas kārtība

6.1. Līgumā neregulētajām tiesiskajām attiecībām piemērojami spēkā esoši normatīvie akti.
6.2. Līguma noteikumus var grozīt Pusēm rakstiski vienojoties.
6.3. Grozījumi Līgumā stājas spēkā pēc to rakstiskas noformēšanas un abu Pušu parakstīšanas. Šajā Līgumā paredzētajos gadījumos Iznomātājam ir tiesības vienpusēji grozīt Līguma nosacījumus, saskaņā ar Līguma 3.8.punktu.
6.4. Domstarpības Līguma darbības laikā Puses risina sarunu ceļā. Ja vienošanos nevar panākt, strīds ir risināms tiesā tiesību aktos noteiktajā kārtībā.

VII. Līguma izbeigšana

7.1. Līguma darbība tiek izbeigta, ja:
7.1.1. Nomnieks ir zaudējis īpašuma tiesības uz ēkām (būvēm), kas atrodas uz Zemes gabala;
7.1.2. ēkas (būves) gājušas bojā;
7.1.3. Nomnieks ir ieguvis īpašuma tiesības uz Zemes gabalu;
7.1.4. Puses vienojas par Līguma izbeigšanu.
7.2. Nomnieks ir tiesīgs vienpusējā kārtā izbeigt Līgumu, par to rakstiski paziņojot Iznomātājam trīs mēnešus iepriekš. Šādā gadījumā Nomniekam ir pienākums nojaukt visas viņam piederošās ēkas (būves) saskaņā ar 7.5.punktu, ja līgumslēdzēji nevienojas citādi.
7.3. Iznomātājs ir tiesīgs vienpusējā kārtā izbeigt Līgumu, ja Nomnieks nepilda kādu no šī Līguma noteikumiem. Šāda Iznomātāja lēmuma gadījumā, Līguma beigu termiņš tiek noteikts 6 nedēļas kopš lēmuma pieņemšanas. Par šādu lēmumu Iznomātājs paziņo Nomniekam ar ierakstītu vēstuli divu nedēļu laikā pēc lēmuma pieņemšanas.
7.4. Ja Līgums tiek izbeigts, pamatojoties uz 7.3.punktu, Nomniekam jāmaksā Iznomātājam līgumsods, kas ir vienāda ar nomas maksu 1 kalendārā gada apmērā.
7.5. Izbeidzoties nomas laikam, Nomniekam 3 mēnešu laikā jāatbrīvo Zemes gabals no visa, ko tas vai tās priekšgājējs ir uzbūvējis vai novietojis tajā. Teritorijas stāvoklim ir jābūt pienācīgā līmenī tādā mērā, kādā par to ir atbildīgs Nomnieks.
7.6. Ja teritorija nav atbrīvota 3 mēnešu laikā pēc tam, kad izbeidzas nomas laiks, viss, kas atrodas uz Zemes gabala, pāriet Iznomātāja īpašumā. Ja Zemes gabals nav nodots Iznomātājam tās sākotnējā izskatā, tad Nomniekam pēc pirmā pieprasījuma ir jākompensē Iznomātājam visi izdevumi par Zemes gabala atbrīvošanu un sakārtošanu, ja Iznomātājs tādus ir veicis.

VIII. Noslēguma nosacījumi

8.1. Līgums sagatavots un parakstīts divos oriģināleksemplāros ar vienādu juridisku spēku. Pa vienam eksemplāram izsniegts katrai Pusei.
8.2. Puses nav atbildīgas par līgumsaistību neizpildi un neizpildes dēļ radītajiem zaudējumiem, ja tas noticis nepārvaramas varas apstākļu dēļ (piemēram, dabas stihija, ugunsgrēks, militārās akcijas). Minēto apstākļu esību apliecina kompetenta institūcija. Par līgumsaistību izpildes neiespējamību minēto apstākļu dēļ viena Puse rakstiski informē otru 10 dienu laikā pēc šo apstākļu iestāšanās un vienojas par turpmāku līguma izpildes kārtību vai izbeigšanu.

IX. Līgumslēdzēju rekvizīti un paraksti

IZNOMĀTĀJS	NOMNIEKS
Ventspils pašvaldības iestāde "Komunālā pārvalde"	VAS "Latvijas gaisa satiksme"
Užavas iela 8, Ventspils, LV-3601	Starptautiskā lidosta „Rīga", KDP ēka, Mārupes novads, LV-1053
Reģ.Nr.LV90000088935	Reģ.Nr. LV40003038621
Konta Nr. LV50HABA0140206330927	Konta Nr.LV19PARX0000004631013
AS"Swedbank", HABALV22	AS "Citadele banka", PARXLV22
direktors	valdes priekšsēdētājs
A.Kausenieks	D.Tauriņš
	valdes locekļi
	E.Kancēvičs

19.05.2011

19.05.2011

19.05.2011

Valsts akciju sabiedrība "Latvijas gaisa satiksme"
Administratīvā departamenta vadītājs
I. Gaugers

Valsts akciju sabiedrība "Latvijas gaisa satiksme"
Grāmatvedības nodaļas vadītāja
I. Mežapuķe

Pielikums 12 .05.2011.
zemes nomas līgumam Nr. 2533

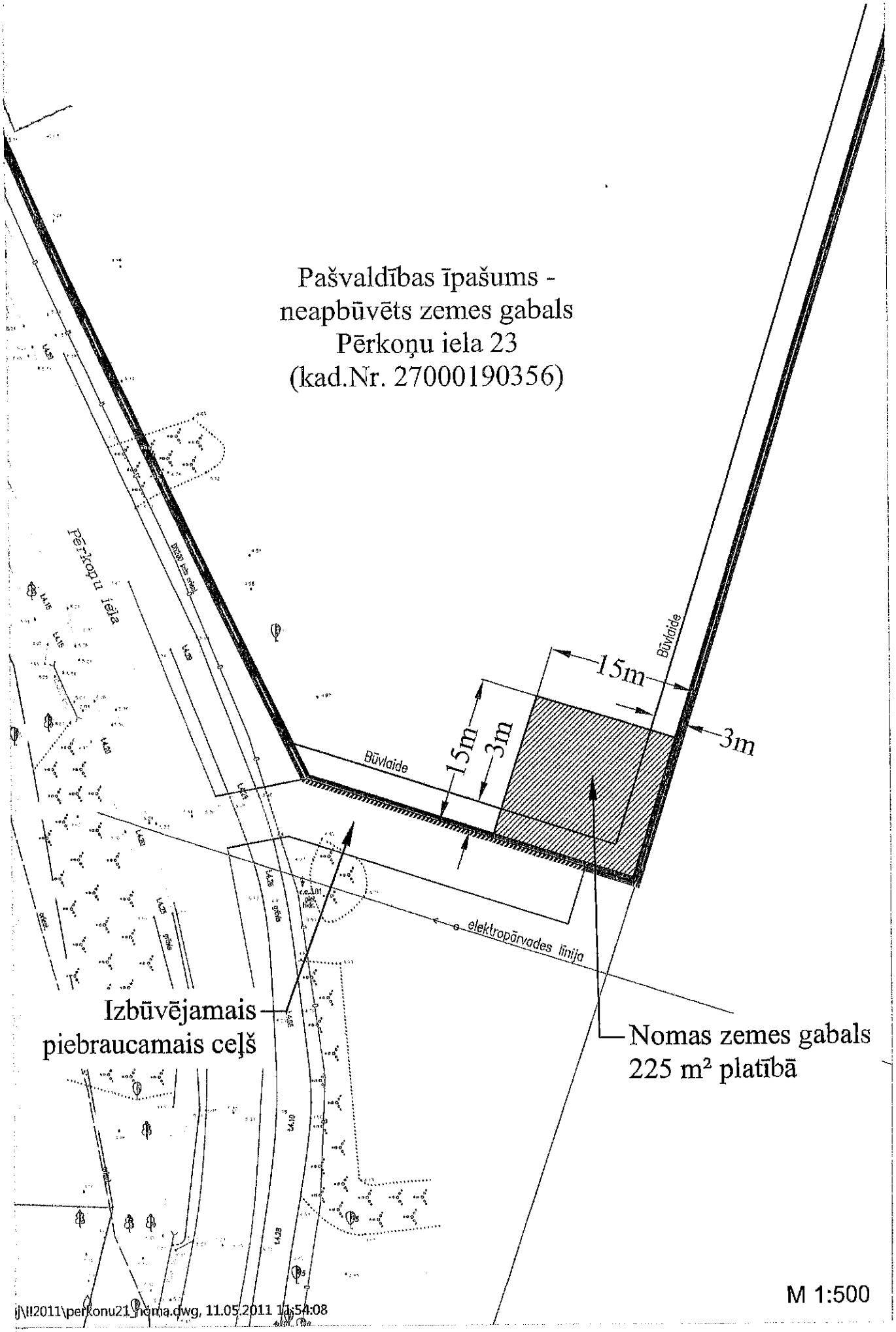

Nodalījuma noraksts

Kurzemes rajona tiesa

Ventspils pilsētas zemesgrāmatas nodalījums Nr. 100000441989

Kadastra numurs: 27000190356

Pērkoņu iela 23, Ventspils

I daļas 1.iedaļa *Nekustams īpašums, servitūti un reālnastas, pievienotie zemes gabali*	Domājamā daļa	Platība, lielums
1.1. Zemes gabals ar kadastra apzīmējumu 2700 190 0356. Atdalīts no nekustama īpašuma Kuldīgas iela 237, Ventspils, LV-3601 (Ventspils pilsētas zemesgrāmatas nodalījuma Nr. 100000322208). ***Žurn. Nr. 300002518774, Iemums 28.08.2008., tiesnese Anda Niedola***		28412 m²

II daļas 1.iedaļa Nekustama īpašuma īpašnieks, īpašumtiesību pamats	Domājamā daļa	Summa
1.1. Īpašnieks: Ventspils pilsētas pašvaldība, nodokļu maksātāja kods 90000051970. 1.2. Pamats: 2008.gada 21. augusta nostiprinājuma lūgums, 2007.gada 15. oktobra rīkojums Nr.2644. ***Žurn. Nr. 300002518774, Iemums 28.08.2008., tiesnese Anda Niedola***	1	

III daļas 1.iedaļa Lietu tiesības, kas apgrūtina nekustamu īpašumu	Platība, lielums
1.1. Atzīme - aizsargjoslas teritorija gar ūdensvadu un kanalizācijas tīkliem, kas atrodas līdz 2 m dziļumā. Pamats: 2008.gada 21. augusta nostiprinājuma lūgums, 2008.gada 10. aprīļa Valsts kadastra informācijas sistēmā reģistrēts zemes robežu, situācijas un apgrūtinājumu plāns. ***Žurn. Nr. 300002518774, Iemums 28.08.2008., tiesnese Anda Niedola***	240 m²

Informācija par apgrūtinājumiem, kas attiecas uz īpaši aizsargājamām dabas teritorijām vai mikroliegumiem – pieejama dabas datu pārvaldības sistēmā OZOLS http://ozols.daba.gov.lv

BŪVKONSTRUKCIJAS DAĻA
BK

SITUĀCIJAS PLĀNS

Z

RASĒJUMU KOMPLEKTA SARAKSTS

LAPA NR.	LAPA	NOSAUKUMS	PIEZĪMES
1	BK - 0	VISPĀRĪGIE RĀDĪTĀJI.	
2	BK - 1	FASĀDE, APKALPES PLATFORMA	
3	BK - 2	ANTENU IZNESUMS	
4	BK - 3	SAKARU APARATŪRAS KONTEINERIS	

Būvniecības ierosinātājs:
VAS "Latvijas Gaisa Satiksme", Reģ. nr. 40003038621
Muzeju iela 3, Lidosta Riga, Marupes nov., Latvia

		Paraksts	Datums
daļas vad.	D.Mišeņins		26.07.2019
Izstrādāja	M.Štālbergs		26.07.2019

Objekts:
Esošā objekta Retranslators "Ventspils"modernizācija

Adrese:
Pērkoņu iela 23, Ventspils, LV-3601

Lapas nosaukums:
Vispārīgie rādītāji

Būvprojekta izstrādātājs:
SIA "BM Projekts"
Upesgrīvas iela 16, Rīga,
Mārupes novads, LV-1002
Tālr.: +371 29762257

©All rights reserved.
©Izmantojams saskaņā ar autortiesību likumu

Pasūtījuma nr.: 02/19/58
Arhīva nr.: 26.04.2019/01
Mērogs: b/m

Stadija	Lapas	Ras. Nr.
P		BK-0

Masta fasāde
M 1:150

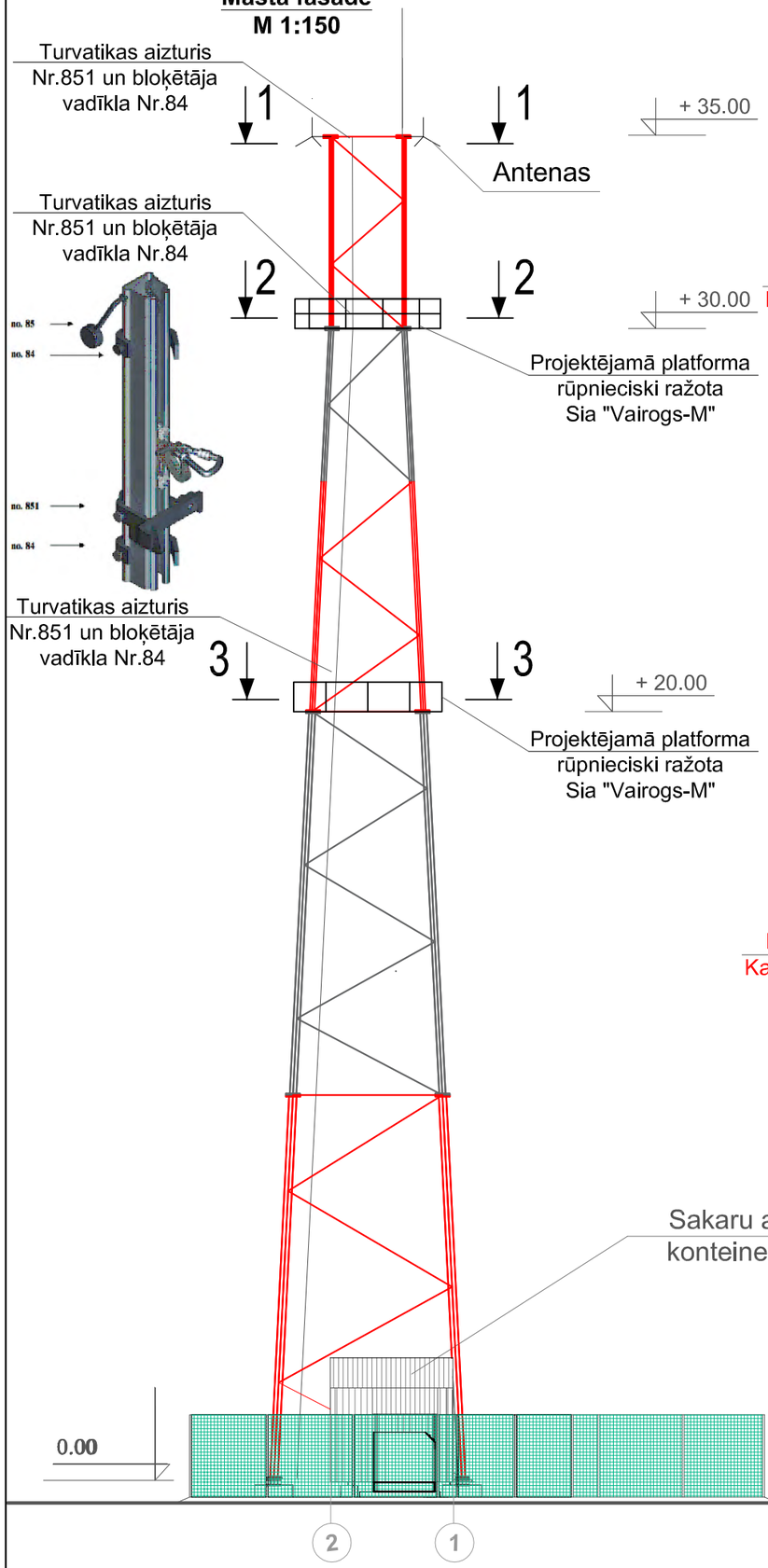

2-2
M 1:50

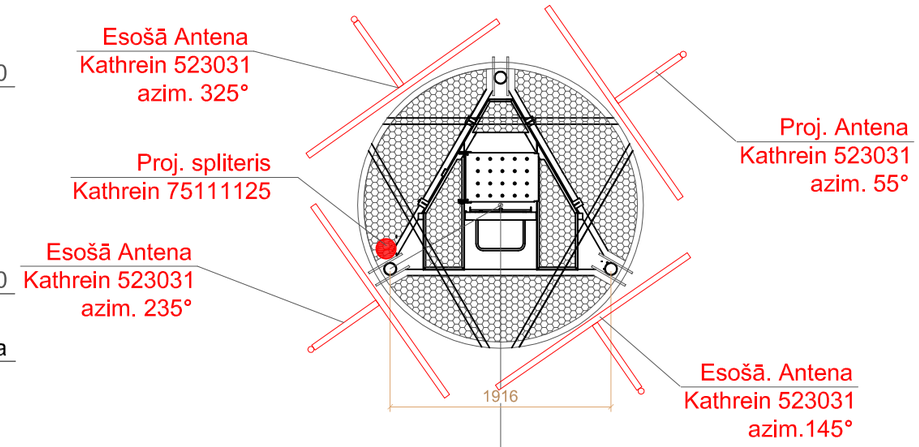

3-3
M 1:50

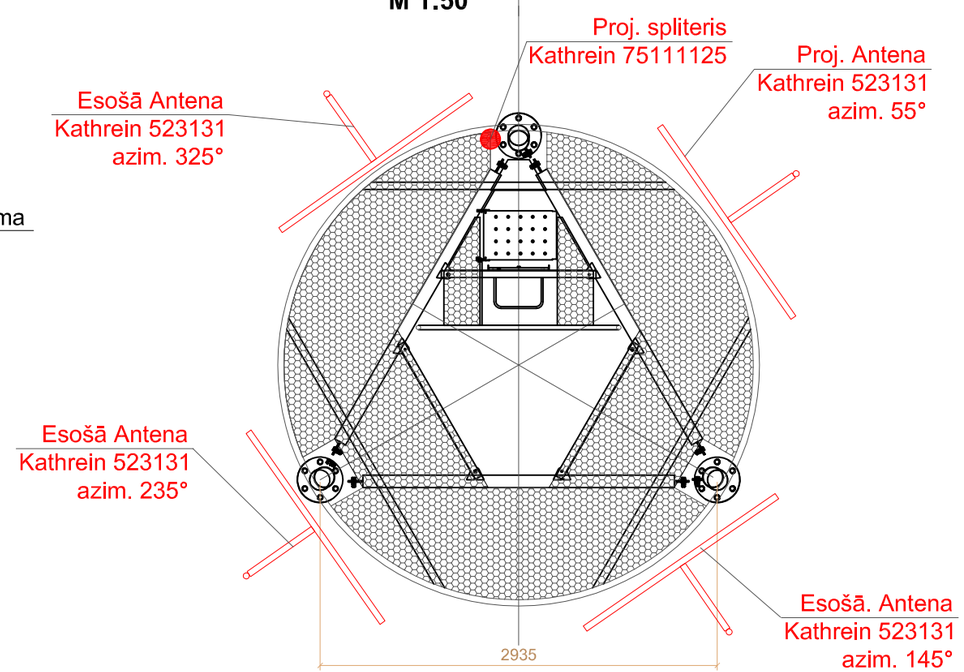

1-1
M 1:50

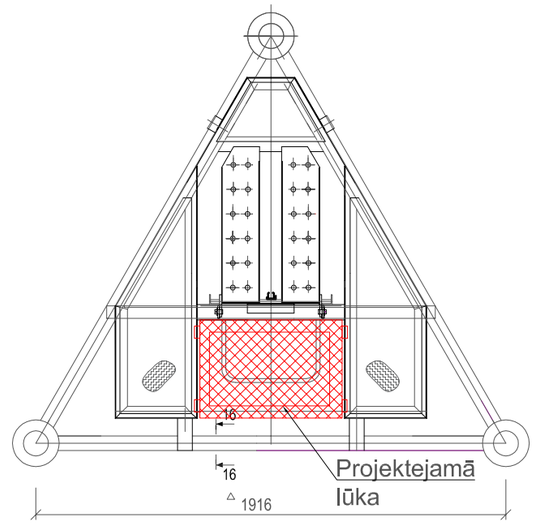

Projektējamā lūka
M 1:20

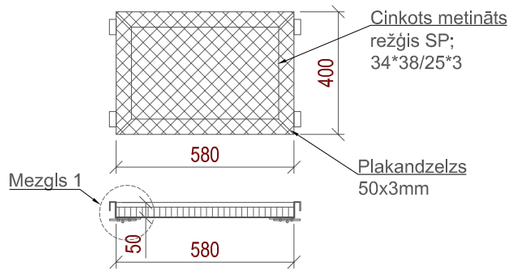

Mezgls 1
M 1:5

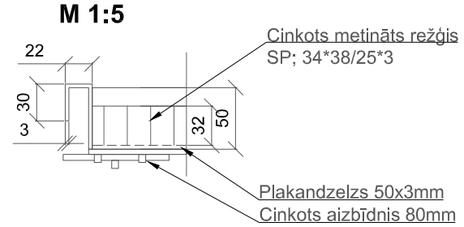

PIEZĪME:
1. Izmēri doti milimetros, augstuma atzīmes dotas metros, ja nav norādītas citas mērvienības.
2. Projektējamās platformas ir Sia "Vairogs-M" rūpnieciski ražots tipveida izstrādājums.
3. Pirms platformu/lūkas izgatavošanas/iegādes un montāžas veikt kontroluzmērījumus dabā.
4. Platformas detalizētākus mezglus, rasējumus izstrādājis Sia "Vairogs-M".
5. Visus izmantojamos materiālus iestrādāt un izbūvēt saskaņā ar ražotāja izdotajiem norādījumiem;
6. Lūkas rāmis karsti cinkots.
7. Jebkuras izmaiņas projektā saskaņot ar projekta vadītāju.

Būvniecības ierosinātājs: VAS "Latvijas Gaisa Satiksme", Reģ. nr. 40003038621 Muzeju iela 3, Lidosta Riga, Marupes nov., Latvia			
		Paraksts	*Datums*
daļas vad.	*D.Mišeņins*		*26.07.2019*
Izstrādāja	*M.Štālbergs*		*26.07.2019*

Objekts:
Esošā objekta Retranslators "Ventspils"modernizācija

Adrese:
Pērkoņu iela 23, Ventspils, LV-3601

Lapas nosaukums:
Apkalpes platforma

Būvprojekta izstrādātājs:
SIA "BM Projekts"
Upesgrīvas iela 16, Rīga, Mārupes novads, LV-1002
Tālr.: +371 29762257

©All rights reserved.
©Izmantojams saskaņā ar autortiesību likumu

Pasūtījuma nr.: 02/19/58
Arhīva nr.: 26.04.2019/01
Mērogs: 1:100; 1:25

Stadija	Lapas	Ras. Nr.
P		BK-1

Antenu iznesums
M 1:20

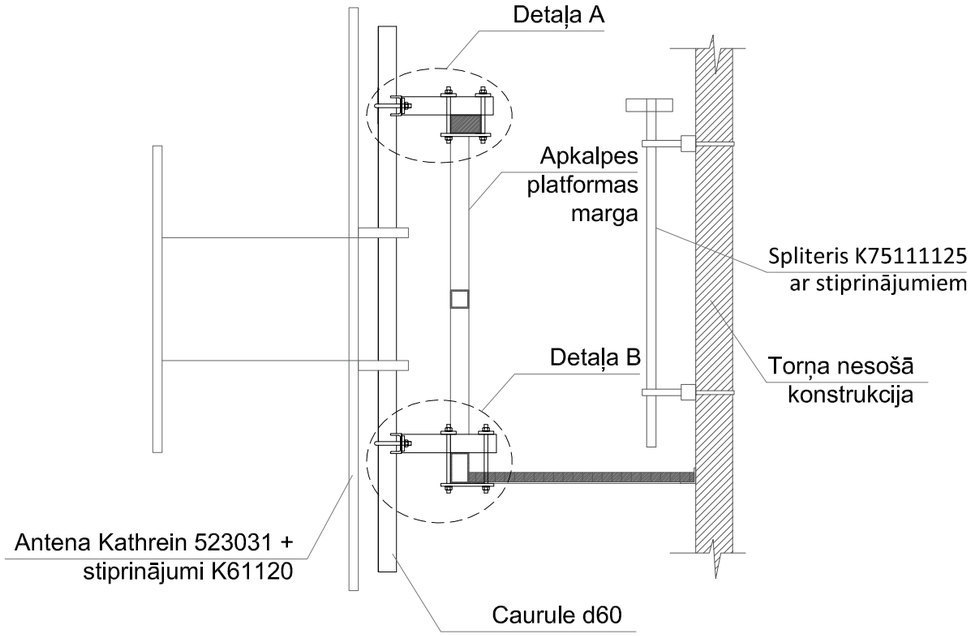

Stiprinājuma principiālā shēma
Detaļa A/B

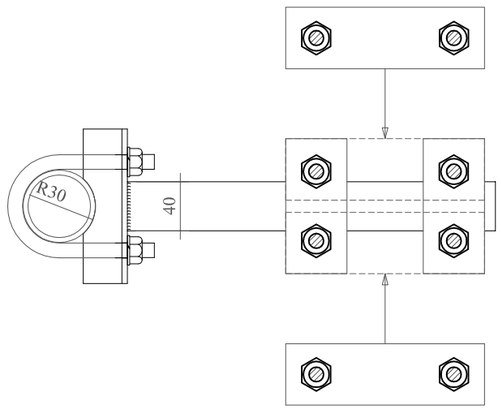

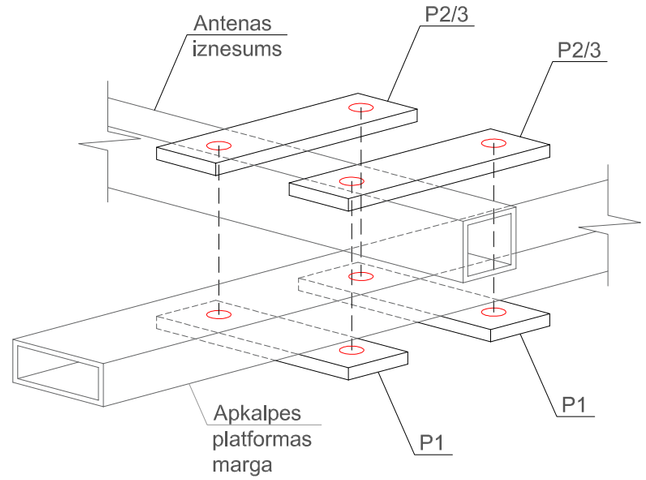

Antenas stiprinājums
Detaļa A
M 1:5

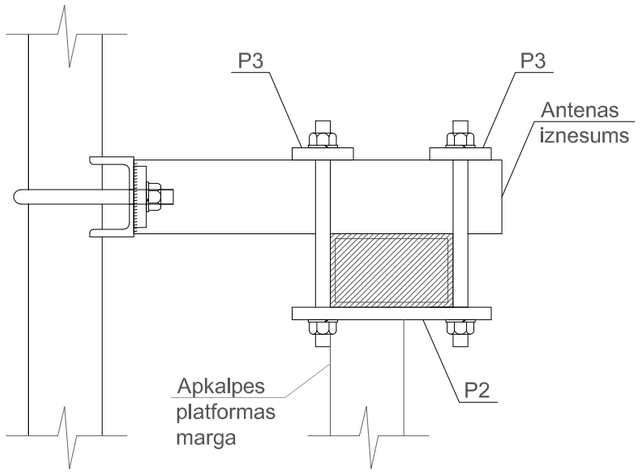

Antenas stiprinājums
Detaļa B
M 1:5

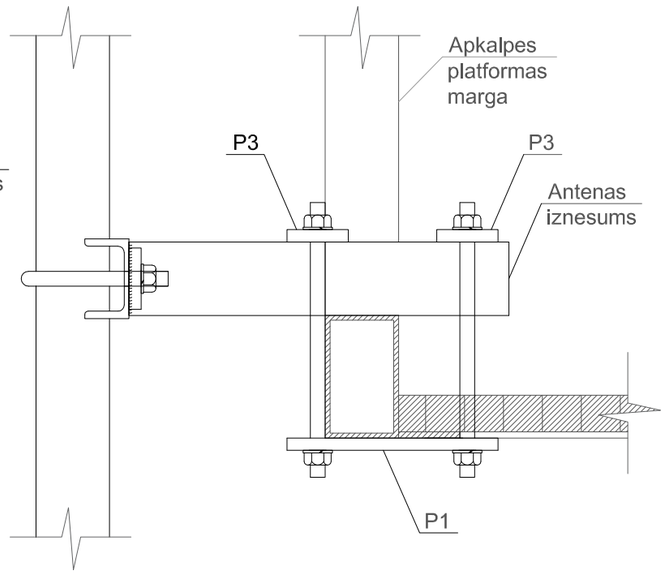

Antenas iznesums
M 1:5

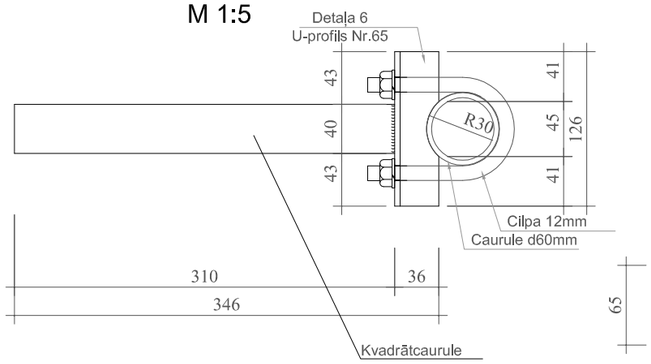

Detaļa 6
M 1:5

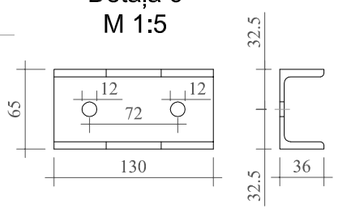

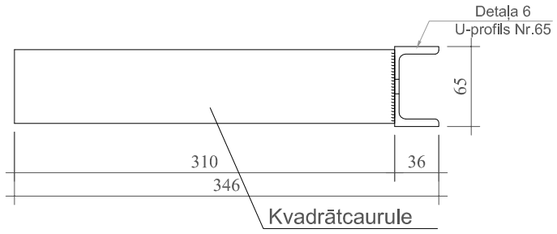

Materiālu specifikācija (vienai antenai)
kopā 8gab

Nr.p.k.	Nosaukums	Skaits
1	Kvadrātcaurule 40x60x3 L=310mm	2
2	U profils Nr.65 L=130mm	2
3	Caurule d60 L=2000mm	1
4	Plāksne 50x172x5mm	2
5	Plāksne 50x163x5mm	2
6	Plāksne 50x110x5mm	4

Stiprinājuma plāksnes
M 1:5

P1

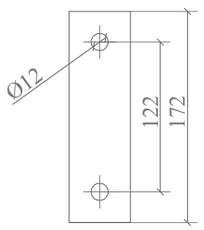

P2

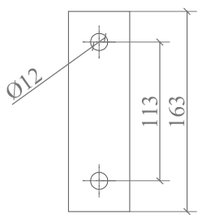

P3

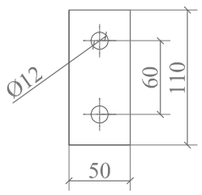

Būvniecības ierosinātājs: VAS "Latvijas Gaisa Satiksme", Reģ. nr. 40003038621 Muzeju iela 3, Lidosta Riga, Marupes nov., Latvia			
		Paraksts	*Datums*
daļas vad.	*D.Mišeņins*		*26.07.2019*
Izstrādāja	*M.Štālbergs*		*26.07.2019*

Objekts:
Esošā objekta Retranslators "Ventspils"modernizācija

Adrese:
Pērkoņu iela 23, Ventspils, LV-3601

Lapas nosaukums:
Antenu iznesums

Būvprojekta izstrādātājs:
SIA "BM Projekts"
Upesgrīvas iela 16, Rīga, Mārupes novads, LV-1002
Tālr.: +371 29762257

©All rights reserved.
©Izmantojams saskaņā ar autortiesību likumu

Pasūtījuma nr.: 02/19/58
Arhīva nr.: 26.04.2019/01
Mērogs: 1:100; 1:25

Stadija	Lapas	Ras. Nr.
P		BK-2

Fasāde asīs A-B
M 1:20

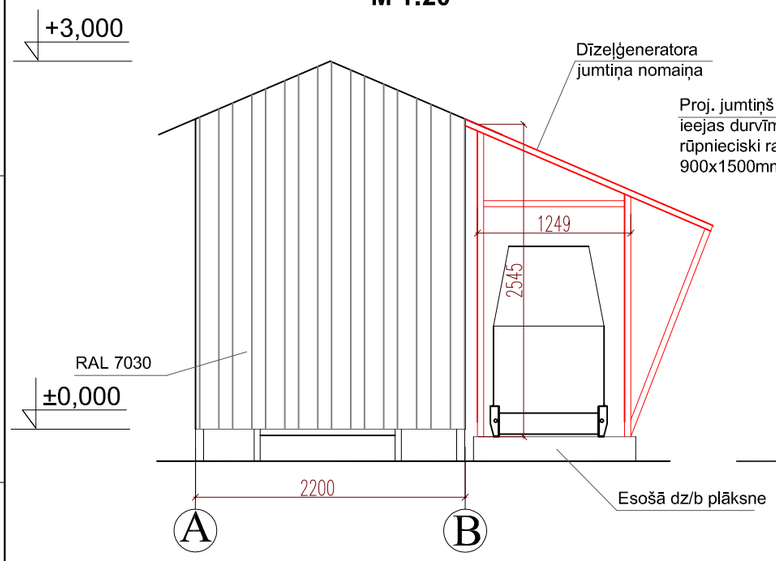

Fasāde asīs 1-2
M 1:20

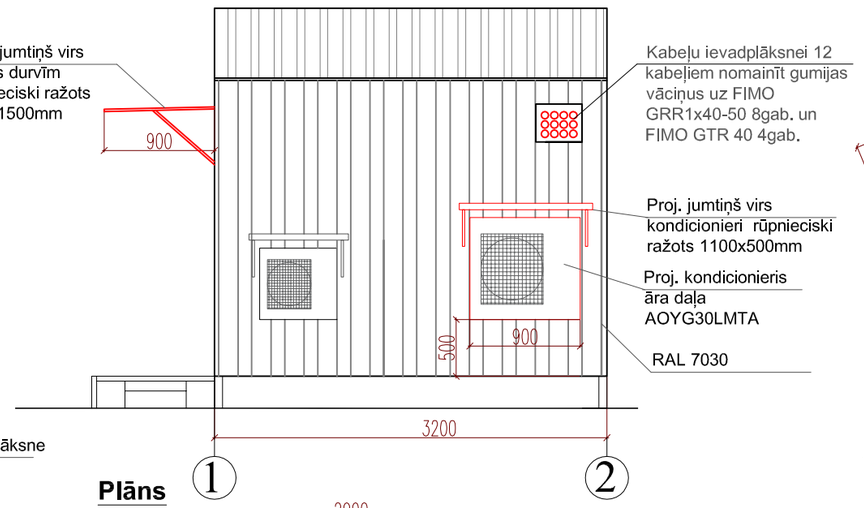

Fasāde asīs B-A
M 1:20

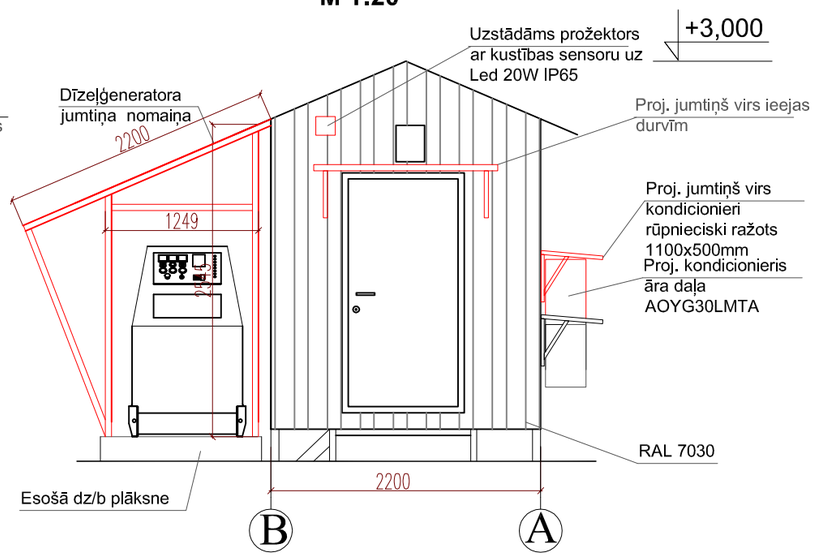

Dīzeļģeneratora jumtiņa rāmis
M 1:20

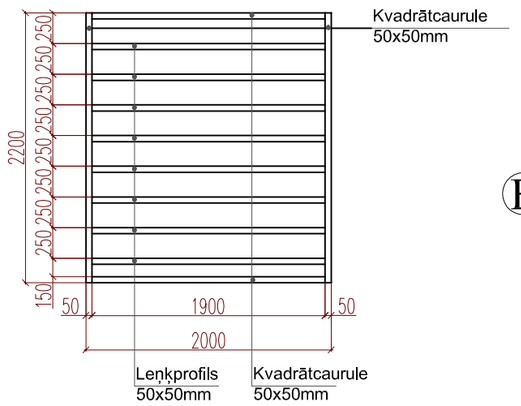

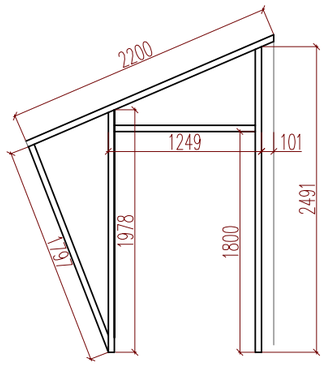

Stiprinājums pie dz/b plātksnes

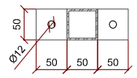

Plāns
M 1:20

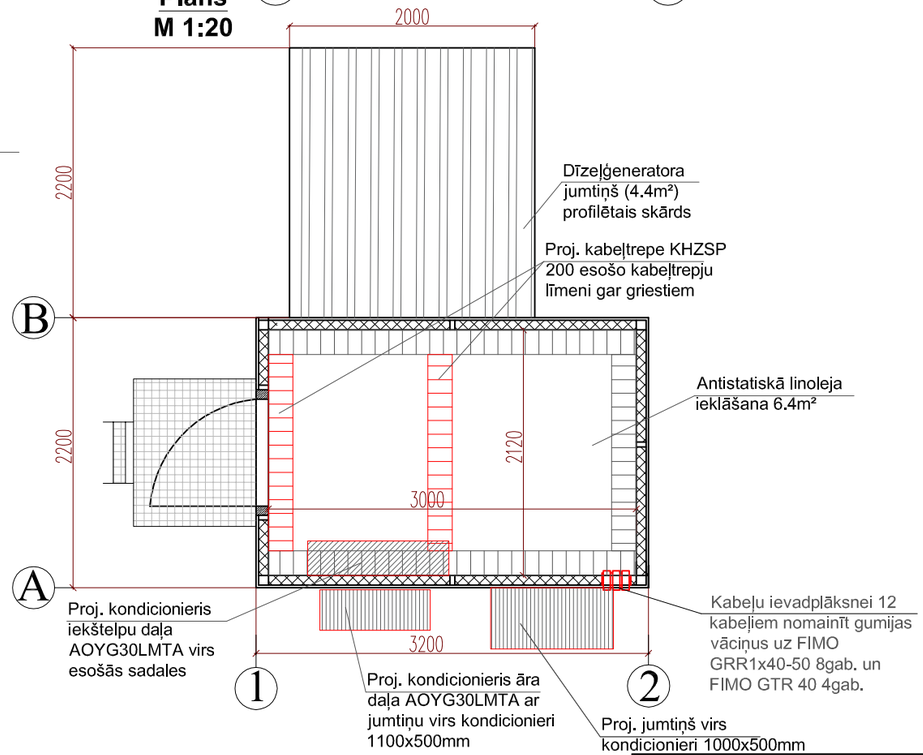

PIEZĪME:
1. Projektā paredzēts pārkrāsot RAL7030 tonī sakaru konteinera metāla konstrukcijas (35,8m²) ar aizsargājošu krāsojumu. Metāla profilus attīrīt no putekļiem un rūsas līdz pakāpei Sa2.5 atbilstoši ISO 8501-1 standartam. Pielietot krāsošanas sistēmu A3.08 EPPUR160/2-Sa2,5. Metāla konstrukcijas gruntēt vienu reizi izmantojot epoksīdu grunti, gruntējuma biezums 80 mkm. Pēc tam klāj divas kārtas elastīgu poliuretāna krāsu. Kopējais krāsojuma biezums 160 mkm. Krāsojuma sistēmai jānodrošina vismaz 15 gadu kalpošanas laiks. Gruntēšanā un krāsošanā precīzi jāievēro ražotāja instrukcijas šo darbu veikšanai.
2. Iekšsienām deformētās vietas nošpaktelēt. Iekšsienas attīrīt, nogruntēt un pārkrāsot ar ūdens emulsiju RAL 7035 tonī (34m²).
3. Ģeneratora jumtiņu stiprinat zem esošā konteinera jumtiņa ar skrūvēm katrā profilētās loksnes vilnī.
4. Ģeneratora jumtiņa rāmja atbalsta kājas tiek nostiprinatas pie esošajās dz/b plātnes ar betona enkurskrūvēm.
5. Izmēri doti milimetros, augstuma atzīmes dotas metros, ja nav norādītas citas mērvienības.
6. Visus izmērus precizēt pirms būvdarbu uzsākšanas.

Dīzeļģeneratora jumtiņa materiālu saraksts

N.P.K.	NOSAUKUMS	DAUDZ.
1.	Kvadrātcaurule 50x50x3 L=2200mm	2
2.	Kvadrātcaurule 50x50x3 L=1900mm	2
3.	Kvadrātcaurule 50x50x3 L=1797mm	2
4.	Kvadrātcaurule 50x50x3 L=2491mm	2
5.	Kvadrātcaurule 50x50x3 L=1249mm	2
6.	Kvadrātcaurule 50x50x3 L=1978mm	2
7.	Leņķprofils 50x50x3 L=1900mm	8
8.	Profilētais skārds RUUKKI T20 (RAL7030)	4.4m²

Būvniecības ierosinātājs:
VAS "Latvijas Gaisa Satiksme", Reģ. nr. 40003038621
Muzeju iela 3, Lidosta Riga, Marupes nov., Latvia

		Paraksts	Datums
daļas vad.	D.Mišeņins		26.07.2019
Izstrādāja	M.Štālbergs		26.07.2019

Objekts:
Esošā objekta Retranslators "Ventspils"modernizācija

Adrese:
Pērkoņu iela 23, Ventspils, LV-3601

Lapas nosaukums:
Sakaru aparatūras konteineris

Būvprojekta izstrādātājs:
SIA "BM Projekts"
Upesgrīvas iela 16, Rīga, Mārupes novads, LV-1002
Tālr.: +371 29762257

©All rights reserved.
©Izmantojams saskaņā ar autortiesību likumu

Pasūtījuma nr.: 02/19/58
Arhīva nr.: 26.04.2019/01
Mērogs: 1:4

Stadija	Lapas	Ras. Nr.
P		BK-3

A3

ELEKTROAPGĀDES DAĻA
EL

RASĒJUMU SARAKSTS UN TO MARKAS

N.p.k	Nosaukums	Mērogs	Ras. Nr.
1.	EL daļas vispārīgie rādītāji	B.m.	EL-1.1
2.	SS-1 sadale	B.m.	EL-1.2
3.	Fīderu savienojuma shēma	B.m.	EL-1.3
4.	Koaksiālo kabeļu zemējums	B.m.	EL-1.4
5.	Materiālu specifikācija ESS	B.m.	EL-1.5
6.	Materiālu specifikācija ELT	B.m.	EL-1.6
7.	Materiālu specifikācija ELT_ZA	B.m.	EL-1.7

SKAIDROJOŠS APRAKSTS

Projekts: Esošā objekta Retranslators "Ventspils"modernizācija, Pērkoņu iela 23, Ventspils, LV-3601, izstrādāts pamatojoties uz pasūtītāja doto projektēšanas uzdevumu ņemot vērā spēkā esošos normatīvos dokumentus, kā arī citu inženierkomunikāciju projektētāju sniegto informāciju.

Projekta EL daļā tiek risināta konteinera elektroapgādes un apgaismes tīklu pārbūve.

Elektroapgādes tīkli:

1. Visi elektroapgādes kabeļi izpildāmi ar zemējuma vadu nepieciešams izmantot vara NYM-J kabeļus vai ekvivalentus, kabeļi nedrīskt saturēt halogēnu saturošus materiālus;
2. Paredzēts barošanas ieslēguma modernizācija, ierīkot SS-UPS sadalni ar automātpārslēdzi OT25F3C "BYPASS" . sadalnes izvietojumu precizēt izbūves laikā.
3. Elektroapgādes kabeļu trases precizējamas montāžas laikā. Kabeļus montēt virs sienu apdares, kabeļu kanālos vai izmantojot kabeļu renes/trepes;
4. Kabeļu montāžai tiek uzstādītas papildus kabeļu renes. Kabeļu reņu atrašanās vietas un montāžas augstumus precizēt pie izbūves, ņemot vērā citu inženierkomunikāciju izvietojumu.
5. Paredzēts nomainīt ievadlūku gumijas un āra apgaismojumu.
6. Paredzēts modernizēt kabeļu ievadplāksni ar gumijas vāciņiem.

Vispārīgie norādījumi:

1. Visi montāžas darbi jāveic saskaņā ar spēkā esošiem pašvaldību un Latvijas Valsts izdotajiem būvniecības normatīviem, Eiropas normatīviem (EN), Eiropas standartiem, kuriem ir Latvijas standartu statuss (LVS EN), kā arī Pasūtītāja norādījumiem.
2. Organizācijai, kura slēgs līgumu par apsardzes sistēmu izbūvi, jāpiedāvā pilns darbu un materiālu komplekts, kas nepieciešams šo sistēmu izbūvei.
3. Materiālus un montāžas izstrādājumus, kas nav paredzēti dotajā projektā, jāparedz montāžas organizācijai.
4. Visas atsauces uz iekārtu, materiālu un izstrādājumu, ražotājus, kuri tiek norādīti būvprojektā, liecina tikai par šo izstrādājumu un iekārtu kvalitātes un apkalpošanas līmeni. Specifikācijās norādīto iekārtu un materiālu nomaiņa ir iespējama ar citām tehniski ekvivalentām iekārtām, materiāliem un izstrādājumiem. Ja šī nomaiņa izdarīta, bez saskaņošanas ar projektētāju, atbildību par visām no tā izrietošām sekām uzņemas montāžas darbu veicēja (būvfirma), kas veikusi attiecīgās izmaiņas.
5. Visas iekārtas pirms pasūtīšanas saskaņot ar būvprojekta autoru un būvdarbu ierosinātāju.

Izmantoto dokumentu saraksts:

1. LBN 202-18 "Būvniecības ieceres dokumentācijas noformēšana";
2. Ministru kabineta noteikumi Nr.359 "Darba aizsardzības prasības darba vietās";
3. Ministru kabineta noteikumi Nr.294 "Ēku iekšējā elektroinstalācija";
4. "DRAKA CABLES" produktu katalogs;
5. "ABB" produktu katalogs;
6. "OBO Betterman" produktu katalogs;
7. "Phoenix Contact" produktu katalogs;
8. Ražotāju izdotās iekārtu instrukcijas.

Būvniecības ierosinātājs: VAS "Latvijas Gaisa Satiksme", Reģ. nr. 40003038621 Muzeju iela 3, Lidosta Riga, Marupes nov., Latvia				Objekts: Esošā objekta Retranslators "Ventspils"modernizācija	Būvprojekta izstrādātājs: SIA "BM Projekts" Upesgrīvas iela 16, Rīga, Mārupes novads, LV-1002 Tālr.: +371 29762257
		Paraksts	*Datums*	Adrese: Pērkoņu iela 23, Ventspils, LV-3601	©All rights reserved. ©Izmantojams saskaņā ar autortiesību likumu
				Lapas nosaukums: **EL daļas vispārīgie rādītāji**	Pasūtījuma nr.: 02/19/58 Arhīva nr.: 26.04.2019/01 Mērogs:
EL daļas vad.	*V.Ševčuks*		*27.06.2019*		Stadija: EL; Lapas: EL; Ras. Nr.: 1.1
Izstrādāja	*M.Štālbergs*		*27.06.2019*		

SS-1

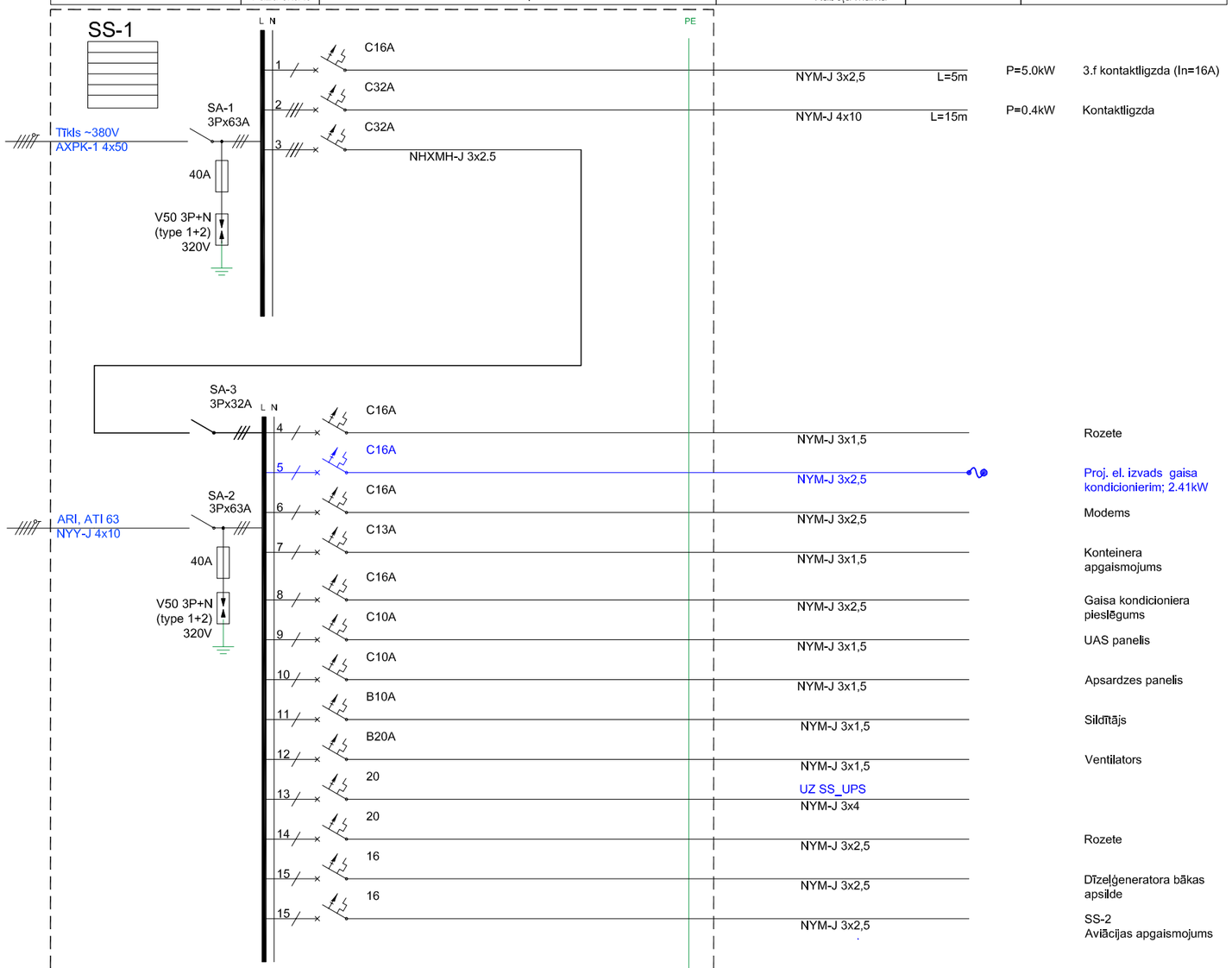

Piezīme:
Paredzēt 20% brīvas vietas perspektīvo slodžu pieslēgšanai
(L, N, PE) kopnēm;

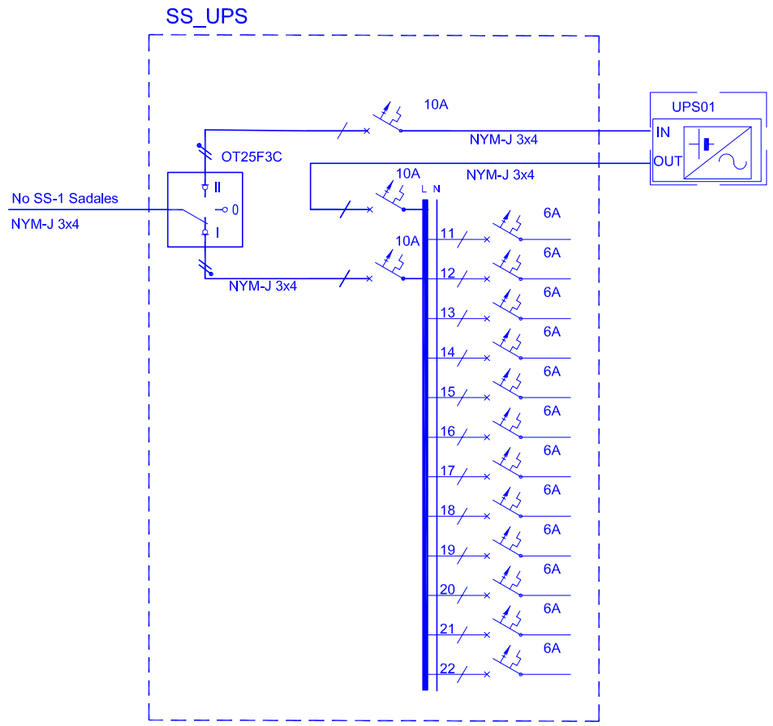

Būvniecības ierosinātājs: VAS "Latvijas Gaisa Satiksme", Reģ. nr. 40003038621 Muzeju iela 3, Lidosta Riga, Marupes nov., Latvia			
		Paraksts	*Datums*
EL daļas vad.	*V.Ševčuks*		*27.06.2019*
Izstrādāja	*M.Štālbergs*		*27.06.2019*

Objekts:
Esošā objekta Retranslators "Ventspils"modernizācija

Adrese:
Pērkoņu iela 23, Ventspils, LV-3601

Lapas nosaukums:
SS-1 sadale

Būvprojekta izstrādātājs:
SIA "BM Projekts"
Upesgrīvas iela 16, Rīga,
Mārupes novads, LV-1002
Tālr.: +371 29762257

©All rights reserved.
©Izmantojams saskaņā ar autortiesību likumu

Pasūtījuma nr.: 02/19/58
Arhīva nr.: 26.04.2019/01
Mērogs: b/m

Stadija	Lapas	Ras. Nr.
EL		EL-1.2

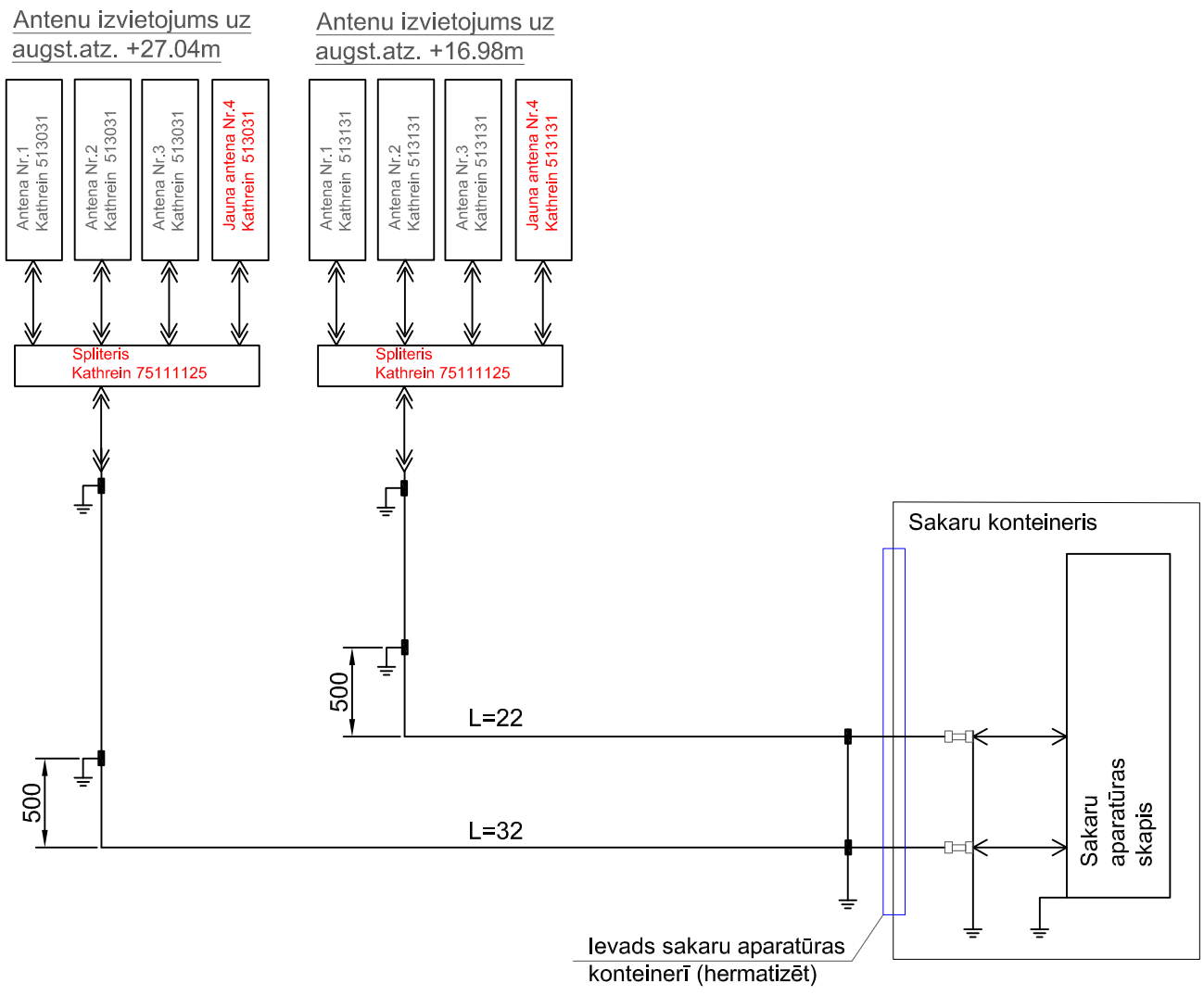

Apzīmējumi:

⟷ Jumper 3-5m

≫ konektors

Fīderu zemējums (Fimo KMT P)

Būvniecības ierosinātājs: VAS "Latvijas Gaisa Satiksme", Reģ. nr. 40003038621 Muzeju iela 3, Lidosta Riga, Marupes nov., Latvia			
		Paraksts	*Datums*
EL daļas vad.	*V.Ševčuks*		*27.06.2019*
Izstrādāja	*M.Štālbergs*		*27.06.2019*

Objekts:
Esošā objekta Retranslators "Ventspils"modernizācija

Adrese:
Pērkoņu iela 23, Ventspils, LV-3601

Lapas nosaukums:
Fīderu savienojuma shēma

Būvprojekta izstrādātājs:
SIA "BM Projekts"
Upesgrīvas iela 16, Rīga, Mārupes novads, LV-1002
Tālr.: +371 29762257

©All rights reserved.
©Izmantojams saskaņā ar autortiesību likumu

Pasūtījuma nr.: 02/19/58
Arhīva nr.: 26.04.2019/01
Mērogs: b/m

Stadija	Lapas	Ras. Nr.
EL		EL-1.3

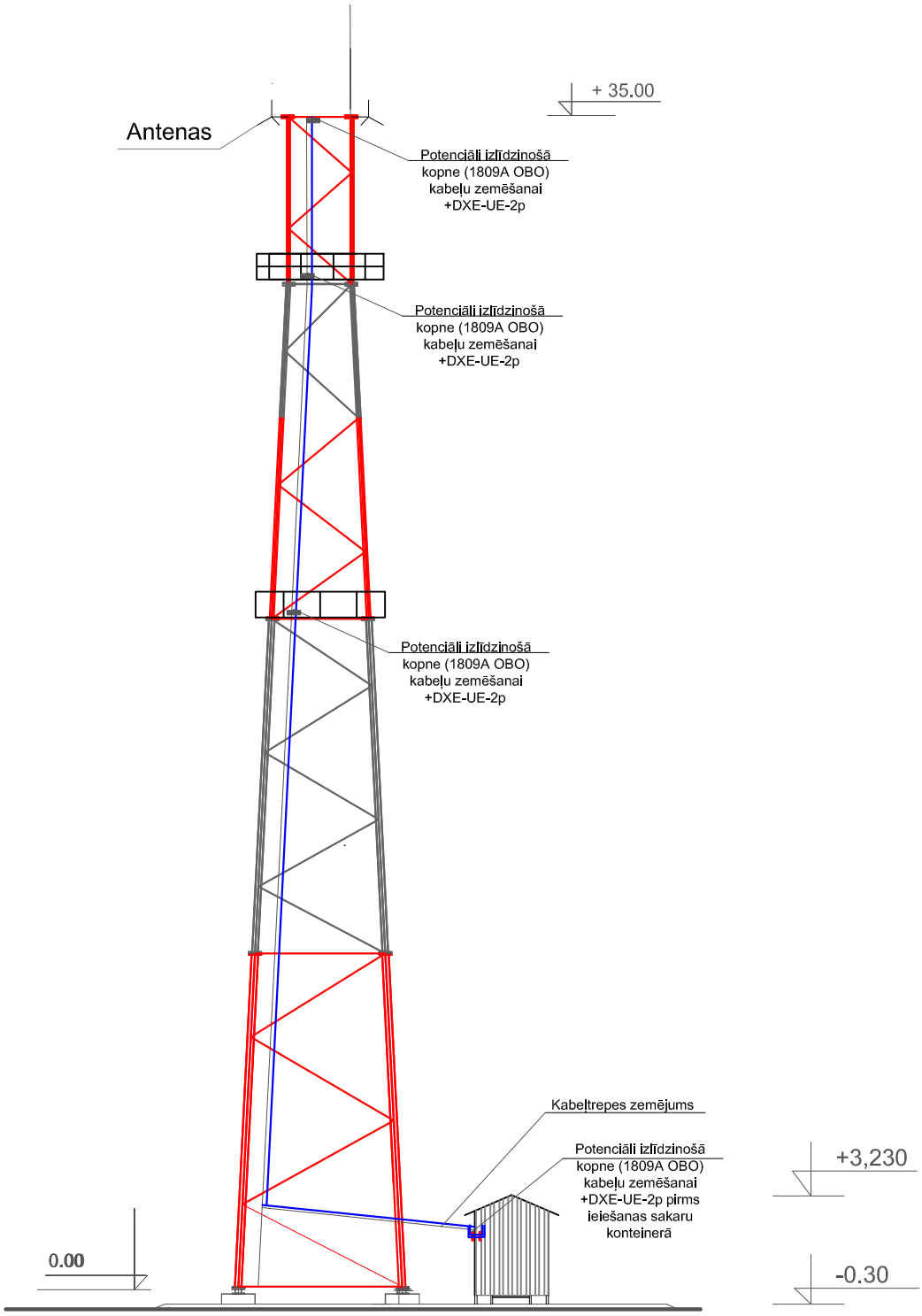

Būvniecības ierosinātājs: VAS "Latvijas Gaisa Satiksme", Reģ. nr. 40003038621 Muzeju iela 3, Lidosta Riga, Marupes nov., Latvia			
		Paraksts	*Datums*
EL daļas vad.	*V.Ševčuks*		*27.06.2019*
Izstrādāja	*M.Štālbergs*		*27.06.2019*

Objekts:
Esošā objekta Retranslators "Ventspils"modernizācija

Adrese:
Pērkoņu iela 23, Ventspils, LV-3601

Lapas nosaukums:
Koaksiālo kabeļu zemējums

Būvprojekta izstrādātājs:
SIA "BM Projekts"
Upesgrīvas iela 16, Rīga,
Mārupes novads, LV-1002
Tālr.: +371 29762257

©All rights reserved.
©Izmantojams saskaņā ar autortiesību likumu

Pasūtījuma nr.: 02/19/58
Arhīva nr.: 26.04.2019/01
Mērogs: b/m

Stadija	Lapas	Ras. Nr.
EL		EL-1.4

MATERIĀLU SPECIFIKĀCIJA
Antenu uzstādišana - ESS

(būvdarbu veids vai konstruktīvā elementa nosaukums)

Apjomi sastādīti, pamatojoties uz daļas rasējumiem.

1	*Antena Kathrein 513031 (un visi nepieciešmie montāzas materiāli)*	*kpl.*	1
2	*Antena Kathrein 503131 (un visi nepieciešmie montāzas materiāli)*	*kpl.*	1
3	Spliteris Kathrein 75111125 (un visi nepieciešamie montāžas materiāli)	*kpl.*	2
4	*Jumper LMR 400*	*gb.*	10

DARBU APJOMS
Antenu uzstadīšanai - ESS

(būvdarbu veids vai konstruktīvā elementa nosaukums)

Apjomi sastādīti, pamatojoties uz daļas rasējumiem.

1	*Antenas uzstādīšana*	*gb.*	2
2	Spliteru montāža	*gb.*	2
4	*Jumper montāža*	*gb.*	10
5	*Sistēmas saslēgšana, konfigurēšana, testēšana*	*obj.*	*1*
6	*Nodošanas dokumentācijas sagatavošana*	*kpl.*	*1*
7	*Kabeļa marķējums*	*kpl.*	*1*

Projektā neiekļautos papildarbus būvniecības kompānijai veikt balstoties uz savu personīgo pieredzi.

Projektā izmantotos materiālus un iekārtas iespējams aizstāt ar analogiem tādas pašas kvalitātes, dizaina materiāliem ņemot vērā iekārtu un materiālu specifiskās īpašības;

Materiālu komplektāciju veikt atbilstoši izstrādātājam projektam un ražotāju izdotajām instrukcijām.

Būvniecības ierosinātājs: VAS "Latvijas Gaisa Satiksme", Reģ. nr. 40003038621 Muzeju iela 3, Lidosta Riga, Marupes nov., Latvia				Objekts: Esošā objekta Retranslators "Ventspils"modernizācija	Būvprojekta izstrādātājs: SIA "BM Projekts" Upesgrīvas iela 16, Rīga, Mārupes novads, LV-1002 Tālr.: +371 29762257
		Paraksts	*Datums*	Adrese: Pērkoņu iela 23, Ventspils, LV-3601	©All rights reserved. ©Izmantojams saskaņā ar autortiesību likumu
				Lapas nosaukums:	Pasūtījuma nr.: 02/19/58 Arhīva nr.: 26.04.2019/01 Mērogs: b/m
EL daļas vad.	*V.Ševčuks*		*27.06.2019*	Materiālu specifikācija ESS	Stadija / Lapas / Ras. Nr.
Izstrādāja	*M.Štālbergs*		*27.06.2019*		EL / / EL-1.5

MATERIĀLU SPECIFIKĀCIJA

ELEKTROAPGĀDE, ĀRĒJIE TĪKLI - ELT

(būvdarbu veids vai konstruktīvā elementa nosaukums)

Apjomi sastādīti, pamatojoties uz daļas rasējumiem.

1	*Kabelis NYM-J 3x2,5*	*m*	40	*DRAKA*
2	*Kabelis NYM-J 3x1,5*	*m*	10	*DRAKA*
2	*Kabeļtrepe 200mm*	*m*	*4*	
3	*Kabeļtrepes vāks 200mm*	*m*	*5*	
4	*Visi nepieciesamie materiāli kapeļtrepes vāka montāžai*	*obj.*	*1*	
5	*Kabeļa gala apdare STKO4.27*	*gb.*	*5*	
6	*Kabeļu termināls*	*gb.*	*2*	
7	*Parsprieguma aizsardzība V20-C*	*gb.*	*1*	
8	*Aizsargslēdzis 1.p C16A*	*gb.*	*2*	*ABB*
9	*Kabelis MMJ 3x4*	*m*	20	*DRAKA*
10	*Virsapmetuma sadales skapis 18 mod. Ip 44*	*kpl.*	1	
11	*Automatsledzis 10A 1P C*	*gb.*	3	
12	Automātsledzis 6A 1P C	*gb.*	12	
13	*Pārslēdzis OT25F3C*	*gb.*	*1*	*ABB*
14	*20W LED prožektors 2700K IP66 ar kustības sensoru - FL5493*	*gb.*	*1*	
15	*Kabeļu ievadplāksnes gumijas FIMO GTR 25 6110001025*	*gb.*	4	
16	*Kabeļu ievadplāksnes gumijas FIMO GTR 40 6110001040*	*gb.*	9	
17	*Kabeļu ievadplāksnes gumijas FIMO GRR 1x1/2" -40 6108381012*	*gb.*	3	
18	*Kabeļu ievadplāksnes gumijas FIMO GRR 1x1/4" -40 6108381014*	*gb.*	4	
19	*Kabeļu ievadplāksnes gumijas FIMO GRR 1x7/8" -40 6108381078*	*gb.*	3	
20	*Kabeļu stiprinājumi Fimo sRF M/ 1x1/2"S (14) 6115560014*	*gb.*	33	
21	*Kabeļu stiprinājumi Fimo sRF M/ 1x7/8" (28) 6115560078*	*gb.*	50	
22	*Kabeļu stiprinājumi Fimo sRF M/ 1x11 M 6115560011*	*gb.*	33	
23	*Metāla tipa sadalne (stiprināt uz sienas) IP44, (izmēru precizēt)*	*kpl.*	*1*	*ABB*
24	*Sadalnes montāžas materiāli*	*kpl.*	*1*	*ABB*
25	*Sadalnes zemējums*	*kpl.*	*1*	
26	*Kabeļa marķējums*	*kpl.*	*1*	

DARBU APJOMS

ELEKTROAPGĀDE, ĀRĒJIE TĪKLI - ELT

(būvdarbu veids vai konstruktīvā elementa nosaukums)

Apjomi sastādīti, pamatojoties uz daļas rasējumiem.

1	*Kabeļa gala apdares montāža*	*gb.*	*2*	
2	*Sadalnes montāža (ierīkot esošo aiviācijas sadali un transformatoru vienā sadalē)*	*kpl*	*1*	
3	*Sadalnes komutācijas iekārtu montāža*	*gb.*	*4*	
4	*Kabeļa montēšana uz kabeļtrepes*	*m*	*70*	
5	*Virsapmetuma sadales skapja 18 mod. Ip 44 montāža.*	*gb.*	*1*	
6	*Proj. Bypass sadali saslēgt ar esošo sadalni. Saglabāt esošo automātslēdzi*	*gb.*	*1*	
7	*automātslēdzu ierīkošana*	*gb.*	*17*	
8	*Sadalnes zemējuma montāža*	*kpl*	*1*	
9	*Uzstādīt āra apgaismojumu ar kustību sensoru (sasēgt ar 7 gr.) pie konteinera apgaismojuma*	*gb.*	*1*	
10	*Nomainīt kabeļu stiprinājumus*	*gb.*	*117*	
11	*Nomainīt ievadplāksnes gumijas*	*gb.*	*23*	
12	*Nodošanas dokumentācijas sagatavošana*	*kpl*	*1*	

Būvniecības ierosinātājs:
VAS "Latvijas Gaisa Satiksme", Reģ. nr. 40003038621
Muzeju iela 3, Lidosta Riga, Marupes nov., Latvia

Objekts:
Esošā objekta Retranslators "Ventspils"modernizācija

Adrese:
Pērkoņu iela 23, Ventspils, LV-3601

Būvprojekta izstrādātājs:
SIA "BM Projekts"
Upesgrīvas iela 16, Rīga,
Mārupes novads, LV-1002
Tālr.: +371 29762257

©All rights reserved.
©Izmantojams saskaņā ar autortiesību likumu

		Paraksts	Datums
EL daļas vad.	*V.Ševčuks*		*27.06.2019*
Izstrādāja	*M.Štālbergs*		*27.06.2019*

Lapas nosaukums:
Materiālu specifikācija ELT

Pasūtījuma nr.: 02/19/58
Arhīva nr.: 26.04.2019/01
Mērogs: b/m

Stadija	Lapas	Ras. Nr.
EL		EL-1.6

MATERIĀLU SPECIFIKĀCIJA
Zibensaizsardzības Kontūrs - ELT_ZA

(būvdarbu veids vai konstruktīvā elementa nosaukums)

Apjomi sastādīti, pamatojoties uz daļas rasējumiem.

Nr.	Darba nosaukums	Mērv.	Daudz.	Piezīmes
1	Pieslēgumspaile pie zem. kontura	gb	2	
2	pieslēgumklemme pie metāla konstruksijām. (kabeļ trepes , udens notekcaurules utt.) (50 gb)	kpl	1	
3	Potenciālu izlīdzināšanas kopne 8 vietas kabeļiem, kabeļu trepe	kpl	1	
4	Potenciālu izlīdzināšanas kopne 24 vietas kabeļiem	kpl	1	
5	Potenciāli izlīdzinošā kopne (1809A OBO) +DXE-UE-2p	kpl	4	
6	***Fīderu zemējums Fimo KMT 1/2" P E 61 1540 9012***	***gb.***	***8***	
7	***Fīderu zemējums Fimo KMT 11 P E 61 1540 9014***	***gb.***	***8***	
8	***Fīderu zemējums Fimo KMT 7/8" P E 61 1540 9078***	***gb.***	***12***	
9	Zemejuma L-leņķis koaksiālā kabeļa pārsprieguma aizsardzības stiprināšanai	gb	2	
10	zemējuma kabelis	m	20	

DARBU APJOMS
Zibensaizsardzības Kontūrs - ELT_ZA

(būvdarbu veids vai konstruktīvā elementa nosaukums)

Apjomi sastādīti, pamatojoties uz daļas rasējumiem.

Nr.	Darba nosaukums	Mērv.	Daudz.	Piezīmes
1	Poteinciālu izlīdzināšanas kopnes montāža, ieskaitot visus nepieciešamos darbus un materiālus	gb	2	
2	Poteinciālu izlīdzināšanas kopnes montāža (1809A OBO) +DXE-UE-2p, ieskaitot visus nepieciešamos darbus un materiālus	gb	4	
3	L leņķa montāža	gb	1	
4	Koaksiālā kabeļa zemējuma montāža	gb	28	
5	Mitrumnecaurlaidīga viela (silicijorganiska kaučuka vai bitumena)	kg	1	
6	Kontrolmērijumu veikšana	kpl	1	

Projektā neiekļautos papildarbus būvniecības kompānijai veikt balstoties uz savu personīgo pieredzi.

Projektā izmantotos materiālus un iekārtas iespējams aizstāt ar analogiem tādas pašas kvalitātes, dizaina materiāliem ņemot vērā iekārtu un materiālu specifiskās īpašības;

Materiālu komplektāciju veikt atbilstoši izstrādātājam projektam un ražotāju izdotajām instrukcijām.

Būvniecības ierosinātājs: VAS "Latvijas Gaisa Satiksme", Reģ. nr. 40003038621 Muzeju iela 3, Lidosta Riga, Marupes nov., Latvia				Objekts: Esošā objekta Retranslators "Ventspils"modernizācija	Būvprojekta izstrādātājs: SIA "BM Projekts" Upesgrīvas iela 16, Rīga, Mārupes novads, LV-1002 Tālr.: +371 29762257
		Paraksts	Datums	Adrese: Pērkoņu iela 23, Ventspils, LV-3601	©All rights reserved. ©Izmantojams saskaņā ar autortiesību likumu
				Lapas nosaukums: Materiālu specifikācija ELT ZA	Pasūtījuma nr.: 02/19/58 Arhīva nr.: 26.04.2019/01 Mērogs: b/m
EL daļas vad.	V.Ševčuks		27.06.2019		Stadija: EL; Lapas: ; Ras. Nr.: EL-1.7
Izstrādāja	M.Štālbergs		27.06.2019		

SERTIFIKĀTI UN APLIECĪBAS

LATVIJAS REPUBLIKAS UZŅĒMUMU REĢISTRS

KOMERSANTA REĢISTRĀCIJAS APLIECĪBA

Nosaukums:

SIA "BM-projekts"

Veids: Sabiedrība ar ierobežotu atbildību

Vienotais reģistrācijas numurs: 40103196966

Reģistrācijas datums komercreģistrā: 21.10.2008

Reģistrācijas vieta: Rīgā

Apliecības izdošanas datums: 20.11.2008

Latvijas Republikas Uzņēmumu reģistra

Valsts notāre* Kesmina Daiga

K 084313

Latvijas Republikas Uzņēmumu reģistrs. Pērses iela 2, Rīga, LV-1011, Latvija. Reģ.Nr.90000270634. Tālr. (371) 67031703, fakss (371) 67031793, internets:http//www.ur.gov.lv

BŪVNIECĪBAS, ENERĢĒTIKAS UN MĀJOKĻU VALSTS AĢENTŪRA
Mucenieku ielā 3, Rīgā, LV-1050 ♦ Tālr. 67041900 ♦ Fakss 67041934 ♦ e-pasts: ma@ma.gov.lv

Rīgā

BŪVKOMERSANTA REĢISTRĀCIJAS APLIECĪBA

izsniegta
sabiedrībai ar ierobežotu atbildību
BM-projekts

vienotais reģistrācijas numurs : *40103196966*

Komersants reģistrēts Būvkomersantu reģistrā *2008.gada 15.decembrī* (lēmums Nr. *10662*) saskaņā ar Ministru kabineta 2005. gada 28.jūnija noteikumiem Nr.453 "Būvkomersantu reģistrācijas noteikumi"

Būvkomersanta reģistrācijas Nr. ***7008-R***

Ikgadējais informācijas atjaunošanas datums :*15.decembris*

Atbildīgā amatpersona -
Būvniecības departamenta direktors E.Pārups

Z.V.

KOPIJA

KOMERCREĢISTRA IESTĀDE

LATVIJAS REPUBLIKAS UZŅĒMUMU REĢISTRS

KOMERSANTA REĢISTRĀCIJAS APLIECĪBA

Nosaukums:

Sabiedrība ar ierobežotu atbildību "Tele2"

Veids: Sabiedrība ar ierobežotu atbildību

Vienotais reģistrācijas numurs: 40003272854

Reģistrācijas datums uzņēmumu reģistrā: 15.11.1995

Reģistrācijas datums komercreģistrā: 26.04.2004

Reģistrācijas vieta: Rīgā

Apliecības izdošanas datums: 26.04.2004

Latvijas Republikas Uzņēmumu reģistra

Valsts notārs Zete Antra

LATVIJAS REPUBLIKAS UZŅĒMUMU REĢISTRS

Latvijas Republikas Uzņēmumu reģistrs. Pērses iela 2, Rīga, LV-1011, Latvija Tālr. 7031703, Fakss (371) 7031793, e-pasts: riga@ur.gov.lv, internets:http//www.ur.gov.lv

C 031568

KOPIJA PAREIZA
SIA TELE2 LĪG. UN PROJ. ADMINISTRATORE
RĪGĀ, 2006.gada 3.martā

L.LAURENOVIČA

SABIEDRĪBA AR IEROBEŽOTU ATBILDĪBU TELE2 LATVIJAS REPUBLIKA

DENISS MIŠEŅINS

Personas pamatdati

Vārds Deniss

Uzvārds Mišeņins

Sertifikāta pamatdati

Sertifikāta numurs 3-01872

Sertifikāts piešķirts 21.11.2018

Specialitāte Projektēšana

Statuss Aktīvs

Darbības sfēras/jomas

Sfēras numurs	Sfēra/Joma	Sfēras/Jomas piešķiršanas datums	Sfēras/Jomas derīguma termiņš	Sertificēšanas institūcija	Sfēras statuss	Izglītība atzīta
03-20-00299	Ēku konstrukciju projektēšana	21.11.2018	Beztermiņa	LBS BSSI ()	Aktīvs	Nē

> **Statusa izmaiņu vēsture**

> **Pārreģistrācijas vēsture**

Būvniecības valsts kontroles birojs

Informācijas pārpublicēšanas gadījumā atsauce uz Būvniecības informācijas sistēmu obligāta.

LATVIJAS ELEKTROENERĢĒTIĶU UN ENERGOBŪVNIEKU
ASOCIĀCIJAS SPECIALIZĒTAIS SERTIFIKĀCIJAS CENTRS
ŠMERĻA IELĀ 1, RĪGA, LV 1006, LATVIJA

SERTIFIKĀTS

Vitālijs Ševčuks
(pers.kods 060186-10630)

Sertifikāts apliecina, ka tā saņēmējs saskaņā ar Latvijas Elektroenerģētiķu un Energobūvnieku asociācijas Specializētā Sertifikācijas centra nolikumu par sertifikātu izsniegšanas kārtību, kas atbilst LATAK 03.03.2016. un 03.03.2016. apstiprinātajām kvalifikācijas prasībām, ir kompetents veikt darbus šādās jomās:

Elektroietaišu līdz 1 kV projektēšana
Elektroietaišu no 1 kV līdz 35 kV projektēšana

1. Gaisvadu līnijas un kabeļlīnijas līdz 1 kV, no 1 kV līdz 35 kV
2. Transformatoru apakšstacijas un sadales punkti no 1 kV līdz 35 kV
3. Ēku elektroinstalācija līdz 1 kV
4. Būvju zibensaizsardzība un pārspriegumaizsardzība līdz 1 kV
5. Ugunsdzēsības un apsardzes sistēmas

Bez objekta nosaukuma, sertifikāta saņēmēja paraksta sertifikāta kopija nav derīga
Pērkoņu iela 23, Ventspils, Ventspils nov. _____**(objekts)**
_____**(paraksts)**

Sertifikāts Nr. **3-00151**

Sertifikāta izsniegšanas datums: **27.04.2015./15.03.2017**

Sertifikāta derīguma termiņš: **beztermiņa**

LEEA SpecSC lēmums: **Nr. 9, 27.04.2015./ Nr.106, 15.03.2017.**

Aktuālākā informācija pieejama Būvniecības informācijas sistēmā (BIS)

LEEA Specializētā Sertifikācijas centra vadītāja
M. Kavosa

LA AK-S3-236

Gjensidige

ADB "Gjensidige", Žalgirio g. 90, LT-09303, Viļņa, Lietuva

ADB "Gjensidige" Latvijas filiāle, Reģ. Nr. 40103595216
Brīvības iela 39, Rīga, LV-1010, Latvija

Tel. 67112222
info@gjensidige.lv
gjensidige.lv

Profesionālās civiltiesiskās atbildības apdrošināšanas polise

Professional indemnity insurance policy

Polises numurs **GJELV1061347**
Policy number

Apdrošinājuma ņēmējs Policyholder	BM-PROJEKTS SIA, reģ. Nr. 40103196966 PĀRSLAS IELA 3B, RĪGA, LV-1002, LATVIJA
Apdrošinātais Insured	Saskaņā ar pielikumu Nr.1
Apdrošināšanas periods Insurance period	22.09.2018 00:00 - 21.09.2019 23:59
Retroaktīvais periods Retroactive period	15.05.2015 - 21.09.2018
Līguma darbības teritorija Insurance place	Latvija
Apdrošināšanas veids Insurance policy type	Būvspeciālistu profesionālā civiltiesiskā atbildības apdrošināšana Building specialists' professional indemnity insurance

Apdrošināšanas nosacījumi
Insurance conditions

Apdrošināšanas objekts Insurance objects	Apdrošinātā profesionālā civiltiesiskā atbildība par tā pieļautu kļūdu vai nolaidību, kuras rezultātā nodarīti zaudējumi trešajai personai, veicot Apdrošināto profesionālo darbību. The professional third party liability of the Insured for his/her mistakes or negligence, in the result of which losses were caused to a third party while performing the Insured Professional Activities.
Apdrošinātā profesionālā darbība Insured professional activity	Projektēšana, Autoruzraudzība, projektu vadība.
Projekta / veicamo darbu apraksts Description of project / performed works	-
Apdrošināšanas noteikumi Insurance terms & conditions	Profesionālās civiltiesiskās atbildības apdrošināšanas noteikumi Nr.7.4/2 Civiltiesiskās atbildības apdrošināšanas speciālie noteikumi Nr.7.4/2-1 "Būvspeciālistu profesionālā civiltiesiskā atbildība" Professional indemnity insurance terms and conditions No.7.4/2 Special third party liability insurance regulations No. 7.4/2-1 "Building specialists' professional third party liability"

Atbildības limits, apdrošināšanas prēmija, pašrisks
Liability limit, insurance premium, deductible

Atbildības limits par apdrošināšanas periodu kopā Liability limit for the period in aggregate	150 000,00 EUR
Atbildības limits par vienu apdrošināšanas gadījumu Liability limit for each and every claim	150 000,00 EUR
Apdrošinātā paša risks Deductible of the Insured	700,00 EUR Par katru apdrošināšanas gadījumu For each and every claim
Apdrošināšanas prēmija Insurance premium	1 200,00 EUR (Viens tūkstotis divi simti euro 00 centi) 1 200,00 EUR (One thousand two hundreds EUR 00 ct)

Prēmijas maksājumu grafiks
Premium payment schedule

Summa, EUR Amount	**Samaksāt līdz** Due date	**Summa, EUR** Amount	**Samaksāt līdz** Due date
1 200,00	22.09.2018		

Ja polisē norādītā apdrošināšanas prēmija vai tās pirmā daļa netiek samaksāta polisē norādītajā termiņā un apmērā, tad apdrošināšanas līgums nav stājies spēkā no tā noslēgšanas brīža. Atsevišķs paziņojums par to, ka apdrošināšanas līgums nav stājies spēkā, apdrošinājuma ņēmējam nosūtīts netiek.
In case Insurance Premium or first premium installment is not paid in due time and to the foreseen amount, Insurance Contract shall be invalid as of its conclusion moment. No separate notice will be sent to the Policyholder on invalidity of the Contract.

Īpašie nosacījumi
Special conditions

Polises numurs **GJELV1061347**
Policy number

-

Riska informācija
Information about risk

Plānotais apgrozījums / līguma summa – 1000000 EUR.
Vai pēdējo 5 gadu laikā ir bijušas izvirzītas sūdzības/pretenzijas pret Apdrošinājuma ņēmēju vai Apdrošinātajiem? – Nē.
Polise visiem objektiem.
Objektu grupas: [1] [2] [3]. Ceļi, Dzīvojamās un administratīvas ēkas, Elektrolīnijas, sakaru līnijas, Industriālās ēkas (t.sk. noliktavas), Inženierkomunikācijas, Mācību, medicīnas ēkas, Sporta vai atpūtas būves.

Veicot apdrošināšanas prēmijas apmaksu (vai pirmo apdrošināšanas prēmijas maksājumu) vai parakstot apdrošināšanas līgumu, es piekrītu un apliecinu, ka:
• visi manis sniegtie dati, kas iekļauti šajā apdrošināšanas līgumā un tā pielikumos, ir patiesi un pareizi;
• es esmu iepazīstināts ar piemērojamiem apdrošināšanas līguma noteikumiem, man ir izsniegti noteikumi, un tie man ir saprotami;
• es esmu informēts, ka apdrošināšanas līguma noteikumi un cita saistošā informācija ir pieejama Apdrošinātāja interneta vietnē www.gjensidige.lv vai Apdrošinātāja birojā.
By paying the insurance premium (or the first payment of the insurance premium) or signing the insurance agreement, I hereby agree and confirm that:
• all the data provided by me, contained in this insurance agreement and its annexes, are true and correct;
• I have been introduced with the applicable terms and conditions of the insurance agreement, terms and conditions have been provided to me, and I have understood them;
• I have been informed that the terms and conditions of the insurance agreement and other related information are available on the Insurer's web page www.gjensidige.lv or at the Insurer's office.

Informācija par personas datu apstrādi:
• es esmu informēts, ka Apdrošinātājs veic manu personas datu apstrādi nolūkā noslēgt un izpildīt apdrošināšanas līgumu;
• es esmu informēts, ka Apdrošinātājs var apstrādāt veselības datus nolūkā noslēgt un izpildīt apdrošināšanas līgumu, ja ir sniegta datu subjekta piekrišana, vai ja tas ir nepieciešams atlīdzības novērtēšanai;
• es esmu informēts, ka Apdrošinātājam ir tiesības nodot personas datus tiesībsargājošām iestādēm, bankām, valsts vai pašvaldību institūcijām, publiskiem reģistriem, ārstniecības iestādēm, Gjensidige Forsikring ASA grupas sabiedrībām, citām apdrošināšanas sabiedrībām, apdrošināšanas starpniekiem, apdrošināšanas atlīdzību pārvaldības partneriem, IT pakalpojumu sniedzējiem, arhivēšanas pakalpojumu sniedzējiem, pakalpojumu kvalitātes novērtēšanas pakalpojumu sniedzējiem, zvanu centra pakalpojumu sniedzējiem un citām trešajām personām uz likumiska vai līgumiska pamata, ja tas nepieciešams Apdrošinātājam tā apdrošināšanas darbību veikšanai. Apdrošinātājam ir tiesības datu subjekta personas datus nodot personām, kuru darbība ir saistīta ar parādu piedziņu vai parādnieku datu bāzes izveidošanu, uzturēšanu vai izmantošanu, ja tas nepieciešams parāda piedziņai no datu subjekta;
• es esmu informēts, ka man ir tiesības piekļūt saviem personas datiem, kurus apstrādā Apdrošinātājs, un saņemt informāciju par to, kā personas dati tiek apstrādāti, kā arī pieprasīt labot nepilnīgus, nepareizus vai neprecīzus datus, kā arī tiesības pieprasīt, lai personas dati tiek izdzēsti, ierobežot vai aizliegt to apstrādi, kā arī pieprasīt pārsūtīt personas datus vai iesniegt sūdzību uzraudzības iestādei.
Detalizēta informācija par personas datu apstrādes principiem, tajā skaitā, par mārketinga saziņu, ir pieejama Apdrošinātāja interneta vietnē www.gjensidige.lv/privatums. Apdrošinātāja datu aizsardzības speciālista e-pasta adrese: dpo@gjensidige.lt.
Information on personal data processing:
• I have been informed that the Insurer is processing personal data with a purpose to conclude and execute the insurance agreement;
• I have been informed that the Insurer can process health data with a purpose to conclude and execute the insurance agreement, subject to consent of the data subject, or if it is necessary for assessment of the claim;
• I have been informed that the Insurer has the right to provide the personal data to law enforcement authorities, banks, national or municipal authorities, public registers, healthcare institutions, Gjensidige Forsikring ASA group companies, other insurance companies, insurance brokers, insurance claim handling partners, IT service providers, archiving service providers, service quality assessment service providers, call center service providers and any other third parties based on a legal or contractual basis if that is necessary for the Insurer to carry out its insurance activities. The Insurer also has the right to provide personal data to parties whose activities are related to debt collection and/or processing of a debtor database if that is necessary for collecting a debt from a data subject;
• I have been informed that I have a right to access my personal data processed by the Insurer, and to receive information how the personal data is processed and to have incomplete, incorrect or inaccurate data to be rectified, as well as the right to demand that the personal data is erased, to limit or object to the processing thereof, and to request that the personal data be transferred, or to file a complaint to a supervisory authority.
Detailed information on the personal data processing principles, including marketing communication, is available on the Insurer's website: www.gjensidige.lv/privatums. E-mail of the data protection officer of the Insurer: dpo@gjensidige.lt.

Informācija par tiešo mārketingu (piemērojams tikai fiziskām personām):
• Es saprotu, ka mani personas dati tiks apstrādāti tiešā mārketinga nolūkos tikai ja es esmu sniedzis piekrišanu attiecībā uz to. Piekrišana (ja tāda ir sniegta) ir derīga 24 mēnešus no piekrišanas sniegšanas dienas vai līdz brīdim, kad ir spēkā vismaz viens apdrošināšanas līgums, kuram es esmu puse, un 24 mēnešus pēc tā izbeigšanas (atkarībā no tā, kurš termiņš ir ilgāks). Ja tiešā mārketinga piekrišana tiek sniegta vairākos gadījumos, spēkā ir pēdējā piekrišana. Es esmu informēts, ka es varu jebkurā laikā pārskatīt, mainīt vai atcelt sniegto piekrišanu, zvanot pa tālruni 67112222, interneta vietnē www.gjensidige.lv vai sūtot e pastu uz info@gjensidige.lv.
Information regarding direct marketing (applies to natural persons only):
• I understand that my personal data will be processed for direct marketing purposes only if I have provided consent to that effect. Such consent (if provided) will be valid for 24 months from the date of providing the consent or until at least one insurance contract to which I am a party is valid, and for 24 months from the termination thereof (whichever is longer). If the consent for direct marketing is provided on several instances – the most recent consent is valid. I have been informed that I can review, change or withdraw the consent at any time by calling at 67112222, at Insurer's website www.gjensidige.lv or by sending an e mail to info@gjensidige.lv.

Atlīdzību pieteikšana Claims report	www.gjensidige.lv / Neskaidrību gadījumā zvaniet +371 67112222 www.gjensidige.lv / For more information call +37167112222

Polise ir sagatavota elektroniski un derīga bez paraksta un zīmoga.
Policy has been issued electronically and is valid without signature or stamp.

Izdošanas datums, vieta Date, place of issue	20.09.2018, Rīga 20.09.2018, Riga

Polises numurs
Policy number

GJELV1061347

Apdrošinātājs Insurer	**Polisi izsniedza** Policy issued by	**Apdrošinājuma ņēmējs** Policyholder
ADB “Gjensidige” Latvijas filiāle ADB “Gjensidige” Latvian Branch	CONFISIO SIA Tālr.: +37129296486 E-pasts: sigita@confisio.lv	BM-PROJEKTS SIA

Polises numurs **GJELV1061347**
Policy number

Apdrošināto personu saraksts

1 BRESE BAIBA, p.k. 200575-10529, Arhitekts, pieredze specialitātē 17 g.

2 BUMBIERS IVARS, p.k. 061032-11802, Arhitekts, pieredze specialitātē 40 g.

3 DĀLE DIDZIS, p.k. 040687-10526, projektētājs, pieredze specialitātē 9 g.

4 GORBATENKO NATAĻJA, p.k. 130383-11641, projektētājs, pieredze specialitātē 10 g.

5 GRIEZNIS MĀRCIS, p.k. 230787-12318, projektētājs, pieredze specialitātē 4 g.

6 JAKOVĻEVA SARMĪTE, p.k. 280187-11850, projektētājs, pieredze specialitātē 5 g.

7 MEDNIS JĀNIS, p.k. 180990-11709, projektētājs, pieredze specialitātē 2 g.

8 MIŠEŅINS DENISS, p.k. 081082-10330, projektētājs, pieredze specialitātē 14 g.

9 POĻAKOVS SERGEJS, p.k. 291075-10617, projektētājs, pieredze specialitātē 25 g.

10 RAKLINSKA MARIJA, p.k. 011274-10426, projektētājs, pieredze specialitātē 20 g.

11 STEPANOVA ELITA, p.k. 040163-10651, Arhitekts, pieredze specialitātē 28 g.

12 TIMOFEJEVS INGARS, p.k. 271183-11155, projektētājs, pieredze specialitātē 13 g.

13 ZIEDIŅŠ TĀLIS, p.k. 080348-10308, projektētājs, pieredze specialitātē 40 g.

14 ZVEJNIEKS GINTS, p.k. 061059-12776, Arhitekts, pieredze specialitātē 25 g.

15 ŠEVČUKS VITĀLIJS, p.k. 060186-10630, projektētājs, pieredze specialitātē 3 g.

PIELIKUMI

Zīmējums Nr. 1

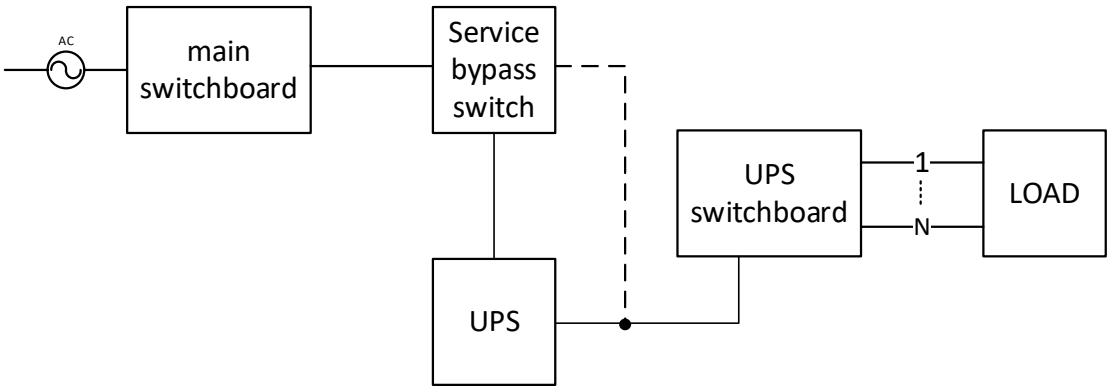

Zīmējums Nr. 2

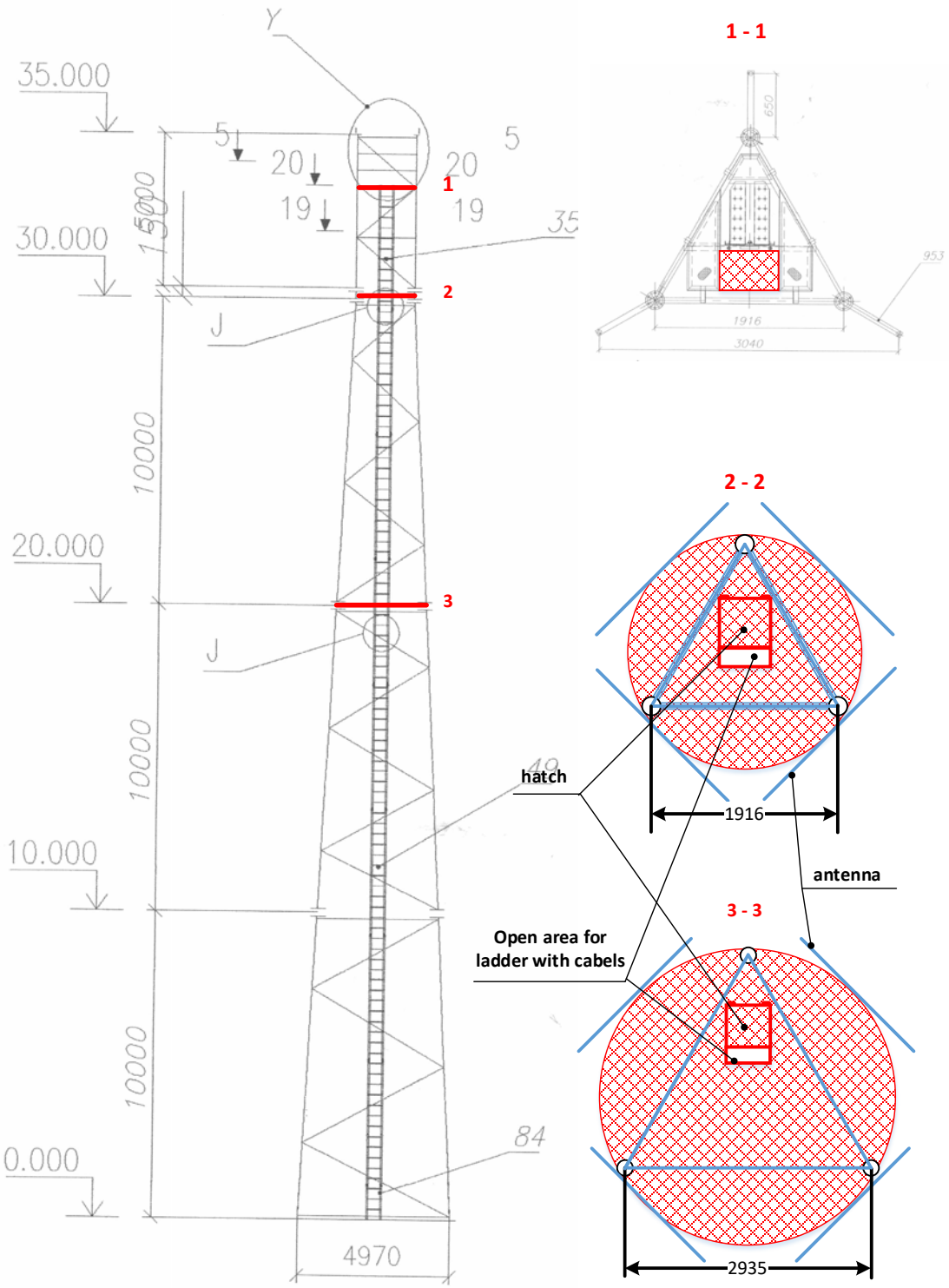
35.000
30.000
20.000
10.000
0.000
15000
10000
10000
10000
5
20
19
20
19
5
35
1
2
3
J
J
Y
84
4970
1 - 1
650
953
1916
3040
2 - 2
hatch
1916
antenna
3 - 3
Open area for
ladder with cabels
2935

Panel Antenna

100–160 MHz

KATHREIN

Polarization

H V

- Heavy duty panel antenna.
- Hot-dip galvanized steel with at least 85 µm zinc layer.

Order No.	601029 K523031
Input	N female
Max. power	1590 W (at 50 °C ambient temperature)
Frequency range	100 – 160 MHz
VSWR	< 1.3
Gain	8 dBd
Impedance	50 Ω
Polarization	Horizontal or vertical
Height/width/depth	1900 x 1900 x 640 mm
Packing size	2000 x 2000 x 850 mm
Weight	35 kg
Wind load	1200 N (at 160 km/h)
Max. wind velocity	200 km/h (incl. 1/2" radial ice)

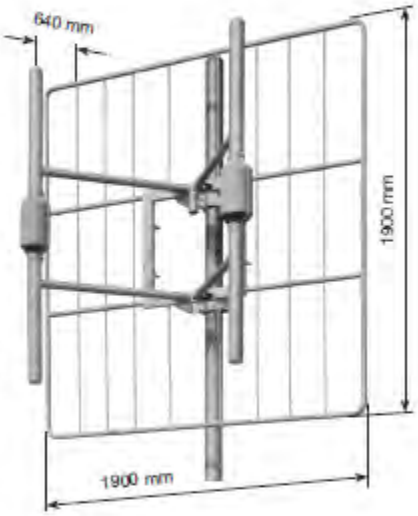

Material: Hot-dip galvanized steel.
All screws and nuts: Stainless steel.

Mounting: By means of a pair of hot-dip gavanized steel clamps 75310466 to pipes of 60 – 115 mm OD, or the pair of clamps 75310465 to pipes of 115 – 200 mm.

Grounding: All metal parts of the antenna including the mounting kit are DC grounded.

Scope of supply: Panel without mounting hardware.

Special features: The fiberglass cover of the radiators keeps the electrical characteristics, even under heavy icing conditions, nearly constant.

Radiation Pattern (at mid-band)

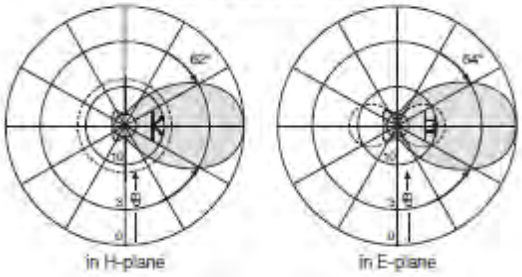

Mounting Hardware for VHF Antennas

Components for mounting VHF antennas to tube masts.

Material: Hot-dip galvanized steel.
Stainless steel bolts and nuts are supplied.

Pair of clamps for one VHF panel

Order No.	Old type number*	Suitable for tube mast of mm ∅	Weight kg
75310466	K61120	60 – 115	3.4
75310465	K61130	115 – 210	4.5

* Number only for reference, do not use for ordering!

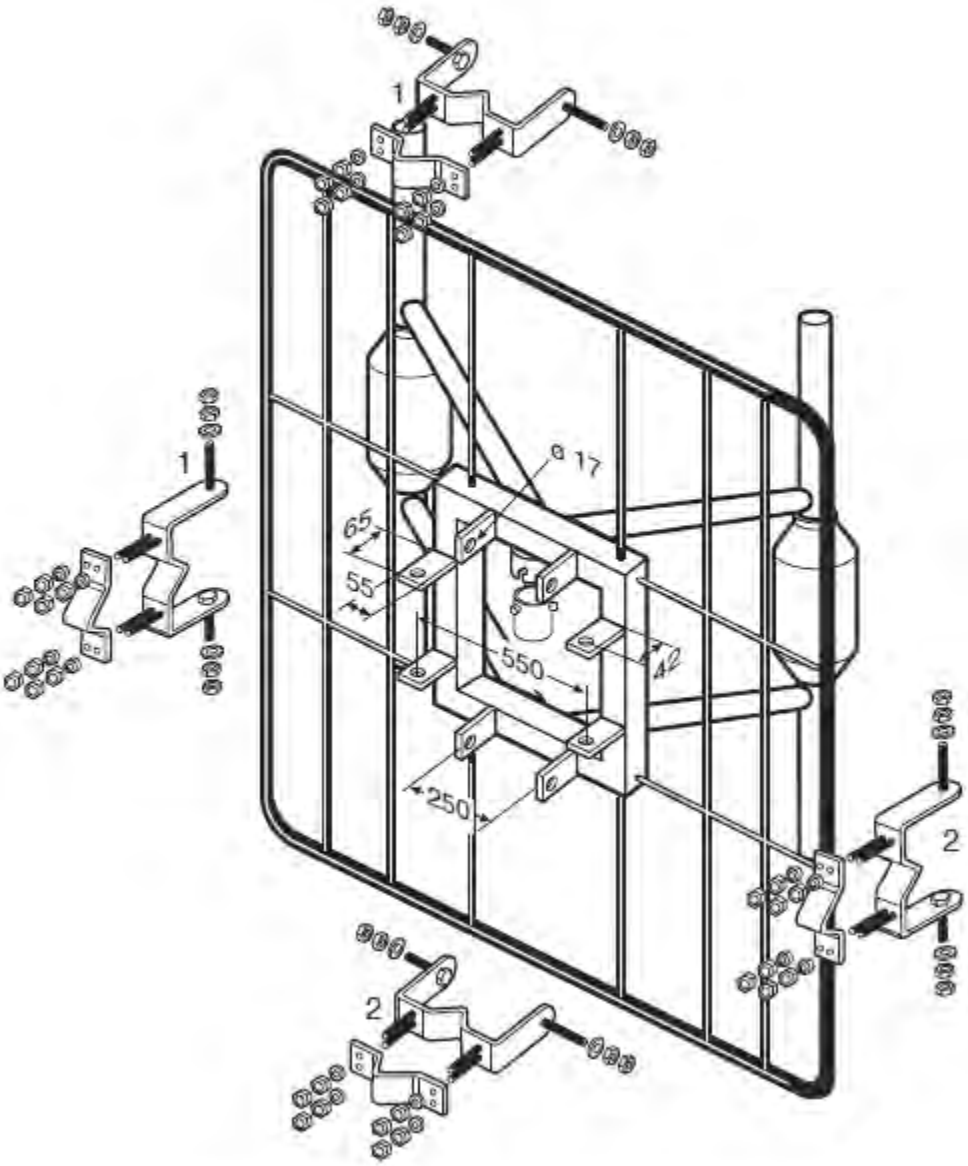

1, 2: Pair of clamps 75310466 for pipes of 60 – 115 mm OD or pair of clamps 75010465 for pipes of 115 – 200 mm OD

Required metric wrenches: 19 mm and 24 mm

Panel Antenna

108–137 MHz

KATHREIN

Polarization

H V

- Broadband Panel Antenna.
- Weather-resistant aluminum.

Order No.	600253 K523131
Input	N female
Max. power input	1550 W (at 35 °C ambient temperature) 880 W (at 50 °C ambient temperature)
Frequency range	108 – 137 MHz
VSWR	< 1.4
Gain	7 dBd
Impedance	50 Ω
Polarization	Horizontal or vertical
Width/height/depth	1600 / 1600 / 700 mm
Packing size	1620 x 850 x 200 mm
Weight	12 kg
Lateral wind load	560 N (at 160 km/h)
Max. wind velocity w/o ice 1/2" radial ice	 200 km/h 120 km/h

Material: Reflector screen and dipoles: Heavy duty alodined aluminum.
Mounting clamps: Hot dip galvanized steel.
All screws and nuts: Stainless steel.

Scope of supply: Antenna including mounting hardware.

Mounting: To masts of 60 – 115 mm OD.

Lightning protection: All metal parts of the antenna are DC grounded.

Radiation Pattern (at mid-band)

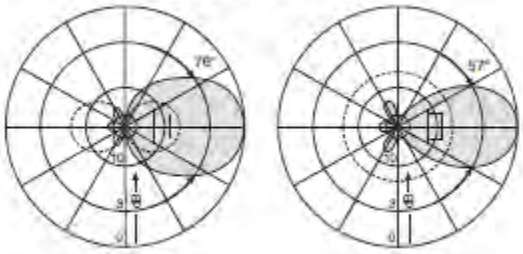

in E-plane in H-plane

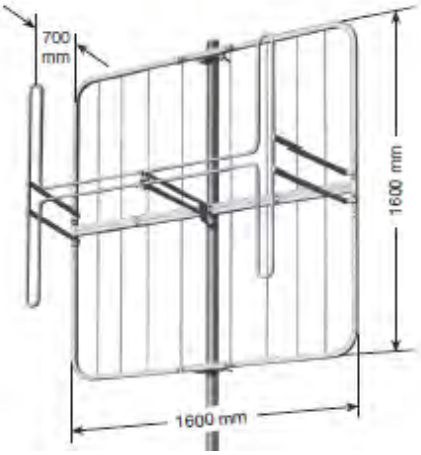

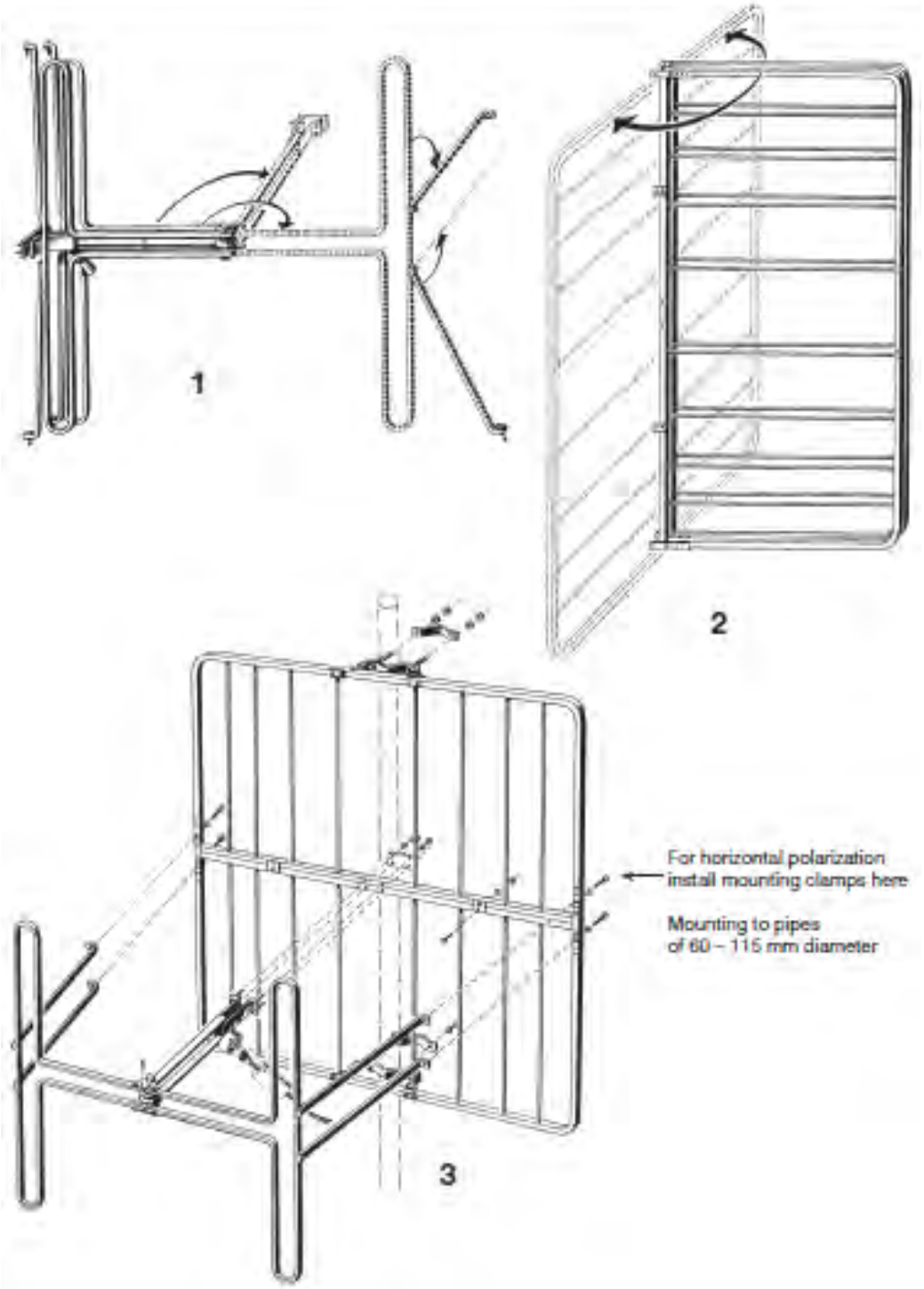
1
2
3
For horizontal polarization
install mounting clamps here
Mounting to pipes
of 60 – 115 mm diameter

Power Splitter
100 – 156 MHz / 225 – 400 MHz
7511112., 7511113.

KATHREIN

New product

Power Splitters for low-loss connection of several antennas:

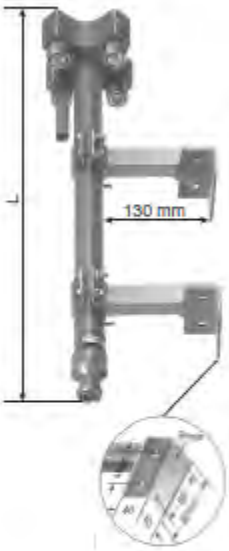

Frequency range MHz	For connecting ... antennas	Length L approx. mm	Max. power Watt 7-16	Max. power Watt N	Type No. for female connection (equipment and antenna side) 7-16	Type No. for female connection (equipment and antenna side) N
100 – 156	2	1135	2000	1000	75111120	75111121
	3	1135	2000	1000	75111122	75111123
	4	1135	2000	1000	75111124	75111125
225 – 400	2	830	1500	750	75111130	75111131
	3	830	1500	750	75111132	75111133
	4	830	1500	750	75111134	75111135

Impedance:	50 Ω
Input and output:	N female or 7-16 female connector
VSWR:	< 1.15
Insertion loss:	< 0.05 dB (of the transformation line)
Material:	Outer conductor: Brass with protective grey paint. Inner conductor: Brass or aluminum.
Mounting:	On flat surfaces using the standard mounting equipment supplied (Bracket arm, 130 mm). To tubes of 30 – 340 mm diameter by means of 2 tension band clamps Type No. 759044 (please order separately).
Pressurization:	The pressurization-tight transformer housing has a ventilation tube to balance out excess pressure. For pressurized operation (typically at 300 mbar) this ventilation tube must be closed with the supplied sealing screw. IP 65 (closed ventilation tube for pressurized operation) IP 53 (opened ventilation tube for non-presserized operation)

759044

Optional mounting accessory:
Tension band clamp

Mounting Hardware
for Power Splitters

KATHREIN

Components for mounting power splitters to tube masts.

Stainless steel bolts and nuts are supplied.

Tension band for mounting medium power splitters

Order No.	Suitable for tube mast of mm ⌀	Weight kg
759044	30 – 340	0.65

Mounting Instruction
Power Splitter
7511112., 7511113.

KATHREIN

1. Tension band clamp, top view

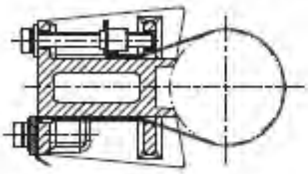

2. Tension band clamp, side view

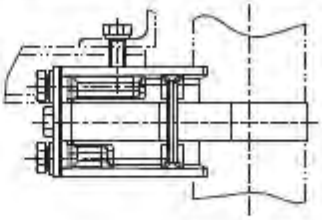

3. Wrap the tension band around the mast, bend it and lock it.

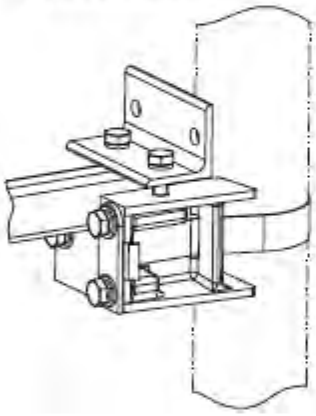

4. Tighten the tension band by the bolt marked.

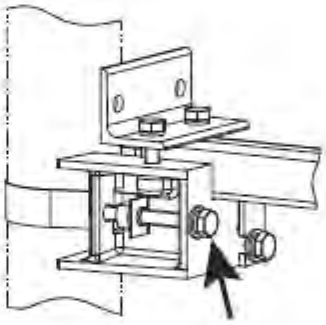

5. Fix the splitter via the brackets supplied to the tension band clamp as shown.

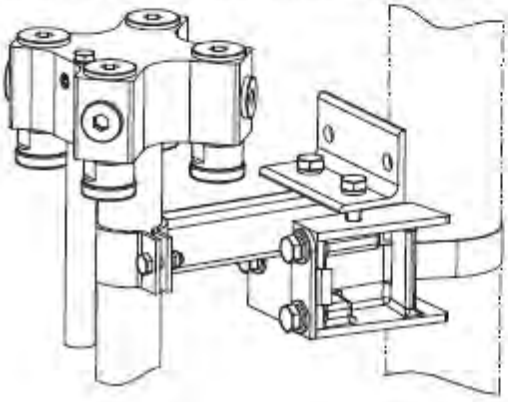

PRODUCT DATA SHEET

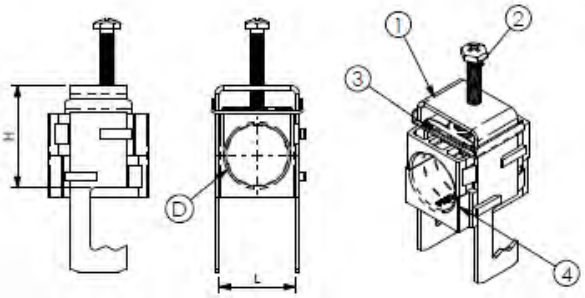

A) SPECIFICATIONS

1 Stainless steel AISI304 bow
Hooking on flat 3-25 and round ø 8-25.
2 Self-locking pressure screw M6 or M8 AISI304
3 Stainless steel AISI304 sliding pressure plate.
4 SAS black P.A.fiberglass saddles

B) RESISTANCE TESTS

UV Test BS-ISO 105-B06
Vibration test conforming to IEC 60068-2-6
Corrosion test: UNI EN ISO 9227
Operating temperature: -30°C +120°C

C) PACKAGING INFORMATION

Packing in boxes.
Label indicating:
product code, article, quantity,
production batch,
FIMO logo and figure.
(Customer code on request).

D) MOUNTING INSTRUCTIONS

IST026

CODE	ARTICLE	ø D	L	H	BOX	WEIGHT
61 1556 0006	sRF M/ 1x6	5 - 6	12	20	50	45
61 1556 0007	sRF M/ 1x7	6 - 7	12	20	50	45
61 1556 0008	sRF M/ 1x8	7 - 8	12	20	50	45
61 1556 0009	sRF M/ 1x9	8 - 9	12	20	50	45
61 1556 0091	sRF M/ 1x9 M	9 - 10	12	20	50	45
61 1556 0010	sRF M/ 1x10	10 - 11	12	20	50	47
61 1556 0011	sRF M/ 1x11	10 - 11	22	34	50	47
61 1556 1012	sRF M/ 1x12	11 - 12	22	34	50	47
61 1556 0013	sRF M/ 1x13	12 - 13	22	34	50	47
61 1556 0014	sRF M/ 1x1/2"S (14)	13 - 14	22	34	50	47
61 1556 0038	sRF M/ 1x3/8" (16)	15 - 16	22	34	50	47
61 1556 0012	sRF M/ 1x1/2" (17)	16 - 17	22	34	50	68
61 1556 0058	sRF M/ 1x5/8" (23)	21 - 23	34	46	50	110
61 1556 0027	sRF M/ 1x7/8"S (27)	26 - 27	34	46	50	108
61 1556 0078	sRF M/ 1x7/8" (28)	27 - 28	34	46	50	108
61 1556 1178	sRF M/ 1x7/8"M (30)	29 - 30	34	46	50	107
61 1556 0118	sRF M/ 1x1.1/8" (38)	36 - 38	46	58	50	128
61 1556 0114	sRF M/ 1x1.1/4" (40)	39 - 40	46	58	50	153
61 1556 0148	sRF M/ 1x1.5/8"S (49)	48 - 49	58	72	25	189
61 1556 0158	sRF M/ 1x1.5/8" (52)	50 - 52	58	72	25	188
61 1556 1214	sRF M/ 1x2.1/4" (60)	59 - 60	70	83	25	219
61 1556 0062	sRF M/ 1x62	60 - 62	70	83	25	211
61 1556 0074	sRF M/ 1x3" (72)	72 - 74	80	94	25	274
61 1556 0076	sRF M/ 1x3"M (76)	74 - 76	80	94	25	274

RI	DATE	DR	DATE	AP
02				
01				
00	01/02/16	G.S.	01/02/16	A.V.
	1ª EMISSION			

Description:
Stainless cable clamps type sRF M
For 1 coaxial cable, complete with 2 calibrated saddles.
For articles see schedule.

FIMO
Setting Installation Standards

RoHS

Use: Fixing of 2 cables on flat 3-25 and round ø 8-25.

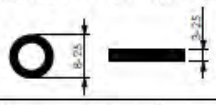

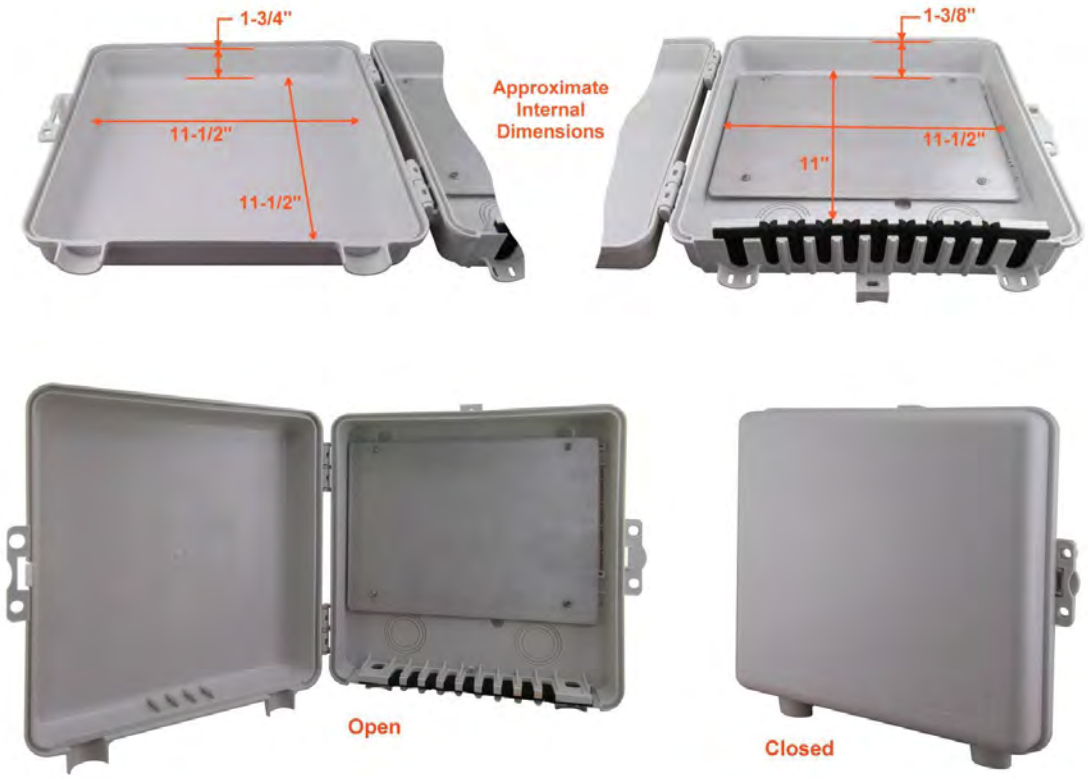
1-3/4"
11-1/2"
11-1/2"
Approximate
Internal
Dimensions
1-3/8"
11-1/2"
11"
Open
Closed

Rear View

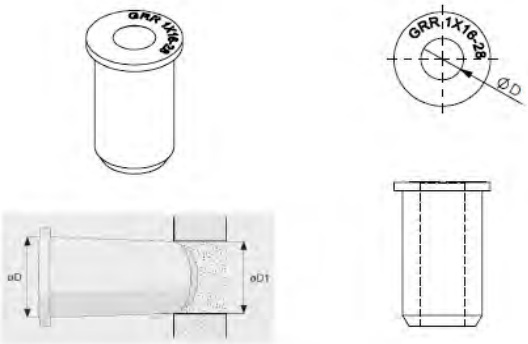

A) SPECIFICATIONS
Material: EPDM
UV resistant.
Colour: black.

B) PACKAGING INFORMATION
Packing in boxes.
Label indicating:
product code, article, quantity,
production batch,
FIMO logo and figure.
(Customer code on request).

C) MOUNTING INSTRUCTIONS
On request

CODE	ARTICLE	ø D	ø D1	HOLES	ø d	BAG	BOX	WEIGHT
61 0828 1606	GRR 1x 6-16	16	15÷16	1	5÷7	10	50	11
61 0828 1116	GRR 1x 8-/11-16		15÷16	1	5÷7	10	50	11
61 0828 1611	GRR 1x 11-16		15÷16	1	10÷12	10	50	10
61 0828 1613	GRR 1x 13-16		15÷16	1	12÷14	10	50	9
61 0828 1016	GRR 1x 16-28	28	26÷28	1	15÷17	10	50	40
61 0828 1020	GRR 1x 20-28		26÷28	1	19÷21	10	50	38
61 0828 1022	GRR 1x 22-28		26÷28	1	21÷23	10	50	37
61 0838 1014	GRR 1x 1/4" - 40	40	38÷40	1	10÷11	10	50	61
61 0838 1012	GRR 1x 1/2" - 40		38÷40	1	16÷17	10	50	52
61 0838 1078	GRR 1x 7/8" - 40		38÷40	1	27÷29	10	50	30
61 0850 1040	GRR 1x40 -50	50	48÷50	1	39÷40	10	50	40
61 0862 1014	GRR 1x 1/4" - 62	62	60÷62	1	10÷11	10	50	100
61 0862 1012	GRR 1x 1/2" - 62		60÷62	1	16÷17	10	50	108
61 0862 1078	GRR 1x 7/8" - 62		60÷62	1	27÷28	10	50	142
61 0862 1114	GRR 1x 1.1/4" - 62		60÷62	1	39÷40	10	50	100
61 0862 1158	GRR 1x 1.5/8" - 62		60÷62	1	50÷52	10	50	54
61 0890 1118	GRR 1x 1.1/8" - 90	90	88÷90	1	36÷38	10	50	275
61 0890 1114	GRR 1x 1.1/4" - 90		88÷90	1	39÷40	10	50	265
61 0890 1158	GRR 1x 1.5/8" - 90		88÷90	1	50÷52	10	50	248
61 0890 1214	GRR 1x 2.1/4" - 90		88÷90	1	59÷60	10	50	240
61 0890 1062	GRR 1x 62 - 90		88÷90	1	60÷62	10	50	238
61 0890 1300	GRR 1x 3" - 90		88÷90	1	75÷77	10	50	210
61 0899 1062	GRR 1x 62 - 100	100	89÷100	1	62	10	50	324
61 0185 0114	GRR 1x 114 - 185	185	183÷185	1	114	10	50	-
61 0185 0130	GRR 1x 130 - 185		183÷185	1	132	10	50	-
61 0185 0146	GRR 1x 146 - 185		183÷185	1	146	10	50	-
61 0185 0169	GRR 1x 169 - 185		183÷185	1	169	10	50	-

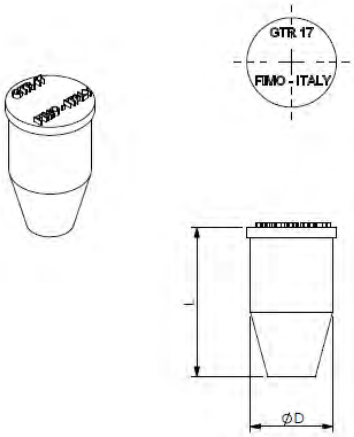

A) SPECIFICATIONS
Material: EPDM
UV resistant.
Colour: black.

B) PACKAGING INFORMATION
Packing in boxes.
Label indicating:
product code, article, quantity,
production batch,
FIMO logo and figure.
(Customer code on request).

C) MOUNTING INSTRUCTIONS
On request

CODE	ARTICLE	ø D	L	BAG	BOX	WEIGHT
61 1000 1006	**GTR 6**	5÷6	30	10	50	2
61 1000 1008	**GTR 8**	7÷8	30	10	50	3
61 1000 1011	**GTR 11**	10÷11	30	10	50	4
61 1000 1013	**GTR 13**	12÷13	30	10	50	6
61 1000 1017	**GTR 17**	16÷17	30	10	50	7
61 1000 1019	**GTR 19**	18÷19	30	10	50	9
61 1000 1025	**GTR 25**	24÷25	38	10	50	12
61 1000 1028	**GTR 28**	27÷28	38	10	50	18
61 1000 1040	**GTR 40**	39÷40	38	10	50	39
61 1000 1050	**GTR 50**	49÷50	38	10	50	70
61 1000 1062	**GTR 62**	61÷62	38	10	50	86