BŪVPROJEKTA IZSTRĀDĀTĀJS:	**SIA „BM-Projekts”,** Reģ.nr. 40103196966 Būvkomersanta reģistrācijas Nr. 7008-RA2 Upesgrīvas iela 16, Rīga, LV-1002
BŪVNIECĪBAS IEROSINĀTĀJS:	**VAS “Latvijas gaisa satiksme”**, Lidosta “Rīga”, Muzeju iela 3, Mārupes nov., LV-1053, Reģ. nr. LV40003038621
PASŪTĪJUMA NUMURS:	**02/19/58**
BŪVPROJEKTA NOSAUKUMS UN ADRESE:	**JAUNA OBJEKTA GMC “RĪGA” PROJEKTĒŠANA ZIEMEĻU IELA 18, LIDOSTA “RĪGA”, MĀRUPES NOVADS KAD.NR 8076 002 0007**
SĒJUMA NUMURS:	**1**
BŪVPROJEKTA DAĻAS:	**Vispārīgā daļa, Arhitektūras daļa, Inženierrisinājuma daļa,**
BŪVPROJEKTA MARKAS:	**“VD”, “GP”, ”AR”, “BK”, “ESS”, “EL”, “ESS-AS”, “ELT”, “EST”, “UATS”**
BŪVJU KLASIFIKATORS:	**2213**
PROJEKTA STADIJA:	**BŪVPROJEKTS**
BŪVES GRUPA:	**II**
PROJEKTĒŠANAS UZŅĒMUMA ATBILDĪGĀ PERSONA:	**MĀRTIŅŠ BLUMENTĀLS**
BŪVPROJEKTA VADĪTĀJS:	**DENISS MIŠEŅINS**
APLIECINĀJUMS:	**Šajā būvprojektā ir iekļautas un izstrādātas visas nepieciešamās daļas atbilstoši būvatļaujā ietvertajiem nosacījumiem.**

Vārds, uzvārds Deniss Mišeņins **Sertifikāta Nr. 3-01872**

Paraksts_____ **Datums_____**

RĪGA
2019

PROJEKTA SASTĀVS

- Vispārīgā daļa (VD)
- Būvprojekta ģenerālplāns (GP)
- Arhitektūras daļa (AR)
- Būvkonstrukciju daļa (BK)
- Elektronisko sakaru sistēmas (ESS)
- Apsardzes signalizācija (ESS-AS)
- Elektroapgāde (EL)
- Ugunsgrēka atklāšanas un trauksmes signalizācijas sistēmas (UATS)
- Elektroapgāde ārējā (ELT)
- Elektronisko sakaru sistēmas ārējā (EST)
- Sertifikāti un apliecības
- Pielikums

PROJEKTA AUTORI

Būvprojekta vadītājs	Deniss Mišeņins, Sertifikāts Nr. 3-01872
„GP”, „AR” daļas vadītājs	Elita Stepanova, Sertifikāts Nr.1-00440
„BK” daļas vadītājs	Deniss Mišeņins, Sertifikāts Nr. 3-01872
„EL” daļas vadītājs	Vitālijs Ševčuks, Sertifikāts Nr. 3-00151
„ESS” daļas vadītājs	Vitālijs Ševčuks, Sertifikāts Nr. 3-00151
„ELT” daļas vadītājs	Vitālijs Ševčuks, Sertifikāts Nr. 3-00151
„EST” daļas vadītājs	Vitālijs Ševčuks, Sertifikāts Nr. 3-00151
„UATS” daļas vadītājs	Vitālijs Ševčuks, Sertifikāts Nr. 3-00151
„ESS-AS” daļas vadītājs	Vitālijs Ševčuks, Sertifikāts Nr. 3-00151

VISPĀRĪGĀ DAĻA

1f. pielikums
Līgumam Nr. 02/19/_____

Projektēšanas Tehniskā specifikācija

Jaunā objekta GMC „Rīga" projektēšana

1. Objekta GMC „Rīga" projektēšanas prasības:

1.1. Projektēt attiecīgi siltinātu metālisku iekārtu novietni (konteiners) blakus DVOR antenas tornim, saskaņā ar LBN un citiem saistošiem noteikumiem un standartiem (sk. zīmējums 2.)

1.2. Konteinerī paredzēt kabeļu ievadu no antenas ar gumijas vāciņiem FIMO GRR un GTR (vai analogs) vismaz 8 kabeļiem (sk. zīmējums 7.).

1.3. Konteineri jāaprīko ar kabeļu konstrukcijām (platums ~300 mm). Kabeļu trepēm jābūt sazemētām.

1.4. Objekta ārpusē horizontālām kabeļu trepēm projektēt kabeļu trepju vāku;

1.5. Projektēt konteinera pievienošanu pie esošā zemējuma kontūra (ar pretestību ne lielāku kā 4 Ω). Konteinerī paredzēt zemējuma kopni iekārtu sazemēšanai.

1.6. Iekārtu konteinerī jābūt iespējai uzstādīt ne mazāk kā 2 (divas) 19"statnes 600x800 mm, 46U augstumā un 1 vienfāzu UPS iekārtu ar nominālo jaudu 3 kVA. 19" statnēm jānodrošina pieeja no priekšpuses (vismaz 1.5 metri) un aizmugures (vismaz 1 metrs)

1.7. Iekārtu konteinerī projektēt klimata kontroli 15-25˚C ar rekuperatoru, elektrosildītāju un diviem kondicionētājiem ar tālvadības kontroli (piezīme: 6 raidītāji ar jaudas patēriņu 480 W)

1.8. Projektēt konteinera aprīkošanu ar apsardzes un ugunsdrošības signalizāciju saskaņā ar spēkā esošām normām.

1.9. Konteineri nepieciešams savienot ar esošām LGS komunikācijām. Projektā jāparedz jaunu sakaru kanalizācijas atzarojumu no LGS esošās sakaru akas (N308592.86; E497969.83) līdz kontenierim (rakšanas darbi 100m). Jaunu sakaru aku jāparedz arī DVOR objekta teritorijā uz esošām kabeļu komunikācijām, izmantojot PEH TC896/800/1000 vai analoga tipa aku. Jauno optisko kabeli 12F (9/125) jāierīko jaunajā un esošajā kanalizācijā (aptuveni 500m). Optisko kabeli jāierīko esošajā optiskās sadales skapī FO-3 (ODF10) un jaunajā optiskās sadales skapī, kurš ierīkots konteinerī. No esošā sadales skapja SS "meteo B" līdz konteinerim ieguldīt jaunu sakaru kabeli VMOHBU - 10x2x0,5 (aptuveni 500m) Sakaru kabeļa galus ierīkot esošajā sadales skapī SS "meteo B" poz. un sakaru sadales kārbā (konteinerī), izmantojot LSA pluss Krone moduļus.

1.10. Projektēt konteinera pieslēgumu pie elektroapgādes tīkla (pieslēgums sadalnē S1, kura atrodas DG konteinerī) veicot nepieciešamus aprēķinus;

1.11. Selektivitātes pārbaude visiem elektrokabeļiem visos posmos: no apakšstacijas, sadales līdz gala ierīcēm.

1.12. Pārsprieduma aizsardzības izvēle un aprēķins visām sadalnēm, kur nepieciešams;

1.13. Projektā paredzēt objekta potenciālu izlīdzinošo shēmu;

1.14. Projektā paredzēt sakaru līnijas projektēšanu no jaunā sakaru konteinera uz DG konteineru.

1.15. Rezervēšanas nolūkiem (BYPASS) projektēt barošanas pieslēgšanas modernizāciju saskaņā ar zīmējuma Nr.3 koncepciju.

1.16. Iekštelpu sadales skapja uzstādīšanas augstums – 1,40 m no grīdas līmeņa (mērot no grīdas līmeņa līdz skapja apakšējai malai). No sakaru kabeļu ievada konteinerī līdz sakaru sadales skapim jāuzstāda sienas penālis ar dziļumu ne mazāk kā 70 mm un platumu ne mazāk kā 130 mm. Paredzēt sakaru sadales, skapja savienojumu ar kabeļu trepēm izmantojot, sienas penāli ar izmēriem ne mazāk kā 70 mm x 130 mm.

1.17. Konteinerā jāprojektē 3 fāžu 230V 50Hz AC rozete.

2. Antenas uzstādīšanas prasības :

2.1. Veikt esošās DVOR antenu konstrukcijas apsekošanu un tehniskā stāvokļa novērtēšanu.

2.2. DVOR antenas tornī projektēt divas antenas Kathrein K531831 (vai analogs) ar vienu jaudas sadalītāju (sk. zīmējums 1.) ar apkalpošanas/atpūtas platformu. (sk. zīmējums 2.).

2.3. Projektēt RF sistēmas traktu no konteinera pie antenām (sk. zīmējums 2), RF kabeļu trepes platums ~200 mm) Projektētājam jāizstrādā antenu izvietošanas un stiprināšanas projekts saskaņā ar zīmējumu 2.

2.4. Projektējamai apkalpošanas/atpūtas platformai jābūt aprīkotai ar kāpnēm ar drošuma sistēmu „TURVATIKAS SAFETY LADDER", lai paredzētu kāpšanu ar pilnu ķermeņa ekipējumu kopā ar TURVATIKAS kritiena bloķētāja Nr 932 CE (pēc EN EN353-1:2014). Platformā jābūt TURVATIKAS aizbāznim Nr. 851 ar Nr. 84 un diviem stiprinājuma punktiem.

2.5. Antenu konfigurācijas shēma ir attēlota 4. zīmējumā.

2.6. Projektēt antenas tornī fīderu un zemējumu punktu stiprinājumu ar FIMO SRF M ar zemējuma kopni (zīmējums 5.) un DXE-UE-2p (zīmējums 6) ar FIMO KMT..P (vai analogiem).

Yagi Antenna

118–144 MHz

KATHREIN

Polarization

V

- 3-element broadband-yagi.

Order No.	600906 K531631
Input	N female
Max. power	160 W (at 50 °C ambient temperature)
Frequency range	118 – 144 MHz
VSWR	< 1.5
Gain	4 dBd
Impedance	50 Ω
Polarization	Vertical
Antenna height	1360 mm
Packing size	1500 x 1150 x 90 mm
Weight	10 kg
Windload	250 N (at 160 km/h)
Max. wind velocity	200 km/h (incl. 1/2" radial ice)

Material: Hot-dip galvanized steel.
All screws and nuts: Stainless steel.

Mounting: To pipes of 60 – 115 mm OD by means of hot-dip galvanized steel clamp, supplied.

Grounding: The antenna is DC grounded by a cross section of 256 mm² hot-dip galvanized steel.

Scope of supply: Antenna including mounting hardware.

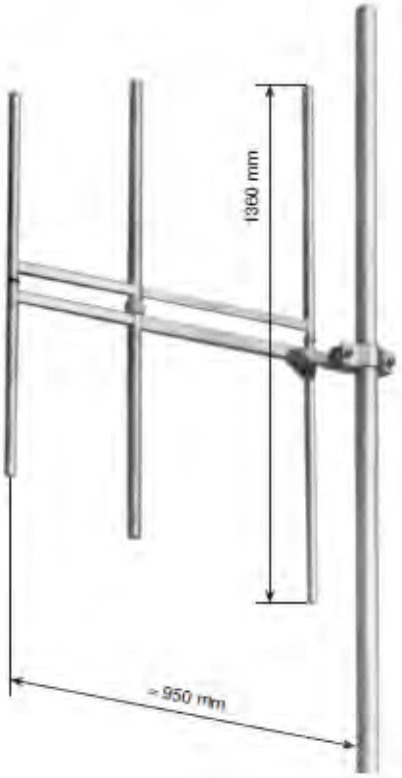

Radiation Pattern (at mid-band)

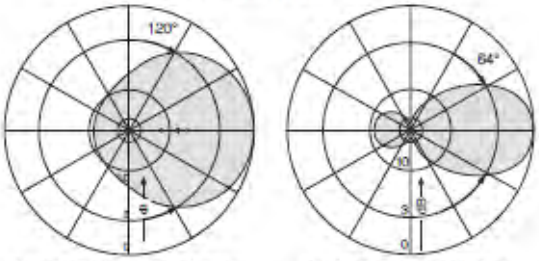

Horizontal Radiation Pattern Vertical Radiation Pattern

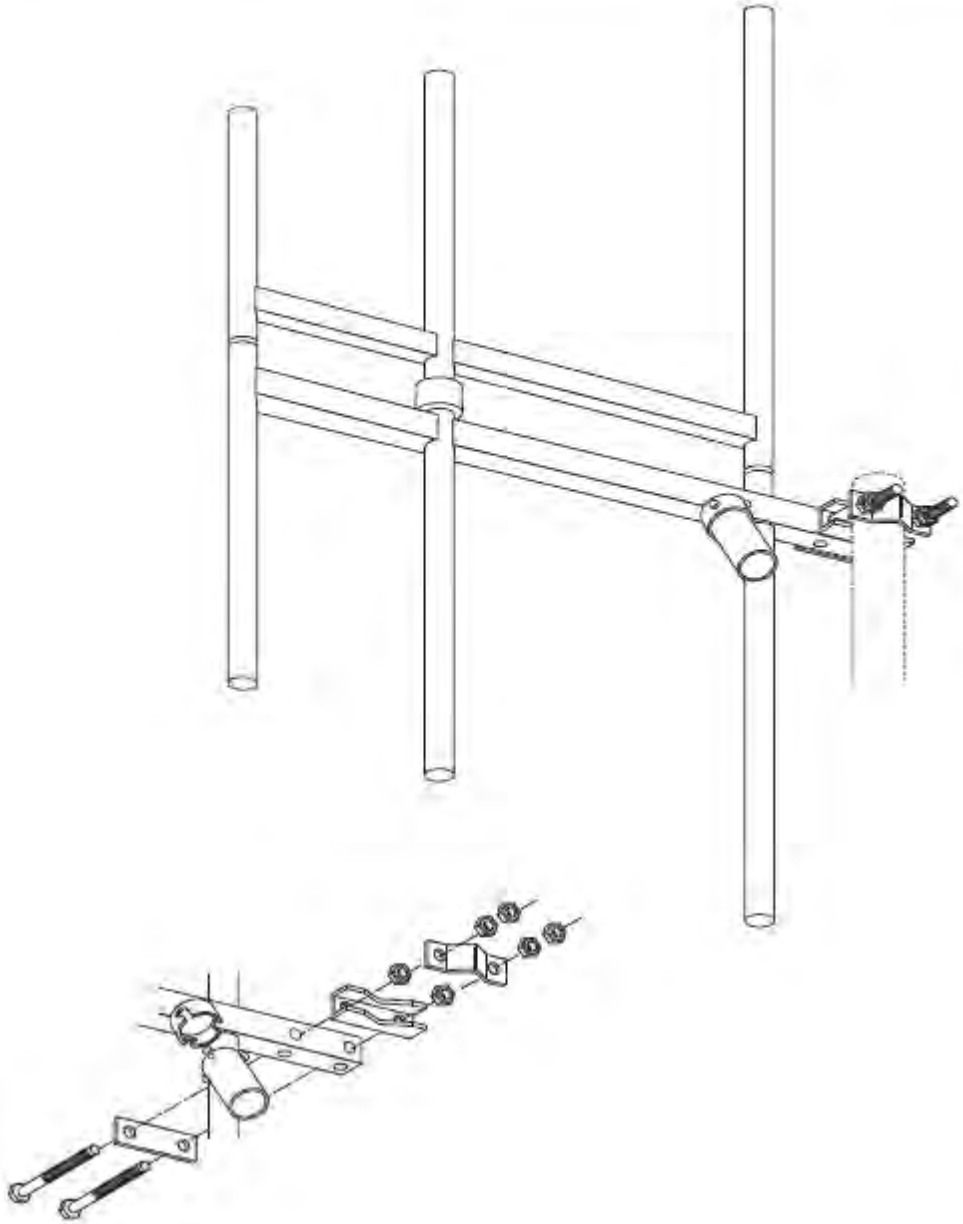

Power Splitter
100 – 156 MHz / 225 – 400 MHz
7511112., 7511113.

KATHREIN

New product

Power Splitters for low-loss connection of several antennas:

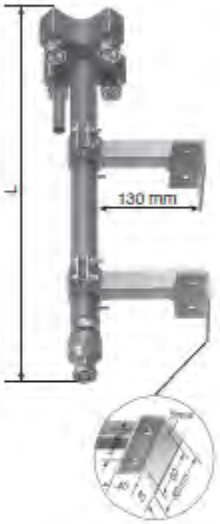

Frequency range MHz	For connecting ... antennas	Length L approx. mm	Max. power Watt 7-16	Max. power Watt N	Type No. for female connection (equipment and antenna side) 7-16	Type No. for female connection (equipment and antenna side) N
100 – 156	2	1135	2000	1000	**75111120**	**75111121**
	3	1135	2000	1000	**75111122**	**75111123**
	4	1135	2000	1000	**75111124**	**75111125**
225 – 400	2	830	1500	750	**75111130**	**75111131**
	3	830	1500	750	**75111132**	**75111133**
	4	830	1500	750	**75111134**	**75111135**

Impedance:	50 Ω
Input and output:	N female or 7-16 female connector
VSWR:	< 1.15
Insertion loss:	< 0.05 dB (of the transformation line)
Material:	Outer conductor: Brass with protective grey paint. Inner conductor: Brass or aluminum.
Mounting:	On flat surfaces using the standard mounting equipment supplied (Bracket arm, 130 mm). To tubes of 30 – 340 mm diameter by means of 2 tension band clamps Type No. 759044 (please order separately).
Pressurization:	The pressurization-tight transformer housing has a ventilation tube to balance out excess pressure. For pressurized operation (typically at 300 mbar) this ventilation tube must be closed with the supplied sealing screw. IP 65 (closed ventilation tube for pressurized operation) IP 53 (opened ventilation tube for non-pressurized operation)

759044

Optional mounting accessory:
Tension band clamp

Mounting Hardware for Power Splitters

KATHREIN

Components for mounting power splitters to tube masts.

Stainless steel bolts and nuts are supplied.

Tension band for mounting medium power splitters

Order No.	Suitable for tube mast of mm ∅	Weight kg
759044	30 – 340	0.65

Mounting Instruction
Power Splitter
7511112., 7511113.

KATHREIN

1. Tension band clamp, top view

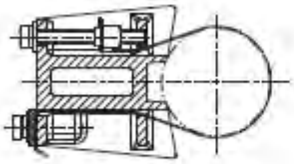

2. Tension band clamp, side view

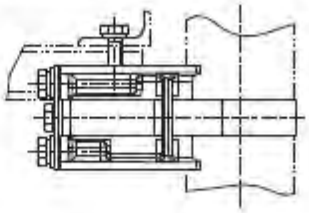

3. Wrap the tension band around the mast, bend it and lock it.

4. Tighten the tension band by the bolt marked.

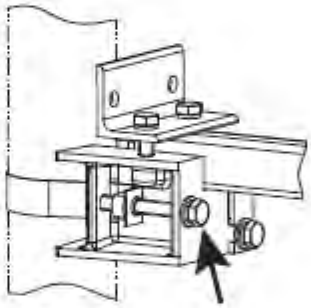

5. Fix the splitter via the brackets supplied to the tension band clamp as shown.

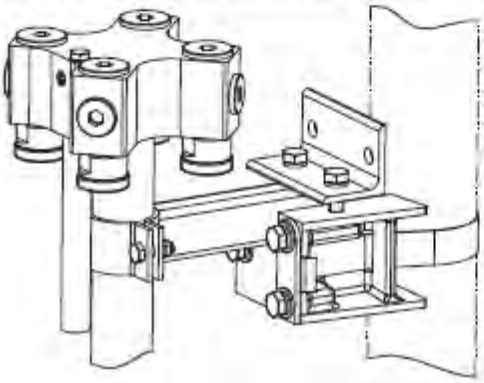

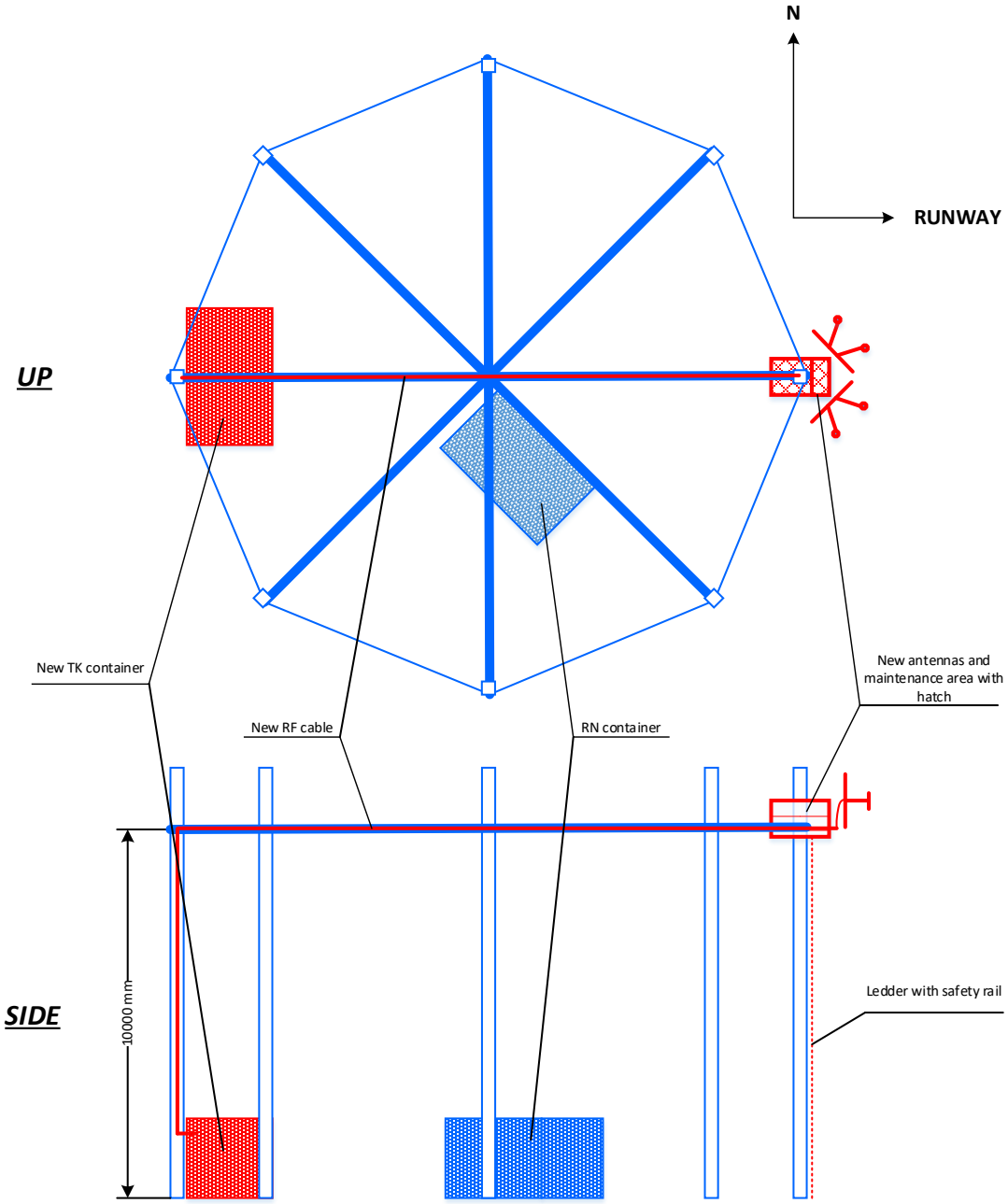
N
RUNWAY
UP
New TK container
New RF cable
RN container
New antennas and maintenance area with hatch
SIDE
10000 mm
Ledder with safety rail

Zīmējums Nr. 3

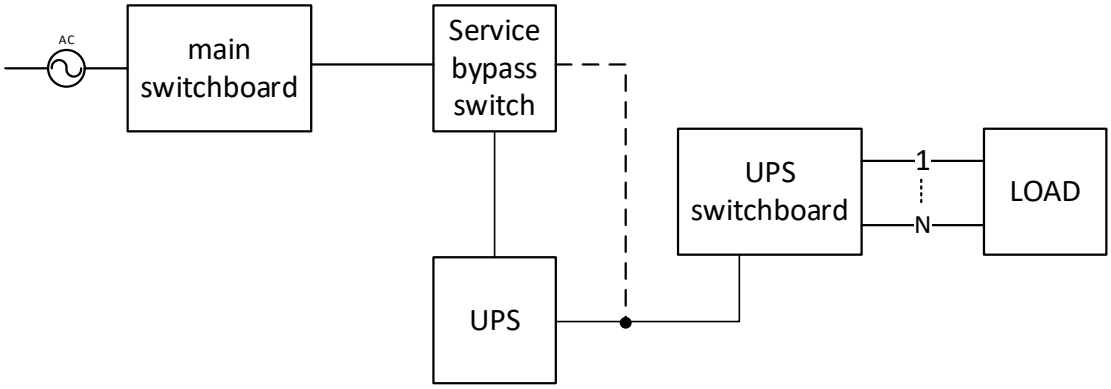

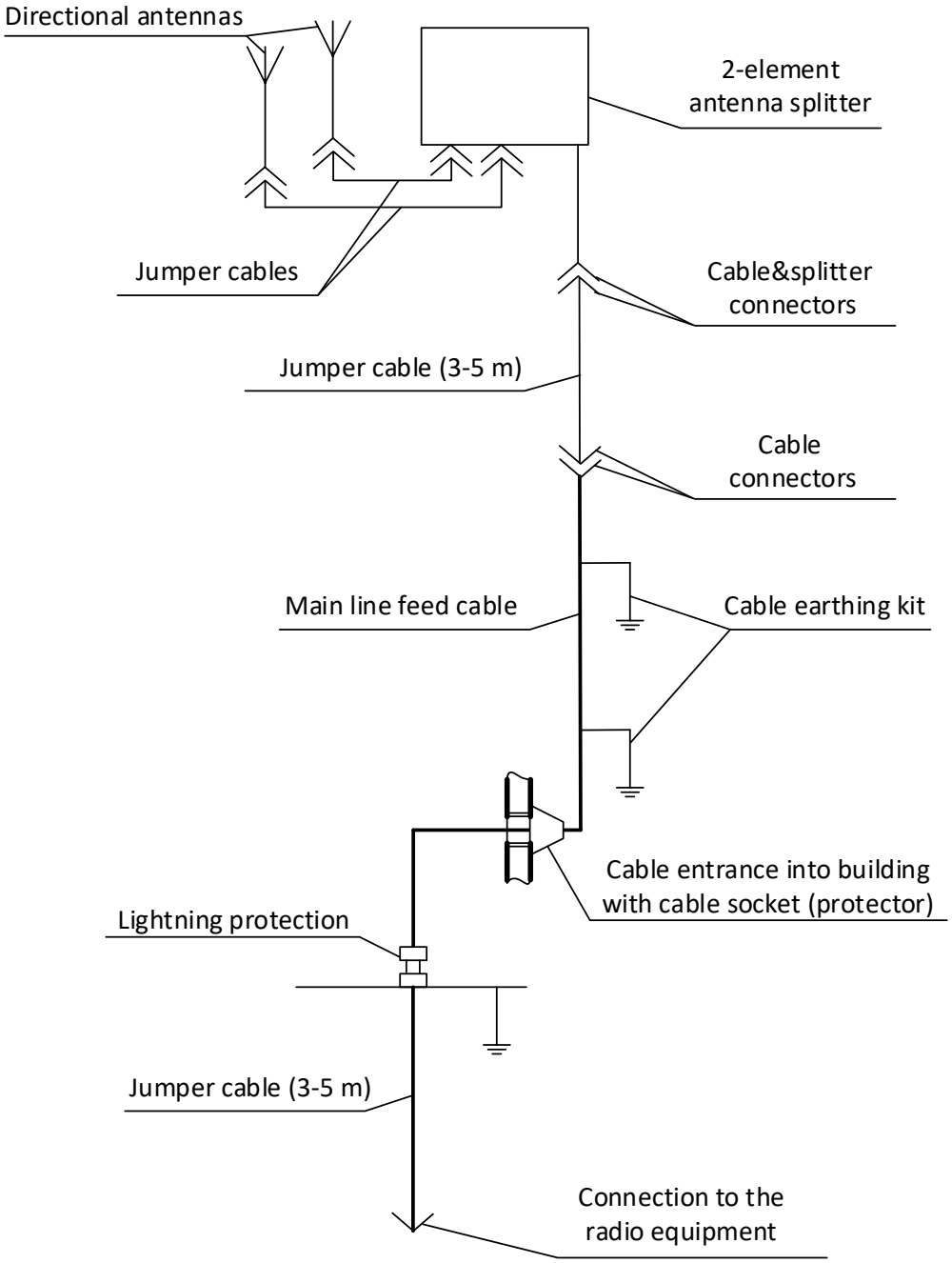
Directional antennas
2-element antenna splitter
Jumper cables
Cable&splitter connectors
Jumper cable (3-5 m)
Cable connectors
Main line feed cable
Cable earthing kit
Cable entrance into building with cable socket (protector)
Lightning protection
Jumper cable (3-5 m)
Connection to the radio equipment

PRODUCT DATA SHEET

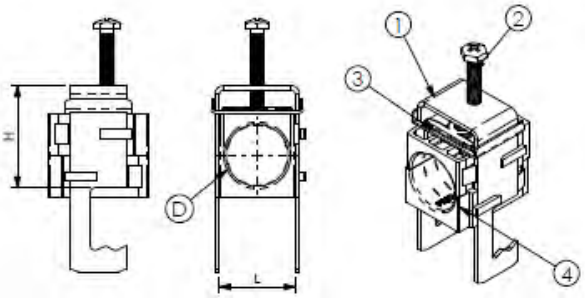

A) SPECIFICATIONS
1 Stainless steel AISI304 bow
Hooking on flat 3-25 and round ø 8-25.
2 Self-locking pressure screw M6 or M8 AISI304
3 Stainless steel AISI304 sliding pressure plate.
4 SAS black P.A.fiberglass saddles

B) RESISTANCE TESTS
UV Test BS-ISO 105-B06
Vibration test conforming to IEC 60068-2-6
Corrosion test: UNI EN ISO 9227
Operating temperature: -30°C +120°C

C) PACKAGING INFORMATION
Packing in boxes.
Label indicating:
product code, article, quantity,
production batch,
FIMO logo and figure.
(Customer code on request).

D) MOUNTING INSTRUCTIONS
IST026

CODE	ARTICLE	ø D	L	H	BOX	WEIGHT
61 1556 0006	sRF M/ 1x6	5 - 6	12	20	50	45
61 1556 0007	sRF M/ 1x7	6 - 7	12	20	50	45
61 1556 0008	sRF M/ 1x8	7 - 8	12	20	50	45
61 1556 0009	sRF M/ 1x9	8 - 9	12	20	50	45
61 1556 0091	sRF M/ 1x9 M	9 - 10	12	20	50	45
61 1556 0010	sRF M/ 1x10	10 - 11	12	20	50	47
61 1556 0011	sRF M/ 1x11	10 - 11	22	34	50	47
61 1556 1012	sRF M/ 1x12	11 - 12	22	34	50	47
61 1556 0013	sRF M/ 1x13	12 - 13	22	34	50	47
61 1556 0014	sRF M/ 1x1/2"S (14)	13 - 14	22	34	50	47
61 1556 0038	sRF M/ 1x3/8" (16)	15 - 16	22	34	50	47
61 1556 0012	sRF M/ 1x1/2" (17)	16 - 17	22	34	50	68
61 1556 0058	sRF M/ 1x5/8" (23)	21 - 23	34	46	50	110
61 1556 0027	sRF M/ 1x7/8"S (27)	26 - 27	34	46	50	108
61 1556 0078	sRF M/ 1x7/8" (28)	27 - 28	34	46	50	108
61 1556 1178	sRF M/ 1x7/8"M (30)	29 - 30	34	46	50	107
61 1556 0118	sRF M/ 1x1.1/8" (38)	36 - 38	46	58	50	128
61 1556 0114	sRF M/ 1x1.1/4" (40)	39 - 40	46	58	50	153
61 1556 0148	sRF M/ 1x1.5/8"S (49)	48 - 49	58	72	25	189
61 1556 0158	sRF M/ 1x1.5/8" (52)	50 - 52	58	72	25	188
61 1556 1214	sRF M/ 1x2.1/4" (60)	59 - 60	70	83	25	219
61 1556 0062	sRF M/ 1x62	60 - 62	70	83	25	211
61 1556 0074	sRF M/ 1x3" (72)	72 - 74	80	94	25	274
61 1556 0076	sRF M/ 1x3"M (76)	74 - 76	80	94	25	274

RI	DATE	DR	DATE	AP
02				
01				
00	01/02/16	G.S.	01/02/16	A.V.
	1ª EMISSION			

Description:
Stainless cable clamps type sRF M
For 1 coaxial cable, complete with 2 calibrated saddles.
For articles see schedule.

FIMO
Setting Installation Standards

RoHS

Use: Fixing of 2 cables on flat 3-25 and round ø 8-25.

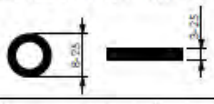

Zīmējums Nr. 6

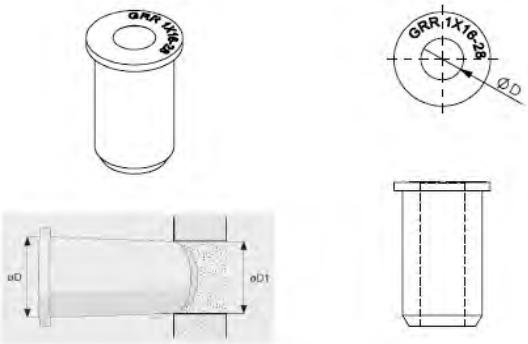

A) SPECIFICATIONS
Material: EPDM
UV resistant.
Colour: black.

B) PACKAGING INFORMATION
Packing in boxes.
Label indicating:
product code, article, quantity,
production batch,
FIMO logo and figure.
(Customer code on request).

C) MOUNTING INSTRUCTIONS
On request

CODE	ARTICLE	ø D	ø D1	HOLES	ø d	BAG	BOX	WEIGHT
61 0828 1606	GRR 1x 6-16	16	15÷16	1	5÷7	10	50	11
61 0828 1116	GRR 1x 8-/11-16		15÷16	1	5÷7	10	50	11
61 0828 1611	GRR 1x 11-16		15÷16	1	10÷12	10	50	10
61 0828 1613	GRR 1x 13-16		15÷16	1	12÷14	10	50	9
61 0828 1016	GRR 1x 16-28	28	26÷28	1	15÷17	10	50	40
61 0828 1020	GRR 1x 20-28		26÷28	1	19÷21	10	50	38
61 0828 1022	GRR 1x 22-28		26÷28	1	21÷23	10	50	37
61 0838 1014	GRR 1x 1/4" - 40	40	38÷40	1	10÷11	10	50	61
61 0838 1012	GRR 1x 1/2" - 40		38÷40	1	16÷17	10	50	52
61 0838 1078	GRR 1x 7/8" - 40		38÷40	1	27÷29	10	50	30
61 0850 1040	GRR 1x40 -50	50	48÷50	1	39÷40	10	50	40
61 0862 1014	GRR 1x 1/4" - 62	62	60÷62	1	10÷11	10	50	100
61 0862 1012	GRR 1x 1/2" - 62		60÷62	1	16÷17	10	50	108
61 0862 1078	GRR 1x 7/8" - 62		60÷62	1	27÷28	10	50	142
61 0862 1114	GRR 1x 1.1/4" - 62		60÷62	1	39÷40	10	50	100
61 0862 1158	GRR 1x 1.5/8" - 62		60÷62	1	50÷52	10	50	54
61 0890 1118	GRR 1x 1.1/8" - 90	90	88÷90	1	36÷38	10	50	275
61 0890 1114	GRR 1x 1.1/4" - 90		88÷90	1	39÷40	10	50	265
61 0890 1158	GRR 1x 1.5/8" - 90		88÷90	1	50÷52	10	50	248
61 0890 1214	GRR 1x 2.1/4" - 90		88÷90	1	59÷60	10	50	240
61 0890 1062	GRR 1x 62 - 90		88÷90	1	60÷62	10	50	238
61 0890 1300	GRR 1x 3" - 90		88÷90	1	75÷77	10	50	210
61 0899 1062	GRR 1x 62 - 100	100	89÷100	1	62	10	50	324
61 0185 0114	GRR 1x 114 - 185	185	183÷185	1	114	10	50	-
61 0185 0130	GRR 1x 130 - 185		183÷185	1	132	10	50	-
61 0185 0146	GRR 1x 146 - 185		183÷185	1	146	10	50	-
61 0185 0169	GRR 1x 169 - 185		183÷185	1	169	10	50	-

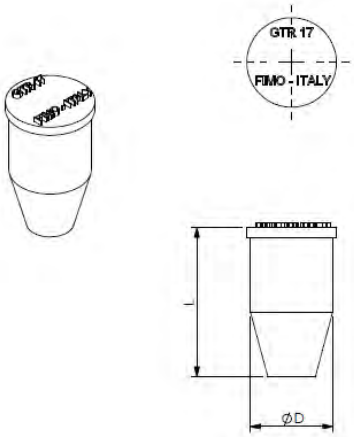

A) SPECIFICATIONS
Material: EPDM
UV resistant.
Colour: black.

B) PACKAGING INFORMATION
Packing in boxes.
Label indicating:
product code, article, quantity,
production batch,
FIMO logo and figure.
(Customer code on request).

C) MOUNTING INSTRUCTIONS
On request

CODE	ARTICLE	ø D	L	BAG	BOX	WEIGHT
61 1000 1006	**GTR 6**	5÷6	30	10	50	2
61 1000 1008	**GTR 8**	7÷8	30	10	50	3
61 1000 1011	**GTR 11**	10÷11	30	10	50	4
61 1000 1013	**GTR 13**	12÷13	30	10	50	6
61 1000 1017	**GTR 17**	16÷17	30	10	50	7
61 1000 1019	**GTR 19**	18÷19	30	10	50	9
61 1000 1025	**GTR 25**	24÷25	38	10	50	12
61 1000 1028	**GTR 28**	27÷28	38	10	50	18
61 1000 1040	**GTR 40**	39÷40	38	10	50	39
61 1000 1050	**GTR 50**	49÷50	38	10	50	70
61 1000 1062	**GTR 62**	61÷62	38	10	50	86

Konstrukciju un inžiniersistēmu apsekošanas slēdziens

Ievads

Saskaņā ar projektēšanas uzdevuma nosacījumiem veikta tehniskā apsekošana esoša antenu torņa “DVOR” konstrukcijām, adrese: **Ziemeļu iela 18, Lidosta “Rīga”, Mārupes novads**.

Darbā izmantoti:

- Objekts apskatīts vizuāli
- Uzņemtie fotofiksācijas materiāli

1. Būvju īss raksturojums:

Apsekojamais objekts atrodas iežogotā, apsargājamā teritorijā. Sakaru torņa augstums 20m.

Sakaru antenu tornis ir astoņstūra/apļaveida nemainīgas formas rūpnieciski ražots izstrādājums. Visas torņa nesošās konstrukcijas veidotas no dubult T-veida (HEA 220, HEB240) profiliem un leņķprofila saitēm (L80x8). Visas torņa metāla konstrukcijas karsti cinkotas un savā starpā savienotas ar bultskrūvēm. Torņa augšdaļā izvietotas sakaru antenas ar apkalpes platformu. Torņa vidusdaļā no zemes līmeņa līdz torņa augšdaļai izveidotas divlaidu metāla konstrukcijas kāpnes.

Sakaru tornim pakājē pa vidu uz zemes izvietots sakaru konteineris - rūpnieciski ražots metāla izstrādājums.

Objekta fiziskais nolietojums ir aptuveni 15%.

2. Apsekoto būvkonstrukciju novērtējums:

Esošais teritorijas nožogojums labā stāvoklī.

Apsekotā torņa konstrukcijas tehniskais stāvoklis ir labs, un tas var nodrošināt papildus slodžu uzņemšanu. Torņa metāla konstrukcijām nav novērojamas korozijas vai metāla vērpes pazīmes. Torņa dzelzsbetona pamati ir labā tehniskā stāvoklī, apsekošanas laikā tam netika konstatēta betona drupe vai savienojošo detaļu korozija. Nav novērota atsevišķu konstrukciju pastiprinātas vērpes vai nospriegojuma pazīmes.

Apsekošanas laikā sakaru konteinera apdares tehniskais stāvoklis vērtējams kā apmierinošs.

3. Secinājumi:

Apsekotā torņa konstrukciju tehniskais stāvoklis ir labs un nodrošina esošo vertikālo un horizontālo slodžu uzņemšanu.

Antenu mastu atbalstmezglus atļauts veidot uz torņa sānu šķautnēm balstoties uz tā nesošajām konstrukcijām.

Ņemot vērā projektā veiktos būves nesošo konstrukciju primāros aprēķinus, papildus platforma un fīderu līnijas neradīs būtisku būves un atbalsta mezgla konstrukciju drošības, nestspējas vai noturības pazeminināšanos.

Būves īpašniekam būtu vēlams regulāri apsekot un uzturēt būves nestspēju un noturību atbilstoši Latvijas būvnormatīvu prasībām.

Būves apsekošana veikta konkrētā projekta realizācijai, ņemot vērā platformas, antenu, fīderu līnijas un to atbalstmezglu slodzes, kā arī to vēja pretestības laukumus. Jebkurai papildus vai jaunas ieceres realizēšanai jāveic atkārtots būves apsekojums. Būvdarbi tiks veikti pēc noteiktā kārtībā izstrādāta un apstiprināta projekta.

Torņa teritoriju attīrīt no nezālēm. Vietām kur nepieciešams piebērt šķembu segumu.

Būves apsekošana veikta konkrētā projekta realizācijai. Jebkura papildus un jaunu ieceru realizešanai jāveic jauns būves apsekojums. Būvdarbi veicami pēc noteiktā kārtībā izstrādāta projekta.

D. Mišeņins _____ LBS sert.Nr. 3-01872

FOTOFIKSĀCIJA

Mārupes novadā

Latvijas Gaisa Satiksme VAS
lgs@lgs.lv
ainars.snepsts@lgs.lv

Nr. N-2019-1110

Uz: 31.07.2019 Nr. 02/461

Par tehniskiem noteikumiem

Valsts akciju sabiedrība "STARPTAUTISKĀ LIDOSTA "RĪGA"" (turpmāk – Lidosta), pamatojoties uz VAS "Latvijas gaisa satiksme" 2019.gada 31.jūlija pieprasījumu, izsniedz tehniskos noteikumus Aviācijas mobilo sakaru modernizācijas projekta izstrādei:

1. **Vispārīgās prasības**
   1.1. Šie Tehniskie noteikumi ir izsniegti kā papildus prasības turpmāk sadaļās minētajiem normatīvajiem dokumentiem.
   1.2. Būvprojekts jāsaskaņo ar Lidostas tehnisko dienestu speciālistiem (saņemot projekta saskaņojuma veidlapu Infrastruktūras uzturēšanas un attīstības departamenta Projektu vadības nodaļā (402.kab.)).
   1.3. Projektā paredzēt darbu izpilduzmērījumu un izpilddokumentāciju (papīra un elektroniskā formātā) iesniegšanu Infrastruktūras uzturēšanas un attīstības departamenta ģeogrāfiskās informācijas sistēmas speciālistam pēc darbu veikšanas.

2. **Lidlauka cietais segums, servisa ceļi**
   2.1. Paredzēt darbu zonu norobežošanu atbilstoši Lidostas Lidlauka drošības un vadības departamenta un normatīvo aktu prasībām (CS ADR-DSN.R.870 Unserviceable areas).
   2.2. Paredzēt seguma atjaunošanu.
   2.3. Manevrēšanas ceļu un ceļu ar cieto segumu šķērsojumus veikt ar caurdures (bez tranšejas) metodi.
   2.4. Citu ceļu šķērsojumus pēc iespējas paredzēt veikt ar caurdures (bez tranšejas) metodi.
   2.5. Projekta izbūves laikā nodrošināt perimetra ceļa darbības nepārtrauktību lidlauka apsardzes funkciju nodrošināšanai.

3. **Prasības inženierkomunikācijām**
   3.1. Būvprojekta izstrādi veikt, saskaņā ar spēkā esošajiem LR normatīvajiem aktiem un standartiem, kā arī ievērojot MK noteikumus Nr.500 "Vispārīgie būvnoteikumi", MK noteikumus Nr.501 „Elektronisko sakaru tīklu ierīkošanas, būvniecības un uzraudzības kārtība", LR būvnormatīvu LBN 262-15 "Elektronisko sakaru tīkli", darba drošības un citu normatīvo aktu prasības, Lidostas saskaņojumu nosacījumus.
   3.2. Jānodrošina esošo komunikāciju tīklu saglabāšana un aizsardzība.
   3.3. Paredzēt gruntī ieguldīto kabeļu aizsargāšanu un marķēšanu.

3.4. Sakaru kabeļus projektēt tuvāk esošām sakaru komunikācijām ievērojot esošus standartus.
3.5. Sakaru kabeļu kanalizācijas trases paredzēt pēc iespējas zaļajās zonās. Paredzēt zaļas zonas atjaunošanu.
3.6. Projektētājam ir jāsniedz risinājums EST pieslēgumu ierīkošanai būvprojekta izstrādes gaitā.

4. Citas prasības

4.1. Projekta izstrādes laikā jāievēro Latvijas Republikā spēkā esošie būvniecību regulējošie normatīvie akti un likumi, kā arī Komisijas regula (ES) Nr. 139/2014 un „Ceļu specifikācijas 2017".
4.2. Par visu kabeļu ievietošanai nepieciešamo platību ir jānoslēdz zemes nomas/ servitūta līgums. Jautājumu gadījumā par līguma noslēgšanu, lūdzu vērsties pie Lidostas Komerciālā departamenta Teritorijas nomas projektu vadītājas Sandras Teivānes, tālr.67207892, e-pasts s.teivane@riga-airport.com.

Ar cieņu,

Valdes loceklis Normunds Feierbergs

Valdes priekšsēdētāja Ilona Līce

Aleksandrs Kuharjonoks, 67207361
A.Kuharjonoks@riga-airport.com

DOKUMENTS IR PARAKSTĪTS AR DROŠU ELEKTRONISKO PARAKSTU UN SATUR LAIKA ZĪMOGU

Nodalījuma noraksts

Rīgas rajona tiesa

Mārupes novada zemesgrāmatas nodalījums Nr. 206

Kadastra numurs: 80760020007

Nosaukums: Starptautiskā lidosta "Rīga"

"Lidosta "Rīga" 10/1", Lidosta "Rīga", Mārupes nov.

I daļas 1.iedaļa *Nekustams īpašums, servitūti un reālnastas, pievienotie zemes gabali*	Domājamā daļa	Platība, lielums
1.1. Zemes gabals aptver kopā 2,9501 ha platībā. ***Žurn. Nr. 363, lēmums 23.02.1995., tiesnese Līga Eglīte***		2.9501 ha
2.1. Mainīts īpašuma nosaukums no "Tauriņi", Mārupes pag., Rīgas raj. uz Starptautiskā lidosta "Rīga", Mārupes pag., Rīgas raj. Pamats: 2003. gada 26. marta Mārupes pagasta padomes lēmums (sēdes protokols Nr.4).		
2.2. Pievienots zemes īpašums Mārupes pag., Rīgas raj. (zemesgrāmatas nodalījuma Nr.1215) visā tā sastāvā. ***Žurn. Nr. 300000715548, lēmums 02.04.2004., tiesnese Sarmīte Stūrmane***		6.6 ha
3.1. Pievienots zemes īpašums Zemes gabals Nr.4 lidosta "Rīga", Mārupes pag., Rīgas raj. (zemesgrāmatas nodalījuma Nr.1213) visā tā sastāvā. ***Žurn. Nr. 300000715558, lēmums 02.04.2004., tiesnese Sarmīte Stūrmane***		10.5 ha
4.1. Pievienots zemes īpašums Zemes gabals Nr.3 lidostā "Rīga", Mārupes pag., Rīgas raj. (zemesgrāmatas nodalījuma Nr.1214) visā tā sastāvā. ***Žurn. Nr. 300000715566, lēmums 02.04.2004., tiesnese Sarmīte Stūrmane***		3 ha
5.1. Pievienots zemes īpašums "zemes gabals Nr.2", Mārupes pag., Rīgas raj. (zemesgrāmatas nodalījuma Nr.1176) visā tā sastāvā. ***Žurn. Nr. 300000715573, lēmums 02.04.2004., tiesnese Sarmīte Stūrmane***		35 ha
6.1. Pievienots zemes nekustams īpašums "zemes gabals Nr.1", Mārupes pag., Rīgas raj. (zemesgrāmatas nodalījuma Nr.1175) visā tā sastāvā. ***Žurn. Nr. 300000715580, lēmums 02.04.2004., tiesnese Sarmīte Stūrmane***		18.6 ha
7.1. Pievienots zemes nekustams īpašums "Pleskodāle", Mārupes pag., Rīgas raj. (zemesgrāmatas nodalījuma Nr.968) visā tā sastāvā. ***Žurn. Nr. 300000715585, lēmums 02.04.2004., tiesnese Sarmīte Stūrmane***		53.3 ha
8.1. Pievienots zemes nekustams īpašums "Zemgaļi", Mārupes pag., Rīgas raj. (zemesgrāmatas nodalījuma Nr.967) visā tā sastāvā. ***Žurn. Nr. 300000715589, lēmums 02.04.2004., tiesnese Sarmīte Stūrmane***		9.9 ha
9.1. Pievienots zemes nekustams īpašums "Mazāvas A", Mārupes pag., Rīgas raj. (zemesgrāmatas nodalījuma Nr.990) visā tā sastāvā. ***Žurn. Nr. 300000715594, lēmums 02.04.2004., tiesnese Sarmīte Stūrmane***		5 ha
10.1. Pievienots zemes nekustams īpašums "Ulmaņi A", Mārupes pag., Rīgas raj. (zemesgrāmatas nodalījuma Nr.992) visā tā sastāvā. ***Žurn. Nr. 300000715600, lēmums 02.04.2004., tiesnese Sarmīte Stūrmane***		1.7 ha
11.1. Pievienots zemes nekustams īpašums "Virzas", Mārupes pag., Rīgas raj. (zemesgrāmatas nodalījuma Nr.983) visā tā sastāvā. ***Žurn. Nr. 300000715607, lēmums 02.04.2004., tiesnese Sarmīte Stūrmane***		4.6 ha
12.1. Pievienots zemes nekustams īpašums "Bērtulsoni", Mārupes pag., Rīgas raj. (zemesgrāmatas nodalījuma Nr.984) visā tā sastāvā. ***Žurn. Nr. 300000715611, lēmums 02.04.2004., tiesnese Sarmīte Stūrmane***		4.6 ha
13.1. Pievienots zemes nekustams īpašums "Rimeļi", Mārupes		7.9 ha

I daļas 1.iedaļa *Nekustams īpašums, servitūti un reālnastas, pievienotie zemes gabali*	Domājamā daļa	Platība, lielums
pag., Rīgas raj. (zemesgrāmatas nodalījuma Nr.987) visā tā sastāvā. ***Žurn. Nr. 300000715617, lēmums 02.04.2004., tiesnese Sarmīte Stūrmane***		
14.1. Pievienots zemes nekustams īpašums "Kaņepes", Mārupes pag., Rīgas raj. (zemesgrāmatas nodalījuma Nr.216) visā tā sastāvā. ***Žurn. Nr. 300000715621, lēmums 02.04.2004., tiesnese Sarmīte Stūrmane***		6.4028 ha
15.1. Pievienots zemes nekustams īpašums "Zelmeņi", Mārupes pag., Rīgas raj. (zemesgrāmatas nodalījuma Nr.209) visā tā sastāvā. ***Žurn. Nr. 300000715624, lēmums 02.04.2004., tiesnese Sarmīte Stūrmane***		7.6041 ha
16.1. Pievienots zemes nekustams īpašums "Zelmeņi 1", Mārupes pag., Rīgas raj. (zemesgrāmatas nodalījuma Nr.150) visā tā sastāvā. ***Žurn. Nr. 300000715628, lēmums 02.04.2004., tiesnese Sarmīte Stūrmane***		5.9 ha
17.1. Pievienots zemes nekustams īpašums "zemes gabals Nr.7" lidosta "Rīga", Mārupes pag., Rīgas raj. (zemesgrāmatas nodalījuma Nr.1177) visā tā sastāvā. ***Žurn. Nr. 300000715634, lēmums 02.04.2004., tiesnese Sarmīte Stūrmane***		4.7 ha
18.1. Pievienots zemes nekustams īpašums "zemes gabals nr.6, lidosta Rīga", Mārupes pag., Rīgas raj. (zemesgrāmatas nodalījuma Nr.1195) visā tā sastāvā. ***Žurn. Nr. 300000715635, lēmums 02.04.2004., tiesnese Sarmīte Stūrmane***		39 ha
19.1. Pievienots zemes nekustams īpašums "Rūdas 4", Mārupes pag., Rīgas raj. (zemesgrāmatas nodalījuma Nr.432) visā tā sastāvā. ***Žurn. Nr. 300000715662, lēmums 02.04.2004., tiesnese Sarmīte Stūrmane***		12.4 ha
20.1. Pievienots zemes nekustams īpašums "Zemītes", Mārupes pag., Rīgas raj. (zemesgrāmatas nodalījuma Nr.45) visā tā sastāvā. ***Žurn. Nr. 300000715666, lēmums 02.04.2004., tiesnese Sarmīte Stūrmane***		5.7 ha
21.1. Pievienots zemes nekustams īpašums "Dārziņi-A", Mārupes pag., Rīgas raj. (zemesgrāmatas nodalījuma Nr.988) visā tā sastāvā. ***Žurn. Nr. 300000715668, lēmums 02.04.2004., tiesnese Sarmīte Stūrmane***		7.9 ha
22.1. Pievienots zemes nekustams īpašums "Zvirgzdi", Mārupes pag., Rīgas raj. (zemesgrāmatas nodalījuma Nr.989) visā tā sastāvā. ***Žurn. Nr. 300000715671, lēmums 02.04.2004., tiesnese Sarmīte Stūrmane***		4.9912 ha
23.1. Pievienots zemes nekustams īpašums "Lejas", Mārupes pag., Rīgas raj. (zemesgrāmatas nodalījuma Nr.979) visā tā sastāvā. ***Žurn. Nr. 300000715675, lēmums 02.04.2004., tiesnese Sarmīte Stūrmane***		8.7 ha
24.1. Pievienots zemes nekustams īpašums "Krasti", Mārupes pag., Rīgas raj. (zemesgrāmatas nodalījuma Nr.981) visā tā sastāvā. ***Žurn. Nr. 300000715677, lēmums 02.04.2004., tiesnese Sarmīte Stūrmane***		16.7 ha
25.1. Pievienots zemes nekustams īpašums "Bērzlejas", Mārupes pag., Rīgas raj. (zemesgrāmatas nodalījuma Nr.982) visā tā sastāvā. ***Žurn. Nr. 300000715681, lēmums 02.04.2004., tiesnese Sarmīte Stūrmane***		18 ha
26.1. Pievienots zemes nekustams īpašums "Lielās Āvas" A, Mārupes pag., Rīgas raj. (zemesgrāmatas nodalījuma Nr.991) visā tā sastāvā. ***Žurn. Nr. 300000715684, lēmums 13.04.2004., tiesnese Dace Jansone***		12.95 ha
27.1. Pievienots zemes nekustams īpašums "Birzes", Mārupes pag., Rīgas raj. (zemesgrāmatas nodalījuma Nr.986) visā tā sastāvā. ***Žurn. Nr. 300000715686, lēmums 13.04.2004., tiesnese Dace Jansone***		9.9 ha

I daļas 1.iedaļa *Nekustams īpašums, servitūti un reālnastas, pievienotie zemes gabali*	Domājamā daļa	Platība, lielums
28.1. Pievienots zemes nekustams īpašums "Lielās Āvas -1A", Mārupes pag., Rīgas raj. (zemesgrāmatas nodalījuma Nr.994) visā tā sastāvā. ***Žurn. Nr. 300000715690, Iēmums 13.04.2004., tiesnese Dace Jansone***		22.6 ha
29.1. Pievienots zemes nekustams īpašums "Zelmeņi", Mārupes pag., Rīgas raj. (zemesgrāmatas nodalījuma Nr.976) visā tā sastāvā. ***Žurn. Nr. 300000715692, Iēmums 13.04.2004., tiesnese Dace Jansone***		5.9 ha
30.1. Pievienots zemes nekustams īpašums "Vītiņi", Mārupes pag., Rīgas raj. (zemesgrāmatas nodalījuma Nr.970) visā tā sastāvā. ***Žurn. Nr. 300000715694, Iēmums 13.04.2004., tiesnese Dace Jansone***		9.5 ha
31.1. Pievienots zemes nekustams īpašums "Sprēsti", Mārupes pag., Rīgas raj. (zemesgrāmatas nodalījuma Nr.974) visā tā sastāvā. ***Žurn. Nr. 300000715698, Iēmums 13.04.2004., tiesnese Dace Jansone***		4.7 ha
32.1. Pievienots zemes nekustams īpašums "Baltiņi", Mārupes pag., Rīgas raj. (zemesgrāmatas nodalījuma Nr.969) visā tā sastāvā. ***Žurn. Nr. 300000715787, Iēmums 13.04.2004., tiesnese Dace Jansone***		10.2 ha
33.1. Pievienots zemes nekustams īpašums "Lazdas", Mārupes pag., Rīgas raj. (zemesgrāmatas nodalījuma Nr.973) visā tā sastāvā. ***Žurn. Nr. 300000715804, Iēmums 13.04.2004., tiesnese Dace Jansone***		22.4 ha
34.1. Pievienots zemes nekustams īpašums "Jumiķi", Mārupes pag., Rīgas raj. (zemesgrāmatas nodalījuma Nr.975) visā tā sastāvā. ***Žurn. Nr. 300000715808, Iēmums 13.04.2004., tiesnese Dace Jansone***		20.6 ha
35.1. Pievienots zemes nekustams īpašums "Zemītes", Mārupes pag., Rīgas raj. (zemesgrāmatas nodalījuma Nr.972) visā tā sastāvā. ***Žurn. Nr. 300000715811, Iēmums 13.04.2004., tiesnese Dace Jansone***		6.9 ha
36.1. Pievienots zemes nekustams īpašums "Līdumnieki", Mārupes pag., Rīgas raj. (zemesgrāmatas nodalījuma Nr.205) visā tā sastāvā. ***Žurn. Nr. 300000715815, Iēmums 13.04.2004., tiesnese Dace Jansone***		4.3499 ha
37.1. Pievienots zemes nekustams īpašums "Bāliņi", Mārupes pag., Rīgas raj. (zemesgrāmatas nodalījuma Nr.971) visā tā sastāvā. ***Žurn. Nr. 300000715822, Iēmums 13.04.2004., tiesnese Dace Jansone***		21.2 ha
38.1. Pievienots zemes nekustams īpašums Mūkupurva iela 44, Mārupe, Mārupes pag., Rīgas raj. (zemesgrāmatas nodalījuma Nr.978) visā tā sastāvā. ***Žurn. Nr. 300000715827, Iēmums 13.04.2004., tiesnese Dace Jansone***		3.6 ha
39.1. Pievienots zemes nekustams īpašums Mūkupurva iela 34, Mārupe, Mārupes pag., Rīgas raj. (zemesgrāmatas nodalījuma Nr.985) visā tā sastāvā. ***Žurn. Nr. 300000715841, Iēmums 13.04.2004., tiesnese Dace Jansone***		1.6 ha
40.1. Pievienots zemes nekustams īpašums "Zemes gabals Nr.9", Mārupes pag., Rīgas raj. (zemesgrāmatas nodalījuma Nr.1174) visā tā sastāvā. ***Žurn. Nr. 300000715845, Iēmums 13.04.2004., tiesnese Dace Jansone***		26.3 ha
41.1. Pievienots zemes nekustams īpašums "Silkalēji" A, Mārupes pag., Rīgas raj. (zemesgrāmatas nodalījuma Nr.977) visā tā sastāvā. ***Žurn. Nr. 300000715851, Iēmums 13.04.2004., tiesnese Dace Jansone***		36.6 ha
42.1. Pievienots zemes nekustams īpašums "Pilskalni A", Mārupes pag., Rīgas raj. (zemesgrāmatas nodalījuma Nr.993) visā tā sastāvā. ***Žurn. Nr. 300000715867, Iēmums 13.04.2004., tiesnese Dace Jansone***		12.7 ha

I daļas 1.iedaļa *Nekustams īpašums, servitūti un reālnastas, pievienotie zemes gabali*	Domājamā daļa	Platība, lielums
43.1. Pievienots zemes gabals. Atdalīts no nekustama īpašuma "Lidosta ''Rīga'' 40", Mārupes pag., Rīgas raj. (Mārupes pagasta zemesgrāmatas nodalījuma Nr. 980). ***Žurn. Nr. 300000715874, lēmums 13.04.2004., tiesnese Dace Jansone***		7.79 ha
44.1. Pievienots zemes gabals. Atdalīts no nekustama īpašuma "Birzes-5", Mārupes pag., Rīgas raj. (Mārupes pagasta zemesgrāmatas nodalījuma Nr. 1178).		39.16 ha
44.2. Pēc pievienošanas nekustams īpašums sastāv no zemes gabala. ***Žurn. Nr. 300000715886, lēmums 13.04.2004., tiesnese Dace Jansone***		581.31 ha
45.1. Pievienots nekustams īpašums "Zemes gabals Nr. 5", Mārupes pag., Rīgas raj. (zemesgrāmatas nodalījuma Nr.2176) visā tā sastāvā - viena nedzīvojamā ēka ar kadastra apzīmējumu 8076-002-0050-001. ***Žurn. Nr. 300001647445, lēmums 13.10.2006., tiesnese Skaidrīte Temļakova***		
46.1. Pievienota nedzīvojamā ēka - aviācijas angārs ar adresi Lidosta "Rīga" 60/4, Mārupes pag., Mārupes nov. (kadastra apzīmējums 8076 002 0018 002). ***Žurn. Nr. 300002842396, lēmums 30.04.2010., tiesnese Velta Karzone-Kere***		
47.1. Pievienota nedzīvojamā ēka - termināls T-5 (kadastra apzīmējums 8076 002 0007 010), ar adresi Muzeja iela 1, Lidosta "Rīga", Mārupes novads.		
47.2. Pievienota nedzīvojamā ēka - Ziemeļu termināls (kadastra apzīmējums 8076 002 0007 022), ar adresi Muzeja iela 1, Lidosta "Rīga", Mārupes novads. ***Žurn. Nr. 300003005905, lēmums 15.03.2011., tiesnese Indra Kreicberga***		
48.1. Transformatoru apakšstacija (kadastra apzīmējums 8076 002 0007 023).		
48.2. Operatoru ēka (kadastra apzīmējums 8076 002 0007 080).		
48.3. Operatora darba vieta (kadastra apzīmējums 8076 002 0007 085).		
48.4. Kontrolpunkts pie komercnoliktavām (kadastra apzīmējums 8076 002 0007 098).		
48.5. Caurlaides telpa (kadastra apzīmējums 8076 002 0007 099).		
48.6. Autobusa pietura (kadastra apzīmējums 8076 002 0007 158).		
48.7. Sarga ēka (kadastra apzīmējums 8076 002 0007 161).		
48.8. Dzelzs noņemšanas stacija (kadastra apzīmējums 8076 002 0050 005). ***Žurn. Nr. 300003087611, lēmums 23.08.2011., tiesnese Antra Tiltiņa-Zariņa***		
49.1. Garāžu ēka (kadastra apzīmējums 8076 002 0051 002). ***Žurn. Nr. 300003187112, lēmums 20.02.2012., tiesnese Sandra Zeire***		
50.1. Pievienots nekustams īpašums "Lidosta "Rīga"", "Lidosta Rīga 20/12, Mārupes nov. (Mārupes novada zemesgrāmatas nodalījums Nr.1693) visā tā sastāvā:		
50.2. Būve (kadastra apzīmējums 80760020050003). ***Žurn. Nr. 300003609445, lēmums 01.04.2014., tiesnese Everita Ancāne***		
51.1. Drošības pārbaužu kontrolpunkts (kadastra apzīmējums 80760020007182) ar adresi Ziemeļu iela 12A, Lidosta "Rīga", Mārupes novads. ***Žurn. Nr. 300003636171, lēmums 28.05.2014., tiesnese Jolanta Līvena***		
52.1. Papildus manevrēšanas ceļš E (kadastra apzīmējums 80760020007186).		

I daļas 1.iedaļa *Nekustams īpašums, servitūti un reālnastas, pievienotie zemes gabali*	Domājamā daļa	Platība, lielums
52.2. Ziemeļu pretapledošanas apstrādes laukums (kadastra apzīmējums 80760020007185). ***Žurn. Nr. 300003651041, lēmums 11.06.2014., tiesnese Māra Balode*** 53.1. Gaisa kuģu ziemeļu piestātnes ēka (kadastra apzīmējums 80760020007199). ***Žurn. Nr. 300004024485, lēmums 19.01.2016., tiesnese Indra Kreicberga***		

I daļas 2.iedaļa Atdalītie zemes gabali, servitūtu un reālnastu pārgrozījumi un dzēsumi	Domājamā daļa	Platība, lielums
1.1. Atdalīta zemes vienība ar kadastra apzīmējumu: 80760020054.Tai atvērts jauns zemesgrāmatas nodalījums Nr.100000537138.Pamats: 2014.gada 16.septembra Mantojuma apliecība (par tiesībām uz mantojumu pēc likuma), Latvijas Republikas Augstākās tiesas 2012.gada 21.novembra Spriedums lietā Nr.C04381906. ***Žurn. Nr. 300003713286, lēmums 19.09.2014., tiesnesis Helmuts Naglis***		0.7 ha
2.1. Atdalīta zemes vienība ar kadastra apzīmējumu: 80760020035.Tai atvērts jauns zemesgrāmatas nodalījums Nr.100000537140.Pamats: 2014.gada 16.septembra Mantojuma apliecība (par tiesībām uz mantojumu pēc likuma), Latvijas Republikas Augstākās tiesas 2012.gada 21.novembra Spriedums lietā Nr.C04381906. ***Žurn. Nr. 300003713295, lēmums 19.09.2014., tiesnesis Helmuts Naglis***		0.504 nezināms

II daļas 1.iedaļa Nekustama īpašuma īpašnieks, īpašumtiesību pamats	Domājamā daļa	Summa
1.1. Uz Rīgas rajona Mārupes pagasta padomes 1995.gada 10.februāra lēmuma pamata ir nostiprinātas īpašuma tiesības EMĪLIJAI LĪBEREI, dzimusi 1898.gadā Rīgas rajonā, personas kods 170398-00605, zeme bez vērtējuma ***Žurn. Nr. 363, lēmums 23.02.1995., tiesnese Līga Eglīte***	1	
2.1. Atzīme-Ar 1997.gada 5.februāra likumu "Par zemes īpašumu atsavināšanu valsts vajadzībām valsts lidostu uzņēmuma "Rīga"teritorijā", nekustamais īpašums atsavināts valsts vajadzībām. ***Žurn. Nr. 123, lēmums 13.03.1997., tiesnese Ināra Zariņa***		
3.1. atzīmi (ieraksta Nr.2) aizvietot ar ierakstu : ‘’ Pamatojoties uz 1997. gada 14. februāra likuma ‘’Par zemes īpašumu atsavināšanu valsts vajadzībām valsts lidostu uzņēmuma ‘’Rīga’’ teritorijā’’ un valsts akciju sabiedrības ‘’Latvijas Hipotēku un zemes banka’’ 1997.gada 20.maija apliecinājuma Nr.06.-1.4-531 par naudas ieskaitīšanu bijušo zemes īpašnieku un viņu mantinieku kontos ir nostiprinātas īpašuma tiesības uz valsts vārda Satiksmes ministrijas personā, nodokļu maksātāja kods Nr.90000088687. ***Žurn. Nr. 3107, lēmums 17.07.1997., tiesnese Aija Kancāne***	0; 1	
3.2. Pamats zemes pievienošanai: 2004. gada 26. februāra Latvijas Republikas Satiksmes ministrijas nostiprinājuma lūgums Nr.15.02-2/37, zemesgrāmatu nodaļas tiesneša 1998.gada 27.februāra lēmums Mārupes pagasta zemesgrāmatas nodalījumā Nr.1215 (žurnāla Nr.1177). ***Žurn. Nr. 300000715548, lēmums 02.04.2004., tiesnese Sarmīte Stūrmane***		
4.1. Pamats zemes pievienošanai: 2004. gada 26. februāra lūgums Latvijas Republikas Satiksmes ministrijas nostiprinājuma lūgums Nr.15.02-2/36, Zemesgrāmatu nodaļas tiesneša 1998.gada 27.februāra lēmums Mārupes pagasta		

II daļas 1.iedaļa Nekustama īpašuma īpašnieks, īpašumtiesību pamats	Domājamā daļa	Summa
zemesgrāmatas nodalījumā Nr.1213 (žurnāla Nr.1175). ***Žurn. Nr. 300000715558, lēmums 02.04.2004., tiesnese Sarmīte Stūrmane*** 5.1. Pamats zemes pievienošanai: 2004. gada 26. februāra Latvijas Republikas Satiksmes ministrijas nostiprinājuma lūgums Nr.15.02-2/35, Zemesgrāmatu nodaļas tiesneša 1998.gada 27.februāra lēmums Mārupes pagasta zemesgrāmatas nodalījumā Nr.1214(žurnāla Nr.1100). ***Žurn. Nr. 300000715566, lēmums 02.04.2004., tiesnese Sarmīte Stūrmane*** 6.1. Pamats zemes pievienošanai: 2004. gada 26. februāra Latvijas Republikas Satiksmes ministrijas Nr.15.02-2/34 nostiprinājuma lūgums, Zemesgrāmatu nodaļas tiesneša 1998.gada 12.februāra lēmums Mārupes pagasta zemesgrāmatas nodalījumā Nr. 1176 (žurnāla Nr.1203). ***Žurn. Nr. 300000715573, lēmums 02.04.2004., tiesnese Sarmīte Stūrmane*** 7.1. Pamats zemes pievienošanai: 2004. gada 26. februāra Latvijas Republikas Satiksmes ministrijas nostiprinājuma lūgums Nr.15.02-2/33, Zemesgrāmatu nodaļas tiesneša 1998.gada 12.februāra lēmums Mārupes pagasta zemesgrāmatas ndalījumā Nr.1175 (žurnāla Nr.1173). ***Žurn. Nr. 300000715580, lēmums 02.04.2004., tiesnese Sarmīte Stūrmane*** 8.1. Pamats zemes pievienošanai: 2004. gada 26. februāra Latvijas Republikas Satiksmes ministrijas nostiprinājuma lūgums Nr.15.02-2/32, Zemesgrāmatu nodaļas tiesneša 1997.gada 17.jūnija lēmums Mārupes pagasta zemesgrāmatas nodalījumā Nr.968 (žurnāla Nr.3077). ***Žurn. Nr. 300000715585, lēmums 02.04.2004., tiesnese Sarmīte Stūrmane*** 9.1. Pamats zemes pievienošanai: 2004. gada 26. februāra Latvijas Republikas Satiksmes ministrijas nostiprinājuma lūgums Nr.15.02-2/31, Zemesgrāmatu nodaļas tiesneša 1997.gada 17.jūlija lēmums Mārupes pagasta zemesgrāmatas nodalījumā Nr.967 (žurnāla Nr.3076). ***Žurn. Nr. 300000715589, lēmums 02.04.2004., tiesnese Sarmīte Stūrmane*** 10.1. Pamats zemes pievienošanai: 2004. gada 26. februāra Latvijas Republikas Satiksmes ministrijas nostiprinājuma lūgums Nr.15.02-2/16, Zemesgrāmatu nodaļas tiesneša 1997.gada 17.jūlija lēmums Mārupes pagasta zemesgrāmatas nodalījumā Nr.990 (žurnāla Nr.3099). ***Žurn. Nr. 300000715594, lēmums 02.04.2004., tiesnese Sarmīte Stūrmane*** 11.1. Pamats zemes pievienošanai: 2004. gada 26. februāra Latvijas Republikas Satiksmes ministrijas nostiprinājuma lūgums Nr.15.02-2/20, Zemesgrāmatu nodaļas tiesneša 1997.gada 17.jūlija lēmums Mārupes pagasta zemesgrāmatas nodalījumā Nr.992 (žurnāla Nr.3101). ***Žurn. Nr. 300000715600, lēmums 02.04.2004., tiesnese Sarmīte Stūrmane*** 12.1. Pamats zemes pievienošanai: 2004. gada 26. februāra Latvijas Republikas Satiksmes ministrijas nostiprinājuma lūgums Nr.15.02-2/13, Zemesgrāmatu nodaļas tiesneša 1997.gada 17.jūlija lēmums		

II daļas 1.iedaļa Nekustama īpašuma īpašnieks, īpašumtiesību pamats	Domājamā daļa	Summa
Mārupes pagasta zemesgrāmatas nodalījumā Nr.983 (žurnāla Nr.3092). ***Žurn. Nr. 300000715607, lēmums 02.04.2004., tiesnese Sarmīte Stūrmane***		
13.1. Pamats zemes pievienošanai: 2004. gada 26. februāra Latvijas Republikas Satiksmes ministrijas nostiprinājuma lūgums Nr.15.02-2/14, Zemesgrāmatu nodaļas tiesneša 1997.gada 17.jūlija lēmums Mārupes pagasta zemesgrāmatas nodalījumā Nr.984 (žurnāla Nr.3093). ***Žurn. Nr. 300000715611, lēmums 02.04.2004., tiesnese Sarmīte Stūrmane***		
14.1. Pamats zemes pievienošanai: 2004. gada 26. februāra Latvijas Republikas Satiksmes ministrijas nostiprinājuma lūgums Nr.15.02-2/15, Zemesgrāmatu nodaļas tiesneša 1997.gada 17.jūlija lēmums Mārupes pagasta zemesgrāmatas nodalījumā Nr.987 (žurnāla Nr.3096). ***Žurn. Nr. 300000715617, lēmums 02.04.2004., tiesnese Sarmīte Stūrmane***		
15.1. Pamats zemes pievienošanai: 2004. gada 26. februāra Latvijas Republikas Satiksmes ministrijas nostiprinājuma lūgums Nr.15.02-2/44, Zemesgrāmatu nodaļas tiesneša 1997.gada 17.jūlija lēmums Mārupes pagasta zemesgrāmatas nodalījumā Nr.216 (žurnāla Nr.3106). ***Žurn. Nr. 300000715621, lēmums 02.04.2004., tiesnese Sarmīte Stūrmane***		
16.1. Pamats zemes pievienošanai: 2004. gada 26. februāra Latvijas Republikas Satiksmes ministrijas nostiprinājuma lūgums Nr.15.02-2/42, Zemesgrāmatu nodaļas tiesneša 1997.gada 17.jūlija lēmums Mārupes pagasta zemesgrāmatas nodalījumā Nr.209 (žurnāla Nr.3103). ***Žurn. Nr. 300000715624, lēmums 02.04.2004., tiesnese Sarmīte Stūrmane***		
17.1. Pamats zemes pievienošanai: 2004. gada 26. februāra Latvijas Republikas Satiksmes ministrijas nostiprinājuma lūgums Nr.15.02-2/41, Zemesgrāmatu nodaļas tiesneša 1997.gada 17.jūlija lēmums Mārupes pagasta zemesgrāmatas nodalījumā Nr.150 (žurnāla Nr.3104). ***Žurn. Nr. 300000715628, lēmums 02.04.2004., tiesnese Sarmīte Stūrmane***		
18.1. Pamats zemes pievienošanai: 2004. gada 26. februāra nostiprinājuma lūgums Latvijas Republikas Satiksmes ministrija Nr.15.02-2/39, Zemesgrāmatu nodaļas tiesneša 1998.gada 12.februāra lēmums Mārupes pagasta zemesgrāmatas nodalījumā Nr.1177 (žurnāla Nr.1209). ***Žurn. Nr. 300000715634, lēmums 02.04.2004., tiesnese Sarmīte Stūrmane***		
19.1. Pamats zemes pievienošanai: 2004. gada 26. februāra Latvijas Republikas Satiksmes ministrijas nostiprinājuma lūgums Nr.15.02-2/38, Zemesgrāmatu nodaļas tiesneša 1998.gada 12.februāra lēmums Mārupes pagasta zemesgrāmatas nodalījumā Nr.1195 (žurnāla Nr.1200). ***Žurn. Nr. 300000715635, lēmums 02.04.2004., tiesnese Sarmīte Stūrmane***		
20.1. Pamats zemes pievienošanai: 2004. gada 26. februāra Latvijas Republikas Satiksmes ministrijas nostiprinājuma lūgums Nr.15.02-2/6, Zemesgrāmatu nodaļas tiesneša 2002.gada 12.marta lēmums		

II daļas 1.iedaļa Nekustama īpašuma īpašnieks, īpašumtiesību pamats	Domājamā daļa	Summa
Mārupes pagasta zemesgrāmatas nodalījumā Nr.432 (žurnāla Nr.300000196753). ***Žurn. Nr. 300000715662, lēmums 02.04.2004., tiesnese Sarmīte Stūrmane***		
21.1. Pamats zemes pievienošanai: 2004. gada 26. februāra Latvijas Republikas Satiksmes ministrijas nostiprinājuma lūgums Nr.15.02-2/5, Zemesgrāmatu nodaļas tiesneša 2002.gada 7.marta lēmums Mārupes pagasta zemesgrāmatas nodalījumā Nr.45 (žurnāla Nr.300000196690). ***Žurn. Nr. 300000715666, lēmums 02.04.2004., tiesnese Sarmīte Stūrmane***		
22.1. Pamats zemes pievienošanai: 2004. gada 26. februāra Latvijas Republikas Satiksmes ministrijas nostiprinājuma lūgums Nr.15.02-2/10, Zemesgrāmatu nodaļas tiesneša 1997.gada 17.jūlija lēmums Mārupes pagasta zemesgrāmatas nodalījumā Nr.988 (žurnāla Nr.3097). ***Žurn. Nr. 300000715668, lēmums 02.04.2004., tiesnese Sarmīte Stūrmane***		
23.1. Pamats zemes pievienošanai: 2004. gada 26. februāra Latvijas Republikas Satiksmes ministrijas nostiprinājuma lūgums Nr.15.02-2/9, Zemesgrāmatu nodaļas tiesneša 1997.gada 17.jūlija lēmums Mārupes pagasta zemesgrāmatas nodalījumā Nr.989 (žurnāla Nr.3098). ***Žurn. Nr. 300000715671, lēmums 02.04.2004., tiesnese Sarmīte Stūrmane***		
24.1. Pamats zemes pievienošanai: 2004. gada 26. februāra Latvijas Republikas Satiksmes ministrijas nostiprinājuma lūgums Nr.15.02-2/8, Zemesgrāmatu nodaļas tiesneša 1997.gada 17.jūlija lēmums Mārupes pagasta zemesgrāmatas nodalījumā Nr.979 (žurnāla Nr.3088). ***Žurn. Nr. 300000715675, lēmums 02.04.2004., tiesnese Sarmīte Stūrmane***		
25.1. Pamats zemes pievienošanai: 2004. gada 26. februāra Latvijas Republikas Satiksmes ministrijas nostiprinājuma lūgums Nr.15.02-2/11, Zemesgrāmatu nodaļas tiesneša 1997.gada 17.jūlija lēmums Mārupes pagasta zemesgrāmatas nodalījumā Nr.981 (žurnāla Nr.3090). ***Žurn. Nr. 300000715677, lēmums 02.04.2004., tiesnese Sarmīte Stūrmane***		
26.1. Pamats zemes pievienošanai: 2004. gada 26. februāra Latvijas Republikas Satiksmes ministrijas nostiprinājuma lūgums Nr.15.02-2/12, Zemesgrāmatu nodaļas tiesneša 1997.gada 17.jūlija lēmums Mārupes pagasta zemesgrāmatas nodalījumā Nr.982 (žurnāla Nr.3091). ***Žurn. Nr. 300000715681, lēmums 02.04.2004., tiesnese Sarmīte Stūrmane***		
27.1. Pamats zemes pievienošanai: 2004.gada 26.februāra Latvijas Republikas Satiksmes ministrijas nostiprinājuma lūgums nekustamo īpašumu savienošanai Nr. 15.02-2/18, zemesgrāmatu nodaļas tiesneša 1997.gada 17.jūlija lēmums (žurnāls Nr. 3100) Mārupes pagasta zemesgrāmatas nodalījumā Nr. 991. ***Žurn. Nr. 300000715684, lēmums 13.04.2004., tiesnese Dace Jansone***		
28.1. Pamats zemes pievienošanai: 2004.gada 26.februāra Latvijas Republikas Satiksmes ministrijas nostiprinājuma lūgums nekustamo īpašumu		

II daļas 1.iedaļa Nekustama īpašuma īpašnieks, īpašumtiesību pamats	Domājamā daļa	Summa
savienošanai Nr. 15.02-2/19, zemesgrāmatu nodaļas tiesneša 1997.gada 17.jūlija lēmums (žurnāla Nr. 3095) Mārupes pagasta zemesgrāmatas nodalījumā Nr. 986. ***Žurn. Nr. 300000715686, lēmums 13.04.2004., tiesnese Dace Jansone*** 29.1. Pamats zemes pievienošanai: 2004.gada 26.februāra Latvijas Republikas Satiksmes ministrijas nostiprinājuma lūgums nekustamo īpašumu savienošanai Nr. 15.02-2/17, zemesgrāmatu nodaļas tiesneša 1997.gada 17.jūlija lēmums (žurnāla Nr. 3108) Mārupes pagasta zemesgrāmatas nodalījumā Nr. 994. ***Žurn. Nr. 300000715690, lēmums 13.04.2004., tiesnese Dace Jansone*** 30.1. Pamats zemes pievienošanai: 2004.gada 26. februāra Latvijas Republikas Satiksmes ministrijas nostiprinājuma lūgums nekustamo īpašumu sadalīšanai Nr. 15.02-2/30, zemesgrāmatu nodaļas tiesneša 1997.gada 17.jūlija lēmums (žurnāla Nr. 3085) Mārupes pagasta zemesgrāmatas nodalījumā Nr. 976. ***Žurn. Nr. 300000715692, lēmums 13.04.2004., tiesnese Dace Jansone*** 31.1. Pamats zemes pievienošanai: 2004.gada 26.februāra Latvijas Republikas Satiksmes ministrijas nostiprinājuma lūgums nekustamo īpašumu savienošanai Nr. 15.02-2/29, zemesgrāmatu nodaļas tiesneša 1997.gada 17.jūlija lēmums (žurnāla Nr. 3079) Mārupes pagasta zemesgrāmatas nodalījumā Nr. 970. ***Žurn. Nr. 300000715694, lēmums 13.04.2004., tiesnese Dace Jansone*** 32.1. Pamats zemes pievienošanai: 2004.gada 26.februāra Latvijas Republikas Satiksmes ministrijas nostiprinājuma lūgums nekustamo īpašumu savienošanai Nr. 15.02-2/28, zemesgrāmatu nodaļas tiesneša 1997.gada 17.jūlija lēmums (žurnāla Nr. 3083) Mārupes pagasta zemesgrāmatas nodalījumā Nr. 974. ***Žurn. Nr. 300000715698, lēmums 13.04.2004., tiesnese Dace Jansone*** 33.1. Pamats zemes pievienošanai: 2004.gada 26.februāra Latvijas Republikas Satiksmes ministrijas nostiprinājuma lūgums nekustamo īpašumu savienošanai Nr. 15.02-2/27, zemesgrāmatu nodaļas tiesneša 1997.gada 17.jūlija lēmums (žurnāla Nr. 3078) Mārupes pagasta zemesgrāmatas nodalījumā Nr. 969. ***Žurn. Nr. 300000715787, lēmums 13.04.2004., tiesnese Dace Jansone*** 34.1. Pamats zemes pievienošanai: 2004.gada 26.februāra Latvijas Republikas Satiksmes ministrijas nostiprinājuma lūgums nekustamo īpašumu savienošanai Nr. 15.02-2/26, zemesgrāmatu nodaļas tiesneša 1997.gada 17.jūlija lēmums (žurnāla Nr. 3082) Mārupes pagasta zemesgrāmatas nodalījumā Nr. 973. ***Žurn. Nr. 300000715804, lēmums 13.04.2004., tiesnese Dace Jansone*** 35.1. Pamats zemes pievienošanai: 2004.gada 26.februāra Latvijas Republikas Satiksmes ministrijas nostiprinājuma lūgums nekustamo īpašumu savienošanai Nr. 15.02-2/25, zemesgrāmatu nodaļas		

II daļas 1.iedaļa Nekustama īpašuma īpašnieks, īpašumtiesību pamats	Domājamā daļa	Summa
tiesneša 1997.gada 17.jūlija lēmums (žurnāla Nr. 3084) Mārupes pagasta zemesgrāmatas nodalījumā Nr. 975. ***Žurn. Nr. 300000715808, lēmums 13.04.2004., tiesnese Dace Jansone*** 36.1. Pamats zemes pievienošanai: 2004.gada 26.februāra Latvijas Republikas Satiksmes ministrijas nostiprinājuma lūgums nekustmo īpašumu savienošanai Nr. 15.02-2/23, zemesgrāmatu nodaļas tiesneša 1997.gada 17.jūlija lēmums (žurnāla Nr.3081) Mārupes pagasta zemesgrāmatas nodaļījumā Nr. 972. ***Žurn. Nr. 300000715811, lēmums 13.04.2004., tiesnese Dace Jansone*** 37.1. Pamats zemes pievienošanai: 2004.gada 26.februāra Latvijas Republikas Satiksmes ministrijas nostiprinājuma lūgums nekustamo īpašumu savienošanai Nr. 15.02-2/45, zemesgrāmatu nodaļas tiesneša 1997.gada 17.jūlija lēmums (žurnāla Nr. 3105) Mārupes pagasta zemesgrāmatas nodalījumā Nr. 205. ***Žurn. Nr. 300000715815, lēmums 13.04.2004., tiesnese Dace Jansone*** 38.1. Pamats zemes pievienošanai: 2004.gada 26.februāra Latvijas Republikas Satiksmes ministrijas nostiprinājuma lūgums nekustamo īpašumu savienošanai Nr. 15.02-2/24, zemesgrāmatu nodaļas tiesneša 1997.gada 17.jūlija lēmums (žurnāla Nr. 3080) Mārupes pagasta zemesgrāmatas nodalījumā Nr. 971. ***Žurn. Nr. 300000715822, lēmums 13.04.2004., tiesnese Dace Jansone*** 39.1. Pamats zemes pievienošanai: 2004.gada 26.februāra Latvijas Republikas Satiksmes ministrijas nostiprinājuma lūgums nekustamo īpašumu savienošanai Nr. 15.02-1/22, zemesgrāmatu nodaļas tiesneša 1997.gada 17.jūlija lēmums (žurnāla Nr. 3087) Mārupes pagasta zemesgrāmatas nodalījumā Nr. 978. ***Žurn. Nr. 300000715827, lēmums 13.04.2004., tiesnese Dace Jansone*** 40.1. Pamats zemes pievienošanai: 2004.gada 26.februāra Latvijas Republikas Satiksmes ministrijas nostiprinājuma lūgums nekustamo īpašumu savienošanai Nr. 15.02-2/21, zemesgrāmatu nodaļas tiesneša 1997.gada 17.jūlija lēmums (žurnāla Nr. 3094) Mārupes pagasta zemesgrāmatas nodalījumā Nr. 985. ***Žurn. Nr. 300000715841, lēmums 13.04.2004., tiesnese Dace Jansone*** 41.1. Pamats zemes pievienošanai: 2004.gada 26.februāra Latvijas Republikas Satiksmes ministrijas nostiprinājuma lūgums Nr. 15.02-2/40, zemesgrāmatu nodaļas tiesneša 1998.gada 12.februāra lēmums (žurnāla Nr. 1117) Mārupes pagasta zemesgrāmatas nodaļījumā Nr. 1174. ***Žurn. Nr. 300000715845, lēmums 13.04.2004., tiesnese Dace Jansone*** 42.1. Pamats zemes pievienošanai: 2004.gada 26.februāra Latvijas Republikas Satiksmes ministrijas nostiprinājuma lūgums nekustamo īpašumu savienošanai Nr. 15.02-2/7, zemesgrāmatu nodaļas tiesneša 1997.gada 17.jūlija lēmums (žurnāla Nr. 3086) Mārupes pagasta zemesgrāmatas nodalījumā		

II daļas 1.iedaļa Nekustama īpašuma īpašnieks, īpašumtiesību pamats	Domājamā daļa	Summa
Nr. 977. ***Žurn. Nr. 300000715851, lēmums 13.04.2004., tiesnese Dace Jansone***		
43.1. Pamats zemes pievienošanai: 2004.gada 26.februāra Latvijas Republikas Satiksmes ministrijas nostiprinājuma lūgums nekustamo īpašumu savienošanai Nr. 15.02-2/4, zemesgrāmatu nodaļas tiesneša 1997.gada 17.jūlija lēmums (žurnāla Nr. 3102) Mārupes pagasta zemesgrāmatas nodalījumā Nr. 993. ***Žurn. Nr. 300000715867, lēmums 13.04.2004., tiesnese Dace Jansone***		
44.1. Pamats zemes pievienošanai: 2004.gada 27.februāra Latvijas Republikas Satiksmes ministrijas nostiprinājuma lūgums Nr. 15.02-2/46, zemesgrāmatu nodaļas tiesneša 1997.gada 17.jūlija lēmums (žurnāla Nr. 3098) Mārupes pagasta zemesgrāmatu nodaļījumā Nr. 980. ***Žurn. Nr. 300000715874, lēmums 13.04.2004., tiesnese Dace Jansone***		
45.1. Pamats zemes pievienošanai: 2004.gada 27.februāra Latvijas Republikas Satiksmes ministrijas nostiprinājuma lūgums Nr.15.02-2/47, zemesgrāmatu nodaļas tiesneša 1998.gada 12.februāra lēmums (žurnāla Nr. 1211) Mārupes pagasta zemesgrāmatas nodaļījumā Nr. 1178. ***Žurn. Nr. 300000715886, lēmums 13.04.2004., tiesnese Dace Jansone***		
46.1. Persona: Latvijas valsts, Latvijas Republikas Satiksmes ministrijas, nodokļu maksātāja kods 90000088687, personā. Īpašuma tiesība izbeigusies.	0	
46.2. Īpašnieks: STARPTAUTISKĀ LIDOSTA "RĪGA", Valsts akciju sabiedrība, nodokļu maksātāja kods 40003028055.	1	
46.3. Pamats: 2005. gada 30. augusta LR Ministru kabineta rīkojums Nr.582. ***Žurn. Nr. 300001232920, lēmums 16.11.2005., tiesnese Sarmīte Stūrmane***		
47.1. Pamats ēkas pievienošanai: 2006. gada 21. septembra Valsts akciju sabiedrības STARPTAUTISKĀ LIDOSTA "RĪGA" nostiprinājuma lūgums īpašumu savienošanai. ***Žurn. Nr. 300001647445, lēmums 13.10.2006., tiesnese Skaidrīte Temļakova***		
48.1. Pamats ēkas pievienošanai: 2010.gada 15. marta Mārupes novada domes būvvaldes pieņemšanas komisijas akts. ***Žurn. Nr. 300002842396, lēmums 30.04.2010., tiesnese Velta Karzone-Kere***		
49.1. Pamats ēku pievienošanai: 2001.gada 25.jūlija akts par būvobjekta VAS "Starptautiskā lidosta "Rīga" termināla paplašināšanas otrās kārtas pieņemšanu ekspluatācijā, 2006.gada 1. februāra akts par VAS "Starptautiska lidosta "Rīga" Ziemeļu termināla pieņemšanu ekspluatācijā. ***Žurn. Nr. 300003005905, lēmums 15.03.2011., tiesnese Indra Kreicberga***		
50.1. Pamats ēku pievienošanai: 2011.gada 10. jūnija akts par inženierbūvju pieņemšanu ekspluatācijā. ***Žurn. Nr. 300003087611, lēmums 23.08.2011., tiesnese Antra Tiltiņa-Zariņa***		
51.1. Pamats garāžu ēkas pievienošanai: Mārupes novada domes būvvaldes 2011.gada 23. septembra		

II daļas 1.iedaļa Nekustama īpašuma īpašnieks, īpašumtiesību pamats	Domājamā daļa	Summa
pieņemšanas komisijas akts par garāžu ēkas nodošanu ekspluatācijā. ***Žurn. Nr. 300003187112, lēmums 20.02.2012., tiesnese Sandra Zeire*** 52.1. Pamats būves pievienošanai: Valsts akciju sabiedrības STARPTAUTISKĀ LIDOSTA "RĪGA" 2014.gada 11.marta nostiprinājuma lūgums nekustamo īpašumu savienošanai, LR likuma "Par nekustamā īpašuma ierakstīšanu zemesgrāmatās" 14.pants. ***Žurn. Nr. 300003609445, lēmums 01.04.2014., tiesnese Everita Ancāne*** 53.1. Pamats būves pievienošanai : 2014.gada 21.februāra akts par VAS "Starptautiskā lidosta "Rīga" AN 6 - kravu perona drošības pārbaužu kontrolpunkta pieņemšanu ekspluatācijā. ***Žurn. Nr. 300003636171, lēmums 28.05.2014., tiesnese Jolanta Līvena*** 54.1. Pamats būvju pievienošanai : 2013.gada 1.jūlija akts par "Starptautiskās lidostas "Rīga" infrastruktūras attīstība" I kārtas 3.daļas papildus manevrēšanas ceļa E VAS "Starptautiskā lidosta Rīga""10/1 pieņemšanu ekspluatācijā, 2013.gada 16.oktobra akts par "Starptautiskās lidostas "Rīga" infrastruktūras attīstība" IV kārtas 2.daļas Ziemeļu pretapledošanas apstrādes laukuma VAS "Starptautiskā lidosta Rīga""10/1 pieņemšanu ekspluatācijā. ***Žurn. Nr. 300003651041, lēmums 11.06.2014., tiesnese Māra Balode*** 55.1. Pamats būves pievienošanai: 2015.gada 14.septembra akts par VAS "Starptautiskā lidosta "Rīga" termināla paplašināšanas 5.kārtas - gaisa kuģu ziemeļu piestātnes 1.kārtas pieņemšanu ekspluatācijā. ***Žurn. Nr. 300004024485, lēmums 19.01.2016., tiesnese Indra Kreicberga***		

II daļas 2.iedaļa Atzīmes un aizliegumi, pēcmantinieku iecelšana, mantojuma līgumi, šo ierakstu pārgrozījumi un dzēsumi
1.1. Atzīme. Uz 1995.gada 6.marta Rīgas rajona tiesas lēmuma lietā Nr. 2/2 pamata uzlikts arests nekustamam īpašumam Rīgas rajona Mārupes pagasta "Tauriņi". ***Žurn. Nr. 471, lēmums 08.03.1995., tiesnese Dzintra Zitmane*** ***Dzēsts*** ***Saistīts ar ierakstu: II daļas 2.iedaļa 2.1 (234095760030)***
2.1. Uz 1995.gada 5.maija Augstākās tiesas Civillietu tiesas kolēģijas lēmuma pamata par Rīgas rajoņa tiesas 1995.gada 6.marta lēmuma atcelšanu atzīmi par aresta uzlikšanu īpašumam dzēst. ***Žurn. Nr. 760030, lēmums 13.06.1995., tiesnese Māra Balode***
3.1. Uz Rīgas rajona tiesas 1995.gada 7.jūnija lēmuma lietā Nr.2-2406/2 pamata uzlikts aizliegums zemi nomāt, ieķīlāt, rentēt, dāvināt, pārdot utt. līdz lietas izlemšanai tiesā. ***Žurn. Nr. 760036, lēmums 13.06.1995., tiesnese Māra Balode*** ***Dzēsts*** ***Saistīts ar ierakstu: II daļas 2.iedaļa 6.1 (300000582115)***
4.1. Uz Latvijas Republikas Ministru kabineta 1996.gada 6.augusta ‘’Noteikumu par zemes īpašuma atsavināšanu valsts vajadzībām valsts lidostu uzņēmuma ‘’Rīga’’ teritorijā’’ Nr.296 pamata nostiprināts aizliegums nekustamo īpašumu atsavināt vai apgrūtināt. ***Žurn. Nr. 760298, lēmums 14.08.1996., tiesnese Aija Kancāne*** ***Dzēsts*** ***Saistīts ar ierakstu: II daļas 2.iedaļa 5.1 (234097000123)***
5.1. Uz 1997.gada 5.februāra likuma "Par zemes īpašumu atsavināšanu valsts vajadzībām valsts lidostu uzņēmuma "Rīga" teritorijā" pārejas noteikumu pamata 1996.gada 14.augustā ar Mārupes pagasta žurnāla Nr.298 iedaļā ierakstīto atzīmi (ieraksta Nr.4) dzēst. ***Žurn. Nr. 123, lēmums 13.03.1997., tiesnese Ināra Zariņa***
6.1. Ieraksts Nr. 3.1 (žurnāla Nr. 760036, 1995) dzēsts. Pamats: Rīgas apgabaltiesas Civillietu tiesas kolēģijas 2000. gada 9. oktobra lēmums lietā Nr. C-270/7 1997.g., 2003. gada 7. oktobra

II daļas 2.iedaļa
Atzīmes un aizliegumi, pēcmantinieku iecelšana, mantojuma līgumi, šo ierakstu pārgrozījumi un dzēsumi

LR Satiksmes ministrijas nostiprinājuma lūgums.
Žurn. Nr. 300000582115, lēmums 10.10.2003., tiesnese Ināra Zariņa

7.1. Atzīme - noteikts aizliegums bez Latvijas Valsts, Finanšu ministrijas, nodokļu maksātāja kods 90000014724, personā rakstiskas piekrišanas nekustamu īpašumu ieķīlāt, nodot patapinājumā, dāvināt, atsavināt vai apgrūtināt ar citām lietu tiesībām. Pamats: 2012.gada 12.aprīļa Hipotēkas līgums Nr.Ķ/A/12/93, 2012.gada 14.septembra Vienošanās protokols pie 2012.gada 12.aprīļa Hipotēkas līguma Nr.Ķ/A/12/93 starp Latvijas Republiku un valsts akciju sabiedrību "Starptautiskā lidosta "Rīga"".
Žurn. Nr. 300003305647, lēmums 26.09.2012., tiesnesis Helmuts Naglis

III daļas 1.iedaļa Lietu tiesības, kas apgrūtina nekustamu īpašumu	Platība, lielums
1.1. Atzīme-uz zemes gabala atrodas LR Satiksmes ministrijas valdījumā esošās ēkas un būves. ***Žurn. Nr. 363, lēmums 23.02.1995., tiesnese Līga Eglīte*** ***Dzēsts*** ***Saistīts ar ierakstu: III daļas 2.iedaļa 2.1 (300001206110)***	
2.1. Atzīme - uz zemes gabala atrodas valsts akciju sabiedrībai Starptautiskā lidosta Rīga piederoša elektro- apgaismes nodrošināšanas ēka (Mārupes pagasta zemesgrāmatas nodalījums Nr.1098). Atzīme - uz zemes gabala atrodas firmai BEHW-Objektbau -Bautragergesellschaft mbH(Vācija) piederoša ēka - mācību tehniskā bāze (Mārupes zemesgrāmatas nodalījums Nr.1112). Atzīme - uz zemes gabala atrodas poliklīnika Aviomed, kas nodota valsts uzņēmumam "Namzinis". Pamats: LR Satiksmes ministrijas 1998.gada 10.februāra uzziņa par zemes gabalu Nr.5 lidostas "Rīga" teritorijā. Nostiprinātas nomas tiesības uz zemi uz 15 gadiem - 500kvm platībā. Nomnieks : SIA VATTENFALL LATVIA, nodokļu maksātāja kods 40003180066 Pamats: 1998. gada 19. jūnija nekustamā īpašuma nomas līgums Nr.-64/98. Apgrūtināts ar SIA Vattenfall Latvia piederošiem siltumtīkliem ar īpašuma lietošanas tiesību, saskaņā ar siltumtrases pārskata shēmu - 500kvm. Pamats: 1998. gada 19. jūnija tiesību aprobežošanas līgums Nr.66/98. Nostiprināta nomas tiesība uz zemi līdz 2058.gada 2.janvārim 17442kvm platībā. Nomnieks : Sabiedrība ar ierobežotu atbildību BEHW Immobilien, nodokļu maksātāja kods 40003499653. Pamats: 2000. gada 13. oktobra nomas/īres līgums, 2001. gada 24. aprīļa vienošanās pie 13.10.2000 līguma Nr.Nn-00/54. Atzīmes pārnestas no Mārupes pagasta zemesgrāmatas nodalījuma Nr. 1215, nekustamus īpašumus savienojot. ***Žurn. Nr. 300000715548, lēmums 02.04.2004., tiesnese Sarmīte Stūrmane*** ***Grozīts*** ***Saistīts ar ierakstiem: III daļas 2.iedaļa 9.1 (300002134011), 16.1 (300002672340), 38.1 (300003609436)***	
3.1. Atzīme - uz zemes gabala atrodas Valsts akciju sabiedrībai Starptautiskā Lidosta Rīga piederošas būves. Pamats: LR Satiksmes ministrijas 1998.gada 10.februāra uzziņa par zemes gabalu Nr.4 lidostas "Rīga" teritorijā. Atzīme pārnesta no Mārupes pagasta zemesgrāmatas nodalījuma Nr.1213, savienojot nekustamus īpašumus. ***Žurn. Nr. 300000715558, lēmums 02.04.2004., tiesnese Sarmīte Stūrmane***	
4.1. Atzīme - uz zemes gabala atrodas valsts akciju sabiedrībai starptautiskā lidosta "Rīga" piederoša dienvidu skrejceļa drošības josla. Pamats: LR Satiksmes ministrijas 1998. gada 10. februāra uzziņa par nekustamo īpašumu. Atzīme pārnesta no Mārupes pagasta zemesgrāmatas nodalījuma Nr.1176, nekustamus īpašumus savienojot. ***Žurn. Nr. 300000715573, lēmums 02.04.2004., tiesnese Sarmīte Stūrmane***	
5.1. Atzīme - uz zemes gabala atrodas valsts akciju sabiedrībai STARPTAUTISKĀ LIDOSTA "RĪGA" piederošas skrejceļa apgaismošanas sistēma un drošības josla. Pamats: LR Satiksmes ministrijas 1998. gada 10. februāra uzziņa par nekustamo īpašumu. Atzīme pārnesta no Mārupes pagasta zemesgrāmatas nodalījuma Nr.1175, savienojot nekustamus īpašumus. ***Žurn. Nr. 300000715580, lēmums 02.04.2004., tiesnese Sarmīte Stūrmane***	
6.1. Nostiprinātas nomas tiesības uz zemes gabalu 3660 kv.m. līdz 2023.gada 1.janvārim - 3660kvm platībā. Nomnieks : RIGAS PILSĒTAS A/S "AVIATORS", nodokļu maksātāja kods 40103013874. Pamats: 1998.gada 1.janvāra nomas līgums Nr.8/98. Nostiprināta kā pirmā hipotēka Ls.17400 (septiņpadsmit tūkstoši četri simti) uz SIA Aviators piederošām nomas tiesībām. Procentu likme - 13 % gadā. Līgumsods - 40 % gadā no laikā nenomaksātās summas, kas tiek aprēkināts	

III daļas 1.iedaļa Lietu tiesības, kas apgrūtina nekustamu īpašumu	Platība, lielums
par katru kavēto dienu. Kreditor : VAS LATVIJAS HIPOTĒKU un ZEMES BANKA, nodokļu maksātāju kods 40003132437 Pamats: 2002. gada 9. janvāra aizdevuma/kredīta līgums Nr.50915/01. Ķīla pilnā apmērā ierkstītā arī Mārupes pagasta zemesgrāmatas nodalījumā Nr.464 -A Atzīme - noteikts aizliegums bez kreditora piekrišanas ieķīlātās nomas tiesības atsavināt vai citādi apgrūtināt ar lietu tiesībām. Nostiprināta nomas tiesība uz zemi uz 25 gadiem - 0,3847ha platībā. Nomnieks : LUKOIL-BALTIJA R, sabiedrība ar ierobežotu atbildību, nodokļu maksātāja kods 40003134777. Pamats: 2001. gada 6. jūnija zemes nomas līgums Nr.Nn-01/26. Nostiprināta nomas tiesība uz zemes gabalu 4,1570 ha platībā (kadastra Nr. 8076 800 0010) uz 49 gadiem gadiem. Nomnieks : LATVIJAS PASTS, bezpeļņas organizācija valsts akciju sabiedrība, nodokļu maksātāja kods 40003052790.Pamats: 2001. gada 25. jūlija zemes nomas līgums Nr.01-9/2001, 2001. gada 25. jūlija vienošanās, 2001. gada 10. decembra vienošanās par grozījumiem 2001. gada 25. jūlija zemes nomas līgumā Nr.01-9/2001;Nr.Nn-01/36, 2002. gada 24. oktobra vienošanās par grozījumiem 2001. gada 25. jūlija zemes nomas līgumā Nr.01-9/2001;Nr.Nn-01/36, 2003. gada 10. aprīļa vienošanās par grozījumiem 2001. gada 25. jūlija zemes nomas līgumā Nr.01-9/2001;Nr.Nn-01/36, 2003. gada 25. jūnija vienošanās par grozījumiem 2001. gada 25. jūlija zemes nomas līgumā Nr.01-9/2001; Nr. Nn - 01/36. Ieraksti pārnesti no Mārupes pagasta zemesgrāmatas nodalījuma Nr.968 III.daļas 1.iedaļas. ***Žurn. Nr. 300000715585, lēmums 02.04.2004., tiesnese Sarmīte Stūrmane*** 7.1. Nostiprinātas nomas tiesības uz zemes gabalu 42425 kv.m.platībā uz 25 gadiem. Nomnieks : SABIEDRĪBA AR IEROBEŽOTU ATBILDĪBU GULFSTREAM OIL, nodokļu maksātāja kods 50003146871 Pamats:. 1999. gada 1. decembra zemes nomas līgums Nr.Nn-71/99, 2000. gada 21. marta vienošanās pie 01.12.1999 zemes nomas līguma Nr.Nn-71/99. Ieraksts pārnests no Mārupes pagasta zemesgrāmatas nodalījuma Nr.987 (III.daļa 1.iedaļa, žurnāla Nr.9582(2000), lēmuma datums 13.06.2000) ***Žurn. Nr. 300000715617, lēmums 02.04.2004., tiesnese Sarmīte Stūrmane*** ***Grozīts*** 8.1. Atzīme-uz zemes gabala atrodas LR Satiksmes ministrijas valdījumā esošās ēkas un būves. Nostiprinātas nomas tiesības uz 25 gadiem līdz 2023.gada 1.jūnijam - 6440kvm platībā. Nomnieks : SIA LATPASS AVIOLĪNIJAS, nodokļu maksātāja kods 40103147049. Pamats: 1998. gada 1. jūnija zemes nomas līgums Nr.Nn-59/98. Nostiprināta nomas tiesība uz zemi (apbūvētā zeme 2051 kvm, asfaltēts laukums 1934 kvm un zaļā zona 1412 kvm) līdz 2052. gada 20. maijam - 5397kvm platībā. Nomnieks : Sabiedrība ar ierobežotu atbildību Baltijas Alumīnijs, nodokļu maksātāja kods 40003561158. Pamats: 2003. gada 21. maija zemes nomas līgums Nr. -03/23. Ieraksti pārnesti no Mārupes pagasta zemesgrāmatas nodalījuma Nr.216 III.daļas 1.iedaļas. ***Žurn. Nr. 300000715621, lēmums 02.04.2004., tiesnese Sarmīte Stūrmane*** ***Grozīts*** ***Saistīts ar ierakstiem: III daļas 2.iedaļa 2.2 (300001206110), 3.1, 3.2 (300001400948), 19.1 (300002831036), 23.1 (300003150610)*** 9.1. Atzīme-uz zemes gabala atrodas LR Satiksmes ministrijas valdījumā esošās ēkas un būves. Nostiprinātas zemes nomas tiesības uz 25 (divdesmit pieciem) gadiem - 3925kvm platībā. Nomnieks : AKCIJU SABIEDRĪBA AIR BALTIC CORPORATION, nodokļu maksātāja kods 40003245752 Pamats: 1999. gada 14. maija nomas/īres līgums Nr.22/99. Ieraksti pārnesti no Mārupes pagasta zememsgrāmatas nodalījuma Nr.209 III.daļas 1.iedaļas. ***Žurn. Nr. 300000715624, lēmums 02.04.2004., tiesnese Sarmīte Stūrmane*** ***Grozīts*** ***Saistīts ar ierakstiem: III daļas 2.iedaļa 2.3 (300001206110), 4.1 (300001400948)***	
10.1. Atzīme - I kategorijas autoceļa lidosta "Rīga" pievedceļa aizsardzības zona 200m - 0,3km, saskaņā ar likuma "Par autoceļiem" 16.pantu. Atzīme pārnesta no Mārupes pagasta zemesgrāmatas nodalījuma Nr.150 III.daļas 1.iedaļas, nekustamus īpašumus savienojot. ***Žurn. Nr. 300000715628, lēmums 02.04.2004., tiesnese Sarmīte Stūrmane***	0.3 km
11.1. Atzīme - uz zemes gabala atrodas VALSTS AKCIJU SABIEDRĪBAI STARPTAUTISKĀ IIDOSTA RĪGA piederoši skrejceļa pievadceļi un drošības zona. Pamats: 1998. gada 10. februāra uzziņa. Atzīme pārnesta no Mārupes pagasta zemesgrāmatas nodalījuma Nr.1177 III.daļas 1.iedaļas. ***Žurn. Nr. 300000715634, lēmums 02.04.2004., tiesnese Sarmīte Stūrmane*** 12.1. Atzīme. I kategorijas autoceļa lidostas "Rīga" pievadceļa aizsardzības zona	

III daļas 1.iedaļa Lietu tiesības, kas apgrūtina nekustamu īpašumu	Platība, lielums
200m-0.25 km saskaņā ar likumu "Par autoceļiem"16. pantu. Atzīme pārnesta no Mārupes pagasta zemesgrāmatas nodalījuma Nr.432, savienojot nekustamus īpašumus. ***Žurn. Nr. 300000715662, Iēmums 02.04.2004., tiesnese Sarmīte Stūrmane***	
13.1. Nostiprināta nomas tiesība uz zemes gabalu 1,4644 ha platībā (kadastra Nr. 8076 800 0009) uz 49 gadiem. Nomnieks : LATVIJAS PASTS, bezpeļņas organizācija valsts akciju sabiedrība, nodokļu maksātāja kods 40003052790. Pamats: 2001. gada 25. jūlija zemes nomas līgums Nr.01-9/2001, 2001. gada 25. jūnija vienošanās, 2001. gada 10. decembra vienošanās par grozījumiem 2001. gada 25. jūlija zemes nomas līgumā Nr.01-9/2001;Nr.Nn-01/36, 2002. gada 24. oktobra vienošanās par grozījumiem 2001. gada 25. jūlija zemes nomas līgumā Nr.01-9/2001;Nr.Nn-01/36, 2003. gada 10. aprīļa vienošanās par grozījumiem 2001. gada 25. jūlija zemes nomas līgumā Nr.01-9/2001;Nr.Nn-01/36, 2003. gada 25. jūnija vienošanās par grozījumiem 2001. gada 25. jūlija zemes nomas līgumā Nr.01-9/2001;Nr.Nn-01/36. Ieraksts pārnests no Mārupes pagasta zemesgrāmatas nodalījuma Nr.988 III.daļas 1.iedaļas, savienojot nekustamus īpašumus. ***Žurn. Nr. 300000715668, Iēmums 02.04.2004., tiesnese Sarmīte Stūrmane***	1.4644 ha
14.1. Nostiprināta nomas tiesība uz zemes gabalu 1161 kv.m. platībā līdz 2052. gada 25. februārim. Nomnieks : KONKORS, Sabiedrība ar ierobežotu atbildību Aviokompānija, nodokļu maksātāja kods 40003043618. Pamats: 2003. gada 26. februāra zemes nomas līgums Nr.Nn-03/7. Ieraksts (žurnāla Nr. 300000481461, 19.05.2003.) pārnests no Mārupes pagasta zemesgrāmatas nodalījuma Nr. 976, savienojot nekustamus īpašumus. ***Žurn. Nr. 300000715692, Iēmums 13.04.2004., tiesnese Dace Jansone***	1161 m²
15.1. Nostiprinātas nomas tiesības uz zemi 3500 kvm platībā uz 25 gadiem. Nomnieks : SIA "TRIANGEL", nodokļu maksātāja kods 40003348603, Pamats: 1998. gada 7. aprīļa zemes nomas līgums Nr. 36/98. Ieraksts (žurnāla Nr. 4077, 1998) pārnests no Mārupes pagasta zemesgrāmatas nodalījuma Nr. 969, savienojot nekustamus īpašumus. ***Žurn. Nr. 300000715787, Iēmums 13.04.2004., tiesnese Dace Jansone***	
16.1. Nostiprināta nomas tiesība uz 49 (četrdesmit deviņiem) gadiem. Nomnieks : KONKORS, Sabiedrība ar ierobežotu atbildību Aviokompānija, nodokļu maksātāja kods 40003043618. Pamats: 2003. gada 26. februāra Zemes nomas līgums Nr. Nn-03/7. Ieraksts (žurnāla Nr. 300000481477,19.05.2003.) pārnests no Mārupes pagasta zemesgrāmatas nodalījuma Nr. 973, savienojot nekustamus īpašumus. ***Žurn. Nr. 300000715804, Iēmums 13.04.2004., tiesnese Dace Jansone***	2108 m²
17.1. Atzīme-uz zemes gabala atrodas LR Satiksmes ministrijas valdījumā esošās ēkas un būves. Atzīme (žurnāla Nr. 362, 1995) pārnesta no Mārupes pagasta zemesgrāmatas nodalījuma Nr. 205, savienojot nekustamus īpašumus. ***Dzēsts*** ***Saistīts ar ierakstu: III daļas 2.iedaļa 2.4 (300001206110)***	
17.2. Nostiprināta nomas tiesība uz zemi līdz 2052.gada 25.februārim. Nomnieks : KONKORS, Sabiedrība ar ierobežotu atbildību Aviokompānija, nodokļu maksātāja kods 40003043618. Pamats: 2003. gada 26. februāra zemes nomas līgums Nr. Nn-03/7. Ieraksts (žurnāla Nr. 300000481473, 19.05.2003.) pārnests no Mārupes pagasta zemesgrāmatas nodalījuma Nr. 205, savienojot nekustamus īpašumus. ***Žurn. Nr. 300000715815, Iēmums 13.04.2004., tiesnese Dace Jansone***	3112 m²
18.1. Atzīme - uz zemes gabala atrodas Valsts akciju sabiedrībai Starptautiskā Lidosta Rīga piederošas ēkas un būves. Pamats: LR Satiksmes ministrijas 1998. gada 10. februāra uzziņa par nekustamo īpašumu. Atzīme (žurnāla Nr. 1117, 1998) pārnesta no Mārupes pagasta zemesgrāmatas nodalījuma Nr. 1174, savienojot nekustamus īpašumus.	
18.2. Nostiprinātas nomas tiesības uz zemes gabalu uz 25 gadiem pēc kravas termināla nodošanas ekspluatācijā. Nomnieks : SABIEDRĪBA AR IEROBEŽOTU ATBILDĪBU BALTIJAS KRAVU CENTRS, nodokļu maksātāja kods 40003458674 Pamats: Zemes nomas līgums Nr. 00/18. Ieraksts (žurnāla Nr. 7440, 2000) pārnests no Mārupes pagasta zemesgrāmatas nodalījuma Nr. 1174, savienojot nekustamus īpašumus. ***Žurn. Nr. 300000715845, Iēmums 13.04.2004., tiesnese Dace Jansone***	3100 m²
19.1. Nostiprinātas nomas tiesības uz zemes gabalu 0.7350 ha platībā uz 25(divdesmit pieceim) gadiem pēc aviācijas uzpildes un apkalpes stacijas	0.735 ha

III daļas 1.iedaļa Lietu tiesības, kas apgrūtina nekustamu īpašumu	Platība, lielums
nodošanas ekspluatācijā. Nomnieks : SABIEDRĪBA AR IEROBEŽOTU ATBILDĪBU NESTE LATVIA, nodokļu maksātāja kods 40003132723. Pamats: 1997. gada 31. oktobra zemes nomas līgums Nr.319/97, 2001. gada 17. aprīļa vienošanās. Ieraksts (žurnāla Nr. 7172, 2001) pārnests no Mārupes pagasta zemesgrāmatas nodalījuma Nr. 993, savienojot nekustamus īpašumus. ***Dzēsts*** ***Saistīts ar ierakstu: III daļas 2.iedaļa 8.1 (300002096701)***	
19.2. Pievienot III. daļas 1. iedaļā ierakstītajiem pamatdokumentiem (žurnāla Nr. 7172) 2001. gada 18. jūlija vienošanos V-N-319/97 pie 1997. gada 31. oktobra zemes nomas līguma Nr. N-319/97. Ieraksts (žurnāla Nr. 300000077729, 28.08.2001.) pārnests no Mārupes pagasta zemesgrāmatas nodalījuma Nr. 993, savienojot nekustamus īpašumus. ***Dzēsts*** ***Saistīts ar ierakstu: III daļas 2.iedaļa 24.1 (300003171297)***	
19.3. Nostiprināta nomas tiesība uz zemes gabalu 6498 kv.m. un zemes gabalu 27657 kv.m. platībā līdz 2052. gada 25. februārim. Nomnieks : KONKORS, Sabiedrība ar ierobežotu atbildību Aviokompānija, nodokļu maksātāja kods 40003043618. Pamats: 2003. gada 26. februāra zemes nomas līgums Nr.Nn-03/7. Ieraksts (žurnāla Nr. 300000481466, 19.05.2003.) pārnests no Mārupes pagasta zemesgrāmatas nodalījuma Nr. 993, savienojot nekustamus īpašumus.	
19.4. Nostiprināta nomas tiesība uz zemes gabalu 8928 kv.m. platībā līdz 2023. gada 31. maijam. Nomnieks : LIDOSTAS CĒLTNIEKS, sabiedrība ar ierobežotu atbildību, nodokļu maksātāja kods 40003051668. Pamats: 1998. gada 28. maija zemes nomas līgums Nr. 52/98. Ieraksts (žurnāla Nr. 300000656319, 12.01.2004.) pārnests no Mārupes pagasta zemesgrāmatas nodalījuma Nr. 993, savienojot nekustamus īpašumus. ***Žurn. Nr. 300000715867, Iēmums 13.04.2004., tiesnese Dace Jansone***	
20.1. Nostiprināta nomas tiesība uz zemes īpašuma daļu - 37867 kv.m. uz 49 gadiem gadiem. Nomnieks : PRESES NAMS, akciju sabiedrība, nodokļu maksātāja kods 40003000248. Pamats: 2003. gada 29. oktobra zemes nomas līgums Nr. Nn-03/74, 2004. gada 19. aprīļa vienošanās pie 29.10.2003.g zemes nomas līguma Nr. Nn-03/74. ***Žurn. Nr. 300000825238, Iēmums 09.08.2004., tiesnese Skaidrīte Temļakova*** ***Aktualizēts*** ***Saistīts ar ierakstiem: III daļas 1.iedaļa 20.1 (300004185642); III daļas 2.iedaļa 26.1 (300003189681), 47.1 (300004185642)***	37867 m²
20.1. Nostiprināta nomas tiesība uz zemes vienības daļu ar kadastra apzīmējumu 807600200078008 45101 kvm platībā līdz 2052.gada 30.oktobrim.Nomnieks:SIA Zinātnes parks, reģistrācijas numurs 40103901040.Iznomātājs: Valsts akciju sabiedrība "STARPTAUTISKĀ LIDOSTA "RĪGA"" reģistrācijas Nr.40003028055. ***Žurn. Nr. 300004185642, Iēmums 21.09.2016., tiesnese Inese Bērzkalne***	45101 m²
21.1. Noteikta zemes servitūta tiesība telekomunikāciju iekārtu uzstādīšanai, ekspluatācijai un rekonstrukcijai. Tiesības ieguvējs : Sabiedrība ar ierobežotu atbildību "Lattelekom", nodokļu maksātāja kods 40003052786. Pamats: 2002. gada 14. marta servitūta līgums Nr.09.2-12/19. ***Žurn. Nr. 300001129808, Iēmums 02.08.2005., tiesnese Olita Blūmfelde***	
22.1. Atzīme- aizsargjosla gar ielām, autoceļiem un dzelzceļiem: aizsargjosla gar autoceļu P133	15.23 ha
22.2. Atzīme- aizsargjosla gar ielām, autoceļiem un dzelzceļiem: aizsargjosla gar autoceļu P133	9.89 ha
22.3. Atzīme- aizsargjosla gar ielām, autoceļiem un dzelzceļiem: aizsargjosla gar autoceļu V114	1.13 ha
22.4. Atzīme- aizsargjosla gar telekomunikāciju līnijām: aizsargjosla gar apakšzemes kabeļu sakaru līniju	0.11 ha
22.5. Atzīme- aizsargjosla gar telekomunikāciju līnijām: aizsargjosla gar apakšzemes kabeļu sakaru līniju	0.08 ha
22.6. Atzīme- aizsargjosla ap ūdens ņemšanas vietām: stingra režīma aizsargjosla ap pazemes ūdens ņemšanas vietu	0.45 ha
22.7. Atzīme- aizsargjosla gar elelktriskajiem tīkliem: aizsargjosla gar elektrisko tīklu kabeļu līniju	0.14 ha

III daļas 1.iedaļa Lietu tiesības, kas apgrūtina nekustamu īpašumu	Platība, lielums
22.8. Atzīme- aizsargjosla gar elelktriskajiem tīkliem: aizsargjosla ap elektrisko tīklu transformatoru apakšstaciju TP-0481	0.02 ha
22.9. Atzīme- lauku servitūti:servitūts-tiesības uz braucamo ceļu	2.3 ha
22.10. Atzīme- lauku servitūti:servitūts-tiesības uz braucamo ceļu	0.1 ha
22.11. Atzīme- lauku servitūti:servitūts-tiesības uz braucamo ceļu	0.16 ha
22.12. Atzīme- zemes īpašumam nepiederoša būve ar kadastra apzīmējumu 80760020040001	
22.13. Atzīme- zemes īpašumam nepiederoša būve ar kadastra apzīmējumu 80760020050001 ***Dzēsts*** ***Saistīts ar ierakstu: III daļas 2.iedaļa 29.1 (300003275662)***	
22.14. Atzīme- zemes īpašumam nepiederoša būve ar kadastra apzīmējumu 80760020005001	
22.15. Atzīme- zemes īpašumam nepiederoša būve ar kadastra apzīmējumu 80760020043002 ***Dzēsts*** ***Saistīts ar ierakstu: III daļas 2.iedaļa 28.1 (300003275662)***	
22.16. Atzīme- zemes īpašumam nepiederoša būve ar kadastra apzīmējumu 80760020043004 ***Dzēsts*** ***Saistīts ar ierakstu: III daļas 2.iedaļa 28.2 (300003275662)***	
22.17. Atzīme- zemes īpašumam nepiederoša būve ar kadastra apzīmējumu 80760020043003 ***Dzēsts*** ***Saistīts ar ierakstu: III daļas 2.iedaļa 28.3 (300003275662)***	
22.18. Atzīme- zemes īpašumam nepiederoša būve ar kadastra apzīmējumu 80760020043001	
22.19. Atzīme- zemes īpašumam nepiederoša būve ar kadastra apzīmējumu 80760020045001	
22.20. Atzīme- zemes īpašumam nepiederoša būve ar kadastra apzīmējumu 80760020045002	
22.21. Atzīme- zemes īpašumam nepiederoša būve ar kadastra apzīmējumu 80760020042001	
22.22. Atzīme- zemes īpašumam nepiederoša būve ar kadastra apzīmējumu 80760020052001	
22.23. Atzīme- zemes īpašumam nepiederoša būve ar kadastra apzīmējumu 80760020018001	
22.24. Atzīme- zemes īpašumam nepiederoša būve ar kadastra apzīmējumu 80760020051004 ***Dzēsts*** ***Saistīts ar ierakstu: III daļas 2.iedaļa 28.4 (300003275662)***	
22.25. Atzīme- zemes īpašumam nepiederoša būve ar kadastra apzīmējumu 80760020018002 ***Dzēsts*** ***Saistīts ar ierakstu: III daļas 2.iedaļa 20.1 (300002842396)***	
22.26. Atzīme- zemes īpašumam nepiederoša būve ar kadastra apzīmējumu 80760020051010 ***Dzēsts*** ***Saistīts ar ierakstu: III daļas 2.iedaļa 28.5 (300003275662)***	
22.27. Atzīme- zemes īpašumam nepiederoša būve ar kadastra apzīmējumu 80760020001007	
22.28. Atzīme- zemes īpašumam nepiederoša būve ar kadastra apzīmējumu 80760020001008	
22.29. Atzīme- zemes īpašumam nepiederoša būve ar kadastra apzīmējumu 80760020051006	
22.30. Atzīme- zemes īpašumam nepiederoša būve ar kadastra apzīmējumu 80760020056001	

III daļas 1.iedaļa Lietu tiesības, kas apgrūtina nekustamu īpašumu	Platība, lielums
Dzēsts ***Saistīts ar ierakstu: III daļas 2.iedaļa 37.1 (300003609433)***	
22.31. Atzīme- zemes īpašumam nepiederoša būve ar kadastra apzīmējumu 80760020051003 ***Dzēsts*** ***Saistīts ar ierakstu: III daļas 2.iedaļa 28.6 (300003275662)***	
22.32. Atzīme- zemes īpašumam nepiederoša būve ar kadastra apzīmējumu 80760020022001 ***Dzēsts*** ***Saistīts ar ierakstu: III daļas 2.iedaļa 28.7 (300003275662)***	
22.33. Atzīme- zemes īpašumam nepiederoša būve ar kadastra apzīmējumu 80760020056002 ***Dzēsts*** ***Saistīts ar ierakstu: III daļas 2.iedaļa 37.1 (300003609433)***	
22.34. Atzīme- zemes īpašumam nepiederoša būve ar kadastra apzīmējumu 80760020051002 ***Dzēsts*** ***Saistīts ar ierakstu: III daļas 2.iedaļa 29.2 (300003275662)***	
22.35. Atzīme- zemes īpašumam nepiederoša būve ar kadastra apzīmējumu 80760020051011 ***Dzēsts*** ***Saistīts ar ierakstu: III daļas 2.iedaļa 28.8 (300003275662)***	
22.36. Atzīme- zemes īpašumam nepiederoša būve ar kadastra apzīmējumu 80760020051009	
22.37. Atzīme- zemes īpašumam nepiederoša būve ar kadastra apzīmējumu 80760020051009 ***Dzēsts*** ***Saistīts ar ierakstu: III daļas 2.iedaļa 29.5 (300003275662)***	
22.38. Atzīme- zemes īpašumam nepiederoša būve ar kadastra apzīmējumu 80760020056003 ***Dzēsts*** ***Saistīts ar ierakstu: III daļas 2.iedaļa 28.9 (300003275662)***	
22.39. Atzīme- zemes īpašumam nepiederoša būve ar kadastra apzīmējumu 80760020019004 ***Dzēsts*** ***Saistīts ar ierakstu: III daļas 2.iedaļa 32.1 (300003417197)***	
22.40. Atzīme- zemes īpašumam nepiederoša būve ar kadastra apzīmējumu 80760020051007	
22.41. Atzīme- zemes īpašumam nepiederoša būve ar kadastra apzīmējumu 80760020052002	
22.42. Atzīme- zemes īpašumam nepiederoša būve ar kadastra apzīmējumu 80760020051008	
22.43. Atzīme- zemes īpašumam nepiederoša būve ar kadastra apzīmējumu 80760020051012 ***Dzēsts*** ***Saistīts ar ierakstu: III daļas 2.iedaļa 28.10 (300003275662)***	
22.44. Atzīme- zemes īpašumam nepiederoša būve ar kadastra apzīmējumu 80760020056005	
22.45. Atzīme- zemes īpašumam nepiederoša būve ar kadastra apzīmējumu 80760020056006	
22.46. Atzīme- zemes īpašumam nepiederoša būve ar kadastra apzīmējumu 80760020056007	
22.47. Atzīme- zemes īpašumam nepiederoša būve ar kadastra apzīmējumu 80760020056004	
22.48. Atzīme- zemes īpašumam nepiederoša būve ar kadastra apzīmējumu 80760020018003	
22.49. Atzīme- zemes īpašumam nepiederoša būve ar kadastra apzīmējumu 80760020001001	
22.50. Atzīme- zemes īpašumam nepiederoša būve ar kadastra apzīmējumu	

III daļas 1.iedaļa Lietu tiesības, kas apgrūtina nekustamu īpašumu	Platība, lielums
80760020001002	
22.51. Atzīme- zemes īpašumam nepiederoša būve ar kadastra apzīmējumu 80760020001003	
22.52. Atzīme- zemes īpašumam nepiederoša būve ar kadastra apzīmējumu 80760020001004	
22.53. Atzīme- zemes īpašumam nepiederoša būve ar kadastra apzīmējumu 80760020001005	
22.54. Atzīme- zemes īpašumam nepiederoša būve ar kadastra apzīmējumu 80760020001006	
22.55. Atzīme- zemes īpašumam nepiederoša būve ar kadastra apzīmējumu 80760020042007 ***Dzēsts*** ***Saistīts ar ierakstu: III daļas 2.iedaļa 17.1 (300002757702)***	
22.56. Atzīme- zemes īpašumam nepiederoša būve ar kadastra apzīmējumu 80760020042008 ***Dzēsts*** ***Saistīts ar ierakstu: III daļas 2.iedaļa 17.2 (300002757702)***	
22.57. Atzīme- zemes īpašumam nepiederoša būve ar kadastra apzīmējumu 80760020056008	
22.58. Atzīme- zemes īpašumam nepiederoša būve ar kadastra apzīmējumu 80760020008001	
22.59. Atzīme- zemes īpašumam nepiederoša būve ar kadastra apzīmējumu 80760020001009	
22.60. Atzīme- zemes īpašumam nepiederoša būve ar kadastra apzīmējumu 80760020008002	
22.61. Atzīme- zemes īpašumam nepiederoša būve ar kadastra apzīmējumu 80760020008003	
22.62. Atzīme- zemes īpašumam nepiederoša būve ar kadastra apzīmējumu 80760020008004	
22.63. Atzīme- zemes īpašumam nepiederoša būve ar kadastra apzīmējumu 80760020008005	
22.64. Atzīme- zemes īpašumam nepiederoša būve ar kadastra apzīmējumu 80760020008006	
22.65. Atzīme- zemes īpašumam nepiederoša būve ar kadastra apzīmējumu 80760020008007	
22.66. Atzīme- zemes īpašumam nepiederoša būve ar kadastra apzīmējumu 80760020008008	
22.67. Atzīme- zemes īpašumam nepiederoša būve ar kadastra apzīmējumu 80760020001010	
22.68. Atzīme- zemes īpašumam nepiederoša būve ar kadastra apzīmējumu 80760020001011	
22.69. Atzīme- zemes īpašumam nepiederoša būve ar kadastra apzīmējumu 80760020039001	
22.70. Atzīme- zemes īpašumam nepiederoša būve ar kadastra apzīmējumu 80760020050002	
22.71. Atzīme- zemes īpašumam nepiederoša būve ar kadastra apzīmējumu 80760020001012 ***Dzēsts*** ***Saistīts ar ierakstu: III daļas 2.iedaļa 28.11 (300003275662)***	
22.72. Atzīme- zemes īpašumam nepiederoša būve ar kadastra apzīmējumu 80760020027003	
22.73. Atzīme- zemes īpašumam nepiederoša būve ar kadastra apzīmējumu 80760020027004	
22.74. Atzīme- zemes īpašumam nepiederoša būve ar kadastra apzīmējumu	

III daļas 1.iedaļa Lietu tiesības, kas apgrūtina nekustamu īpašumu	Platība, lielums
80760020050003 ***Dzēsts*** ***Saistīts ar ierakstu: III daļas 2.iedaļa 38.3 (300003609436)***	
22.75. Atzīme- zemes īpašumam nepiederoša būve ar kadastra apzīmējumu 80760020006006	
22.76. Atzīme- zemes īpašumam nepiederoša būve ar kadastra apzīmējumu 80760020006012 ***Dzēsts*** ***Saistīts ar ierakstu: III daļas 2.iedaļa 18.1 (300002797995)***	
22.77. Atzīme- zemes īpašumam nepiederoša būve ar kadastra apzīmējumu 80760020050004	
22.78. Atzīme- zemes īpašumam nepiederoša būve ar kadastra apzīmējumu 80760020050005 ***Dzēsts*** ***Saistīts ar ierakstu: III daļas 2.iedaļa 29.3 (300003275662)***	
22.79. Atzīme- zemes īpašumam nepiederoša būve ar kadastra apzīmējumu 80760020050007	
22.80. Atzīme- zemes īpašumam nepiederoša būve ar kadastra apzīmējumu 80760020027009 ***Dzēsts*** ***Saistīts ar ierakstu: III daļas 2.iedaļa 28.12 (300003275662)***	
22.81. Atzīme- zemes īpašumam nepiederoša būve ar kadastra apzīmējumu 80760020007001	
22.82. Atzīme- zemes īpašumam nepiederoša būve ar kadastra apzīmējumu 80760020007002	
22.83. Atzīme- zemes īpašumam nepiederoša būve ar kadastra apzīmējumu 80760020007005	
22.84. Atzīme- zemes īpašumam nepiederoša būve ar kadastra apzīmējumu 80760020050008	
22.85. Atzīme- zemes īpašumam nepiederoša būve ar kadastra apzīmējumu 80760020050009	
22.86. Atzīme- zemes īpašumam nepiederoša būve ar kadastra apzīmējumu 80760020006002	
22.87. Atzīme- zemes īpašumam nepiederoša būve ar kadastra apzīmējumu 80760020006003 ***Dzēsts*** ***Saistīts ar ierakstu: III daļas 2.iedaļa 17.3 (300002757702)***	
22.88. Atzīme- zemes īpašumam nepiederoša būve ar kadastra apzīmējumu 80760020006004 ***Dzēsts*** ***Saistīts ar ierakstu: III daļas 2.iedaļa 17.4 (300002757702)***	
22.89. Atzīme- zemes īpašumam nepiederoša būve ar kadastra apzīmējumu 80760020006005 ***Dzēsts*** ***Saistīts ar ierakstu: III daļas 2.iedaļa 17.5 (300002757702)***	
22.90. Atzīme- zemes īpašumam nepiederoša būve ar kadastra apzīmējumu 80760020006007 ***Dzēsts*** ***Saistīts ar ierakstu: III daļas 2.iedaļa 17.6 (300002757702)***	
22.91. Atzīme- zemes īpašumam nepiederoša būve ar kadastra apzīmējumu 80760020006008 ***Dzēsts*** ***Saistīts ar ierakstu: III daļas 2.iedaļa 17.7 (300002757702)***	
22.92. Atzīme- zemes īpašumam nepiederoša būve ar kadastra apzīmējumu 80760020001017	
22.93. Atzīme- zemes īpašumam nepiederoša būve ar kadastra apzīmējumu 80760020006009	
22.94. Atzīme- zemes īpašumam nepiederoša būve ar kadastra apzīmējumu 80760020045003	

III daļas 1.iedaļa Lietu tiesības, kas apgrūtina nekustamu īpašumu	Platība, lielums
22.95. Atzīme- zemes īpašumam nepiederoša būve ar kadastra apzīmējumu 80760020045004	
22.96. Atzīme- zemes īpašumam nepiederoša būve ar kadastra apzīmējumu 80760020045005	
22.97. Atzīme- zemes īpašumam nepiederoša būve ar kadastra apzīmējumu 80760020045006	
22.98. Atzīme- zemes īpašumam nepiederoša būve ar kadastra apzīmējumu 80760020045007	
22.99. Atzīme- zemes īpašumam nepiederoša būve ar kadastra apzīmējumu 80760020045008	
22.100. Atzīme- zemes īpašumam nepiederoša būve ar kadastra apzīmējumu 80760020027008	
22.101. Atzīme- zemes īpašumam nepiederoša būve ar kadastra apzīmējumu 80760020027010	
22.102. Atzīme- zemes īpašumam nepiederoša būve ar kadastra apzīmējumu 80760020001018	
22.103. Atzīme- zemes īpašumam nepiederoša būve ar kadastra apzīmējumu 80760020027011	
22.104. Atzīme- zemes īpašumam nepiederoša būve ar kadastra apzīmējumu 80760020007010 ***Dzēsts*** ***Saistīts ar ierakstu: III daļas 2.iedaļa 29.4 (300003275662)***	
22.105. Atzīme- zemes īpašumam nepiederoša būve ar kadastra apzīmējumu 80760050019001 ***Dzēsts*** ***Saistīts ar ierakstu: III daļas 2.iedaļa 28.13 (300003275662)***	
22.106. Atzīme- zemes īpašumam nepiederoša būve ar kadastra apzīmējumu 80760020045009	
22.107. Atzīme- zemes īpašumam nepiederoša būve ar kadastra apzīmējumu 80760020056010	
22.108. Atzīme- zemes īpašumam nepiederoša būve ar kadastra apzīmējumu 80760020007011	
22.109. Atzīme- zemes īpašumam nepiederoša būve ar kadastra apzīmējumu 80760020007012	
22.110. Atzīme- zemes īpašumam nepiederoša būve ar kadastra apzīmējumu 80760020007013	
22.111. Atzīme- zemes īpašumam nepiederoša būve ar kadastra apzīmējumu 80760020007014	
22.112. Atzīme- zemes īpašumam nepiederoša būve ar kadastra apzīmējumu 80760020007015	
22.113. Atzīme- zemes īpašumam nepiederoša būve ar kadastra apzīmējumu 80760020007016	
22.114. Atzīme- zemes īpašumam nepiederoša būve ar kadastra apzīmējumu 80760020007017	
22.115. Atzīme- zemes īpašumam nepiederoša būve ar kadastra apzīmējumu 80760020007018	
22.116. Atzīme- zemes īpašumam nepiederoša būve ar kadastra apzīmējumu 80760020007019	
22.117. Atzīme- zemes īpašumam nepiederoša būve ar kadastra apzīmējumu 80760020007020	
22.118. Pamats: 2005. gada 23. septembra Latvijas Republikas Satiksmes ministrijas nostiprinājuma līgums, 2005. gada 15.septembra Valsts zemes dienesta Lielrīgas reģionālās nodaļas nekustamā īpašuma valsts kadastra reģistra izziņa par nekustamā īpašuma piederību un sastāvu Nr.10B-1.1./6694.	

III daļas 1.iedaļa Lietu tiesības, kas apgrūtina nekustamu īpašumu	Platība, lielums
Žurn. Nr. 300001206110, Iēmums 13.10.2005., tiesnesis Dainis Šaicāns	
23.1. Nostiprināta apakšnomas tiesība uz zemi uz desmit gadiem. Iznomātājs: Valsts akciju sabiedrība "Latvijas Pasts", nodokļu maksātāja kods 40003052790. Nomnieks : VATTENFALL LATVIA, sabiedrība ar ierobežotu atbildību, nodokļu maksātāja kods 40003180066. Pamats: 2004. gada 1. novembra nekustamā īpašuma nomas līgums Nr.NL-1/2004. Noteikts lietošanas tiesību aprobežojums par labu SIA Vattenfall Latvia piederošiem siltumtīkliem un dabasgāzes pievada cauruļvadiem minētajā teritorijā, saskaņā ar līgumam pievienoto plānu. Pamats: 2004. gada 1. novembra tiesību aprobežojuma līgums Nr.TA-1/2004. ***Žurn. Nr. 300001209802, Iēmums 18.10.2005., tiesnese Velta Karzone-Kere*** ***Dzēsts*** ***Saistīts ar ierakstiem: III daļas 2.iedaļa 5.1 (300001513040), 9.2 (300002134011), 42.1 (300003987790)***	100 m²
24.1. Nostiprināta nomas tiesība uz zemesgabalu 13853 kvm platībā (kadastra nr.8076 002 0007 8017) uz 49 gadiem, līdz 2054. gada 30. augustam. Nomnieks : Sabiedrība ar ierobežotu atbidību ”SAS Flight Academy”, nodokļu maksātāja kods 40003756638. Pamats: 2005. gada 30. augusta nomas līgums Nr. 05/74. ***Žurn. Nr. 300001279464, Iēmums 04.01.2006., tiesnese Ināra Zabarovska*** ***Grozīts*** ***Saistīts ar ierakstu: III daļas 2.iedaļa 21.1 (300002886232)***	1.3866 ha
25.1. Nostiprināta nomas tiesība uz zemes gabalu 3816 kvm platībā uz 25 gadiem - līdz 2030.gada 7.martam. Nomnieks: sabiedrība ar ierobežotu atbildību " SPEDAIR", nodokļu maksātāja kods 48503005593. Pamats: 2005. gada 7. marta zemes nomas līgums Nr.Nn-05/12, 2005.gada 08.decembra valsts akciju sabiedrības "Starptautiskā lidosta "Rīga"" un sabiedrības ar ierobežotu atbildību "SPEDAIR" nostiprinājuma lūgums. ***Žurn. Nr. 300001292708, Iēmums 05.01.2006., tiesnese Māra Balode***	0.3816 ha
26.1. Nostiprināta nomas tiesība uz zemi 7303 kvm platībā līdz 2058. gada 02. janvārim. Nomnieks : "Helio biroji", Sabiedrība ar ierobežotu atbildību, nodokļu maksātāja kods 40003499653. Pamats: 2005. gada 31. augusta zemes nomas līgums NR.05/75, 2005. gada 15. novembra vienošanās NR.V-Nn-05/75. ***Žurn. Nr. 300001458888, Iēmums 31.05.2006., tiesnese Ināra Zabarovska*** ***Dzēsts*** ***Saistīts ar ierakstu: III daļas 2.iedaļa 10.1 (300002158107)***	7303 m²
27.1. Nostiprināta nomas tiesība uz zemes gabalu 1,3339 ha platībā uz 49 (četrdesmit deviņiem) gadiem. Nomnieks: Sabiedrība ar ierobežotu atbildību "PLUS PUNKTS", nodokļu maksātāja kods 40003302699. Pamats: 2006. gada 3. aprīļa Zemes nomas līgums. ***Žurn. Nr. 300001469264, Iēmums 08.06.2006., tiesnese Sandra Zeire*** ***Grozīts*** ***Saistīts ar ierakstu: III daļas 2.iedaļa 6.1 (300001997691)***	1.3339 ha
28.1. Nostiprināta nomas tiesība uz zemes gabalu 41473 kvm platībā uz 49 (četrdesmit deviņiem) gadiem. Nomnieks: Sabiedrība ar ierobežotu atbildību "PLUS PUNKTS", nodokļu maksātāja kods 40003302699. Pamats: 2005. gada 22. jūnija Zemes nomas līgums Nr.BP001. ***Žurn. Nr. 300001469269, Iēmums 08.06.2006., tiesnese Sandra Zeire*** ***Grozīts*** ***Saistīts ar ierakstu: III daļas 2.iedaļa 7.1 (300001997691)***	41473 m²
29.1. Nostiprināta nomas tiesība ēkas 1. stāvā - uz sporta kompleksu 443,4 kvm, 2. stāvā - uz sporta kompleksu 478,7kvm līdz 2028. gada 1. jūnijam. Nomnieks : PILOTS' CLUB, Latvijas-Amerikas kopuzņēmums sabiedrība ar ierobežotu atbildību, nodokļu maksātāja kods 40003285098. Pamats: 1998. gada 1. jūnija līgums Nr. 80/98. Ieraksts pārnests no Mārupes pagasta zemesgrāmatas nodalījuma Nr. 2176, savienojot nekustamos īpašumus.	922.1 m²
29.2. Nostiprināta nomas tiesība ēkas 1. stāvā - uz telpām saskaņā ar plānu (pielikums Nr.1) līdz 2028. gada 1. jūnijam. Nomnieks : PILOTS' CLUB, Latvijas-Amerikas kopuzņēmums sabiedrība ar ierobežotu atbildību, nodokļu maksātāja kods 40003285098. Pamats: 1998. gada 1. jūnija līgums Nr. 99/98. Ieraksts pārnests no Mārupes pagasta zemesgrāmatas nodalījuma Nr. 2176, savienojot nekustamos īpašumus.	515.6 m²
29.3. Nostiprināta nomas tiesība ēkas 1. stāvā - uz telpām kafejnīcas ierīkošanai - 103kvm, noliktavas ierīkošanai - 16,4kvm saskaņā ar plānu (pielikums Nr.1) līdz 2028. gada 1. jūnijam. Nomnieks : PILOTS' CLUB, Latvijas-Amerikas kopuzņēmums sabiedrība ar ierobežotu atbildību, nodokļu maksātāja kods 40003285098. Pamats: 1998. gada 29.maija līgums Nr. 68/98. Ieraksts pārnests no	119.4 m²

III daļas 1.iedaļa Lietu tiesības, kas apgrūtina nekustamu īpašumu	Platība, lielums
Mārupes pagasta zemesgrāmatas nodalījuma Nr. 2176, savienojot nekustamos īpašumus.	
29.4. Nostiprināta nomas tiesība ēkas 2. stāvā - uz telpām 309,2 kvm platībā un 3. stāvā - uz telpām 348,12kvm platībā saskaņā ar plānu (pielikums Nr.1) līdz 2028. gada 1. jūnijam. Nomnieks : KONKORS, Sabiedrība ar ierobežotu atbildību Aviokompānija, nodokļu maksātāja kods 40003043618. Pamats: 1998. gada 29. maija līgums Nr. 98/98. ***Žurn. Nr. 300001647445, lēmums 13.10.2006., tiesnese Skaidrīte Temļakova*** ***Dzēsts*** ***Saistīts ar ierakstu: III daļas 2.iedaļa 50.1 (300004729723)***	693.32 m²
30.1. Nostiprināta nomas tiesība uz zemes gabalu 1,01 ha platībā uz 25 gadiem. Nomnieks: Sabiedrība ar ierobežotu atbildību "Aviation Cargo Tranzit Service, Ltd", nodokļu maksātāja kods 40003732127. Pamats: 2006. gada 8. marta zemes nomas līgums Nr. NN-06/26, 2006. gada 3. jūlija vienošanās Nr. V-Nn-06/26 pie zemes nomas līguma Nr.Nn-06/26. ***Žurn. Nr. 300001789293, lēmums 30.11.2006., tiesnese Sandra Zeire***	1.01 ha
31.1. Nostiprināta zemes nomas tiesība uz 25 gadiem. Nomnieks : Akciju sabiedrība "A.C.B.", nodokļu maksātāja kods 40003095713. Pamats: 2006. gada 27. janvāra Zemes nomas līgums Nr.-06/15. ***Žurn. Nr. 300001794908, lēmums 04.12.2006., tiesnese Velta Karzone-Kere***	0.9833 ha
32.1. Nostiprināta nomas tiesība uz zemes gabalu 3816 kvm platībā, uz 25 gadiem. Nomnieks : KOLL, Sabiedrība ar ierobežotu atbildību, nodokļu maksātāja kods 40003307179. Pamats: 2005. gada 2. marta Zemes nomas līgums Nr.05/13, 2006. gada 12. oktobra Vienošanās Nr.V-Nn-05/13. ***Žurn. Nr. 300001802715, lēmums 07.12.2006., tiesnese Ināra Zabarovska***	3816 m²
33.1. Nostiprināta zemes nomas tiesība uz 25. gadiem. Nomnieks : sabiedrība ar ierobežotu atbildību "VIP AVIA", nodokļu maksātāja kods 40003518653. Pamats: 2006. gada 29. decembra zemes nomas līgums Nr. NN-06/150. ***Žurn. Nr. 300002065669, lēmums 11.06.2007., tiesnese Sarmīte Stūrmane*** ***Dzēsts*** ***Saistīts ar ierakstu: III daļas 2.iedaļa 22.1 (300003053885)***	7673 m²
34.1. Nostiprināta nomas tiesība uz zemes īpašuma daļu - 7350 kv.m uz 25 gadiem. Nomnieks : LATVIJA STATOIL, Sabiedrība ar ierobežotu atbildību, nodokļu maksātāja kods 40003064094. Pamats: 2007.gada 31. maija zemes nomas līgums. ***Žurn. Nr. 300002133372, lēmums 26.07.2007., tiesnese Skaidrīte Temļakova*** ***Grozīts*** ***Saistīts ar ierakstiem: III daļas 2.iedaļa 39.1, 39.2 (300003670855)***	7350 m²
35.1. Nostiprināta nomas tiesība uz zemes gabalu ar kadastra numuru 8076 800 0028 uz 25 gadiem. Nomnieks : sabiedrība ar ierobežotu atbildību ''EBO International'', nodokļu maksātāja kods 40003810741. Noteikts aizliegums Nomniekam bez STARPTAUTISKĀS LIDOSTAS "RĪGA", valsts akciju sabiedrības, nodokļu maksātāja kods 40003028055, rakstiskas piekrišanas atsavināt, atdāvināt vai citādi nodot īpašuma tiesības uz kādu no Būvēm, vai no nomas līguma izrietošās tiesības jebkurai trešajai personai. Pamats: 2006.gada 3. novembra zemes nomas līgums Nr. Nn-06/119. ***Žurn. Nr. 300002181006, lēmums 04.09.2007., tiesnese Olita Blūmfelde*** ***Dzēsts*** ***Saistīts ar ierakstiem: III daļas 2.iedaļa 11.1 (300002325002), 15.1 (300002664922), 48.1 (300004551273)***	64894 m²
36.1. Nostiprināta nomas tiesība uz zemes gabalu ar kadastra numuru 8076 800 0030 uz 25 gadiem. Nomnieks : sabiedrība ar ierobežotu atbildību ''EBO International'', nodokļu maksātāja kods 40003810741. Noteikts aizliegums Nomniekam bez STARPTAUTISKĀS LIDOSTAS "RĪGA", valsts akciju sabiedrības, nodokļu maksātāja kods 40003028055, rakstiskas piekrišanas atsavināt, atdāvināt vai citādi nodot īpašuma tiesības uz kādu no Būvēm, vai no nomas līguma izrietošās tiesības jebkurai trešajai personai. Pamats: 2006.gada 3. novembra zemes nomas līgums Nr. Nn-06/121. ***Žurn. Nr. 300002181009, lēmums 04.09.2007., tiesnese Olita Blūmfelde*** ***Dzēsts*** ***Saistīts ar ierakstiem: III daļas 2.iedaļa 12.1 (300002325029), 15.2 (300002664922), 48.1 (300004551273)***	17792 m²
37.1. Nostiprināta nomas tiesība uz zemes gabalu ar kadastra numuru 8076 800 0029 uz 25 gadiem. Nomnieks : sabiedrība ar ierobežotu atbildību ''EBO International'', nodokļu maksātāja kods 40003810741. Noteikts aizliegums Nomniekam bez STARPTAUTISKĀS LIDOSTAS "RĪGA", valsts akciju sabiedrības,	71885 m²

III daļas 1.iedaļa Lietu tiesības, kas apgrūtina nekustamu īpašumu	Platība, lielums
nodokļu maksātāja kods 40003028055, rakstiskas piekrišanas atsavināt, atdāvināt vai citādi nodot īpašuma tiesības uz kādu no Būvēm, vai no nomas līguma izrietošās tiesības jebkurai trešajai personai. Pamats: 2006.gada 3. novembra zemes nomas līgums Nr. Nn-06/120. ***Žurn. Nr. 300002181013, lēmums 04.09.2007., tiesnese Olita Blūmfelde*** ***Dzēsts*** ***Saistīts ar ierakstiem: III daļas 2.iedaļa 14.1 (300002325041), 15.3, 15.4 (300002664922), 48.1 (300004551273)***	
38.1. Nostiprināta nomas tiesība uz zemes gabalu ar kadastra numuru 8076 800 0031 uz 25 gadiem. Nomnieks : sabiedrība ar ierobežotu atbildību ''EBO International'', nodokļu maksātāja kods 40003810741. Noteikts aizliegums Nomniekam bez STARPTAUTISKĀS LIDOSTAS "RĪGA", valsts akciju sabiedrības, nodokļu maksātāja kods 40003028055, rakstiskas piekrišanas atsavināt, atdāvināt vai citādi nodot īpašuma tiesības uz kādu no Būvēm, vai no nomas līguma izrietošās tiesības jebkurai trešajai personai. Pamats: 2006.gada 3. novembra zemes nomas līgums Nr. Nn-06/122. ***Žurn. Nr. 300002181018, lēmums 04.09.2007., tiesnese Olita Blūmfelde*** ***Dzēsts*** ***Saistīts ar ierakstiem: III daļas 2.iedaļa 13.1 (300002325032), 15.5 (300002664922), 48.1 (300004551273)***	61595 m²
39.1. Nostiprināta nomas tiesība uz zemes gabalu (kadastra apzīmējums 8076 002 0007) 7303 kvm platībā līdz 2058. gada 2. janvārim. Nomnieks : sabiedrība ar ierobežotu atbildību HELIO BIROJI II, nodokļu maksātāja kods 40003912334. Pamats: 2007.gada 11. jūlija zemes nomas līgums Nr. 07/66. ***Žurn. Nr. 300002202047, lēmums 02.10.2007., tiesnesis Helmuts Naglis***	
40.1. Nostiprināta nomas tiesība uz zemes gabalu 14355 kvm platībā, kas ietver zemi zem nomnieka trīs materiāli tehniskajām noliktavām un tehniskās ēkas 3316 kvm platībā, zaļo zonu 6384 kvm platībā un asfaltētu laukumu 4655 kvm platībā līdz 2008. gada 1. janvārim. Nomnieks : RATAC, Sabiedrība ar ierobežotu atbildību, nodokļu maksātāja kods 40003403337. Pamats: 2006.gada 19. decembra zemes nomas līgums NN-06/135, 2007.gada 31. maija vienošanās Nr.V-Nn-06/135. ***Dzēsts*** ***Saistīts ar ierakstu: III daļas 2.iedaļa 24.2 (300003171297)***	14355 m²
40.2. Nostiprināta nomas tiesība uz zemes gabalu (kadastra apzīmējums 8076 800 0032) 7632 kvm platībā līdz 2020. gada 31. decembrim. Nomnieks: RATAC, Sabiedrība ar ierobežotu atbildību, nodokļu maksātāja kods 40003403337. Pamats: 2006.gada 19. decembra zemes nomas līgums NN-06/135, 2007.gada 31. maija vienošanās Nr.V-Nn-06/135. ***Žurn. Nr. 300002273874, lēmums 01.11.2007., tiesnese Everita Ancāne***	7632 m²
41.1. Nostiprināta zemes beztermiņa servitūta tiesība elektronisko sakaru tīkla nodrošināšanai, t.i., elektronisko sakaru tīkla ierīkošanai un iekārtu uzstādīšanai, būvniecībai, attīstīšanai, ekspluatācijai, kontrolei, rekonstrukcijai un piekļuves nodrošināšanai, kā arī elektronisko sakaru pakalpojumu sniegšanai - servitūta lietotājs saskaņā ar savstarpēji saskaņotu elektronisko sakaru tīkla ierīkošanas shēmu (servitūta līguma 1. pielikums) zemes gabalā ar kadastra apzīmējumu Nr. 8076 002 0007 ierīko kabeļu kanalizāciju 220,50 m kopgarumā ar aizsargjoslas platību 1102,5 kvm, kā arī divas kabeļu kanalizācijas akas. Tiesības ieguvējs : Sabiedrība ar ierobežotu atbildību "LATTELECOM", nodokļu maksātāja kods 40003052786. Pamats: 2006.gada 17. augusta servitūta līgums Nr. 29.6.1-8/540. ***Žurn. Nr. 300002333697, lēmums 03.01.2008., tiesnese Iluta Kovaļova***	
42.1. Nostiprināta nomas tiesība uz zemes gabalu 90kv.m. platībā līdz 2012. gada 20. martam. Nomnieks : BTV, sabiedrība ar ierobežotu atbildību, nodokļu maksātāja kods 40003348938. Pamats: 2008.gada 1. jūlija zemes nomas līgums NN-08/67. ***Žurn. Nr. 300002508856, lēmums 22.08.2008., tiesnese Ināra Zariņa*** ***Dzēsts*** ***Saistīts ar ierakstu: III daļas 2.iedaļa 33.1 (300003432924)***	90 m²
43.1. Nostiprināta nomas tiesība uz zemes gabalu 12146 kv.m. platībā līdz 2033. gada 18. augustam. Nomnieks : SIA "KD Jet", nodokļu maksātāja kods 40003791008. Pamats: 2008.gada 19. augusta zemes nomas līgums Nr.NN-08/94, 2008.gada 12. decembra vienošanās Nr. V1-NN-08/94. ***Žurn. Nr. 300002596813, lēmums 19.12.2008., tiesnese Everita Ancāne*** ***Dzēsts*** ***Saistīts ar ierakstu: III daļas 2.iedaļa 27.1 (300003239688)***	12146 m²
44.1. Nostiprināta nomas tiesība uz zemes gabala ar zemes vienības kadastra apzīmējumu 8076 002 0007 daļu 8207 kvm platībā (zemes vienības daļas kadastra	8207 m²

III daļas 1.iedaļa Lietu tiesības, kas apgrūtina nekustamu īpašumu	Platība, lielums
apzīmējums 8076 002 0007 8040) līdz 2031.gada 2. novembrim. Nomnieks: SIA "Rixport Office", nodokļu maksātāja kods 40003914797. Pamats: 2008.gada 8. oktobra zemes nomas līgums NN-08/112. ***Žurn. Nr. 300002664925, lēmums 28.04.2009., tiesnese Antra Tiltiņa-Zariņa*** ***Dzēsts*** ***Saistīts ar ierakstu: III daļas 2.iedaļa 31.1 (300003300583)***	
45.1. Nostiprināta nomas tiesība uz zemes gabalu 0,6689 ha platībā (zemes vienības daļas kadastra apzīmējums 8076 002 0007 8042) līdz 2012. gada 31. oktobrim. Nomnieks : Sabiedrība ar ierobežotu atbildību "Airo Catering Services Latvija", nodokļu maksātāja kods 40003200593. Pamats: 2009.gada 29. decembra zemes nomas līgums Nr.NN-10/10, 2010.gada 12. aprīļa vienošanās Nr.V1-NN-10/10 pie 29.12.2009. līguma Nr.NN-10/10. ***Žurn. Nr. 300002853972, lēmums 26.05.2010., tiesnese Velta Karzone-Kere*** ***Dzēsts*** ***Saistīts ar ierakstu: III daļas 2.iedaļa 34.1 (300003438648)***	0.6689 ha
46.1. Nostiprināta nomas tiesība uz zemes gabalu 60 kv.m. platībā līdz 2011.gada 31.decembrim. Nomnieks : AS "Riga Airport Commercial Development", nodokļu maksātāja kods 40103345497. Pamats: 2010.gada 30.decembra zemes nomas līgums. ***Žurn. Nr. 300003028016, lēmums 27.04.2011., tiesnese Inese Bērzkalne*** ***Dzēsts*** ***Saistīts ar ierakstu: III daļas 2.iedaļa 25.1 (300003172214)***	60 m²
47.1. Nostiprināta nomas tiesība uz zemes vienības daļu 0,3490 ha platībā ar kadastra apzīmējumu 8076 002 0007 8007 līdz 2025.gada 29.decembrim. Nomnieks : RAF-AVIA, Akciju sabiedrība, nodokļu maksātāja kods 40003237628. Pamats: 2000.gada 29.decembra zemes nomas līgums Nr. NN-00/64, 2011.gada 25. augusta vienošanās Nr.V2-NN-00/64 pie 29.12.2000.Līguma Nr.NN-00/64, 2011.gada 6. oktobra vienošanās Nr.V3-NN-00/64 pie 29.12.2000.Līguma Nr.NN-00/64. ***Žurn. Nr. 300003132904, lēmums 14.11.2011., tiesnese Skaidrīte Temļakova***	0.349 ha
48.1. Nostiprināta apakšnomas tiesība līdz 2018.gada 31.decembrim uz zemes vienības ar kadastra apzīmējumu 8076 002 0007 8007 daļu 500 kvm. platībā, saskaņā ar nomas līgumam klāt pievienoto zemes robežu plānu. Iznomātājs: RAF-AVIA, akciju sabiedrība, nodokļu maksātāja kods 40003237628. Apakšnomnieks: "Aviācijas pētniecības centrs" sabiedrība ar ierobežotu atbildību, nodokļu maksātāja kods 40103458740. Pamats: 2011.gada 16.septembra nomas līgums. ***Žurn. Nr. 300003142134, lēmums 02.12.2011., tiesnese Indra Kreicberga*** ***Aktualizēts*** ***Saistīts ar ierakstiem: III daļas 1.iedaļa 48.1 (300004003715); III daļas 2.iedaļa 43.1 (300004003715)***	500 m²
48.1. Nostiprināta apakšnomas tiesība līdz 2025.gada 28.decembrim uz zemes vienības ar kadastra apzīmējumu 8076 002 0007 8007 daļu 500 kvm. platībā, saskaņā ar nomas līgumam klāt pievienoto zemes robežu plānu.Iznomātājs: RAF-AVIA, akciju sabiedrība, nodokļu maksātāja kods 40003237628.Apakšnomnieks: "Aviācijas pētniecības centrs" sabiedrība ar ierobežotu atbildību, nodokļu maksātāja kods 40103458740. ***Žurn. Nr. 300004003715, lēmums 07.01.2016., tiesnese Ināra Kuzņecova*** ***Aktualizēts*** ***Saistīts ar ierakstiem: III daļas 1.iedaļa 48.1 (300004034539); III daļas 2.iedaļa 44.1 (300004034539)***	500 m²
48.1. Nostiprināta apakšnomas tiesība līdz 2025.gada 28.decembrim uz zemes vienības ar kadastra apzīmējumu 8076 002 0007 8007 daļu 557.80 kvm. platībā, saskaņā ar nomas līgumam klāt pievienoto zemes robežu plānu.Iznomātājs: RAF-AVIA, akciju sabiedrība, nodokļu maksātāja kods 40003237628.Apakšnomnieks: "Aviācijas pētniecības centrs" sabiedrība ar ierobežotu atbildību, nodokļu maksātāja kods 40103458740. ***Žurn. Nr. 300004034539, lēmums 05.02.2016., tiesnese Māra Balode***	557.8 m²
49.1. Nostiprināta nomas tiesība uz zemes gabalu 12000 kv.m. platībā līdz 2036.gada 24.oktobrim. Nomnieks: sabiedrība ar ierobežotu atbildību "NAFTAS TRANZĪTA AĢENTS", nodokļu maksātāja kods 40003525195. Pamats: 2011.gada 24.oktobra līgums Nr.NN-11/75, 2011.gada 29.novembra vienošanās Nr.V1-NN-11/75 pie 2011.gada 24.oktobra līguma Nr.NN-11/75, 2011.gada 23.decembra vienošanās Nr.V1-NN-11/75 pie 2011.gada 24.oktobra līguma Nr.NN-11/75. ***Žurn. Nr. 300003159674, lēmums 29.12.2011., tiesnese Jolanta Līvena***	12000 m²
50.1. Nostiprināta nomas tiesība uz zemes gabalu 3507 kv.m platībā līdz 2023.gada 2.novembrim. Nomnieks: SIA "TRIANGEL", nodokļu maksātāja kods	

III daļas 1.iedaļa Lietu tiesības, kas apgrūtina nekustamu īpašumu	Platība, lielums
40003348603. Pamats: 2006.gada 27. decembra Zemes nomas līgums Nr.NN-06/139, 2007.gada 30. maija Vienošanās Nr.V-Nn-06/139 pie 2006.gada 27.decembra Zemes nomas līguma Nr.Nn-06/139, 2007.gada 9. augusta Vienošanās Nr.V-NN-06/139 (pie 2006.gada 27.decembra līguma Nr.NN-06/139), 2008.gada 13. marta Vienošanās Nr.V3-Nn-06/139 pie 2006.gada 27.decembra Zemes nomas līguma Nr.Nn-06/139, 2008.gada 18. augusta Vienošanās Nr.V4-Nn-06/139 pie 2006.gada 27.decembra līguma Nr.Nn-06/139, 2009.gada 15. jūlija Vienošanās Nr.V5-NN-06/139 pie 2006.gada 27.decembra līguma Nr.Nn-06/139, 2009.gada 7. augusta Vienošanās Nr.V6-NN-06/139 pie 2006.gada 27.decembra līguma Nr.Nn-06/139, 2009.gada 15. oktobra Vienošanās Nr.V7 pie 2006.gada 27.decembra līguma Nr.Nn-06/139, 2011.gada 28. februāra Vienošanās Nr.V8 pie 2006.gada 27.decembra līguma Nr.Nn-06/139, 2012.gada 23. janvāra Vienošanās Nr.V9-NN-06/139 pie 2006.gada 27.decembra līguma Nr.Nn-06/139. ***Žurn. Nr. 300003176182, lēmums 26.01.2012., tiesnesis Helmuts Naglis*** ***Grozīts*** ***Saistīts ar ierakstu: III daļas 2.iedaļa 35.1 (300003449829)***	
51.1. Nostiprināta apakšnomas tiesība līdz 2013.gada 31.augustam uz Starptautiskās lidostas "Rīga" ēkā ar kadastra apzīmējumu 8076 002 0007 001 ietilpstošajām nedzīvojamām telpām: beznodokļu tirdzniecības veikalu F215 (39,15 kv.m) un noliktavu F217 (5,53 kv.m). Iznomātājs: AS "Riga Airport Commercial Development", nodokļu maksātāja kods 40103345497. Apakšnomnieks: SIA "GRENARDI", nodokļu maksātāja kods 50003474971. Pamats: 2011.gada 16.maija Apakšnomas līgums Nr.11-4, 2012.gada 29.februāra Četrpusēja vienošanās Nr.NN-12/16. ***Žurn. Nr. 300003194292, lēmums 07.03.2012., tiesnese Ināra Zabarovska*** ***Dzēsts*** ***Saistīts ar ierakstu: III daļas 2.iedaļa 30.1 (300003297733)***	
52.1. Nostiprināta apakšnomas tiesība līdz 2013.gada 31.martam uz Starptautiskās lidostas "Rīga" ēkā ar kadastra apzīmējumu 8076 002 0007 022 ietilpstošajām nedzīvojamām telpām (beznodokļu tirdzniecības veikals) Nr.C17/C261, C262 46,40 kv.m platībā. Iznomātājs: AS "Riga Airport Commercial Development", nodokļu maksātāja kods 40103345497. Nomnieks: SIA "SOUVENIRS I &N", nodokļu maksātāja kods 40003463942. Pamats: 2012.gada 30.marta apakšnomas līgums Nr.12-1, 2012.gada 23. maija četrpusēja vienošanās Nr.NN-12/27. ***Žurn. Nr. 300003240546, lēmums 01.06.2012., tiesnese Antra Tiltiņa-Zariņa*** ***Dzēsts*** ***Saistīts ar ierakstu: III daļas 2.iedaļa 36.1 (300003480790)***	
53.1. Nostiprināta nomas tiesība uz zemes gabala ar zemes vienības kadastra apzīmējumu 8076 002 0007 daļu 8207 kv.m platībā (zemes vienības daļas kadastra apzīmējums 8076 002 0007 8040) līdz 2031.gada 2. novembrim. Nomnieks: SIA " Staur Building", nodokļu maksātāja kods 40003915275. Pamats: 2012.gada 29.jūnija Zemes nomas līgums Nr.NN-12/36. ***Žurn. Nr. 300003300586, lēmums 19.09.2012., tiesnesis Helmuts Naglis*** ***Dzēsts*** ***Saistīts ar ierakstu: III daļas 2.iedaļa 49.1 (300004608671)***	
54.1. Nostiprināta nomas tiesība uz nekustamā īpašuma nedzīvojamo platību lidostas "Rīga" termināļa Izlidošanas sektorā "C", muitas kontroles zonā, 2.stāvā ar kopējo platību 81,1 kv.m. (telpas Nr.C279), saskaņā ar telpu izvietojuma plānu (1.pielikums). Nomas termiņš: līdz 31.03.2014.Nomnieks: TAV Latvia, SIA, nodokļu maksātāja kods 40103340061. Iznomātājs: STARPTAUTISKĀ LIDOSTA "RĪGA", Valsts akciju sabiedrība, nodokļu maksātāja kods 40003028055.	
54.2. Pamats: 2013.gada 8.aprīļa līgums Nr.NN-13/24. ***Žurn. Nr. 300003449970, lēmums 12.06.2013., tiesnese Skaidrīte Temļakova***	
55.1. Nostiprināta apakšnomas tiesība uz nedzīvojamo platību lidostas "Rīga" termināļa Izlidošanas sektorā "C", muitas kontroles zonā, 2.stāvā ar kopējo platību 81,1 kv.m. (telpas Nr.C279), saskaņā ar telpu izvietojuma plānu (1.pielikums). Nomas termiņš: līdz 31.03.2014.Nomnieks: Riga Airport Commercial Development, AS, nodokļu maksātāja kods 40103345497. Iznomātājs: TAV Latvia, SIA, nodokļu maksātāja kods 40103340061.	
55.2. Pamats: 2013.gada 8.aprīļa līgums Nr.NN-13/24, 2013.gada 28.maija trīspusēja vienošanās Nr.NN-13/37. ***Žurn. Nr. 300003449984, lēmums 12.06.2013., tiesnese Skaidrīte Temļakova***	
56.1. Nostiprināta nomas tiesība uz zemes gabalu 6689 kvm. platībā, kuram	6689 m²

III daļas 1.iedaļa Lietu tiesības, kas apgrūtina nekustamu īpašumu	Platība, lielums
piešķirts kadastra apzīmējums 80760020078042 . Nomas termiņš: līdz 31.10.2017.Nomnieks: Airo Catering Services Latvija, Sabiedrība ar ierobežotu atbildību, nodokļu maksātāja kods 40003200593. Iznomātājs: STARPTAUTISKĀ LIDOSTA "RĪGA", Valsts akciju sabiedrība, nodokļu maksātāja kods 40003028055. 56.2. Pamats: 2013.gada 21.februāra zemes nomas līgums. ***Žurn. Nr. 300003452790, lēmums 18.06.2013., tiesnese Skaidrīte Temļakova***	
57.1. Nostiprināta apakšnomas tiesība līdz 2016.gada 31.martam uz Starptautiskās lidostas "Rīga" ēkas (kadastra apzīmējums 80760020007022) 2.stāva nedzīvojamām telpām Nr.C17/C261, C262 46,40 kv.m platībā.Iznomātājs: AS "Riga Airport Commercial Development", nodokļu maksātāja kods 40103345497.Apakšnomnieks: SIA "SOUVENIRS I & N", nodokļu maksātāja kods 40003463942. ***Dzēsts*** ***Saistīts ar ierakstu: III daļas 2.iedaļa 41.1 (300003960799)*** 57.2. Pamats: 2013.gada 1.aprīļa apakšnomas līgums Nr.1/13; 2013.gada 7.maija četrpusēja vienošanās NN-13/34. ***Žurn. Nr. 300003468206, lēmums 02.08.2013., tiesnese Inese Bērzkalne*** ***Dzēsts*** ***Saistīts ar ierakstu: III daļas 2.iedaļa 41.1 (300003960799)***	
58.1. Nostiprināta nomas tiesība uz nekustamā īpašuma zemes vienības daļu ar kadastra apzīmējumu 807600200078048. Nomas termiņš: 30 gadi, sākot no pieņemšanas-nodošanas akta parakstīšanas dienas. Nomnieks: FCG Aviation Development, sabiedrība ar ierobežotu atbildību, nodokļu maksātāja kods 40103666114. 58.2. Pamats: 2013.gada 2.maija līgums Nr. NN-13/30, 2013.gada 21.oktobra vienošanās Nr. VI-NN-13/30 pie 2013.gada 02.maija līguma Nr.NN-13/30. ***Žurn. Nr. 300003552085, lēmums 10.12.2013., tiesnese Mairita Zadiņa***	1.1998 ha
59.1. Nostiprināta nomas tiesība uz nekustamo īpašumu - zemes gabalu 6112 kvm platībā (saskaņā ar zemes nomas līguma pielikumu Nr.1):Zemes gabalu A - 3601 kvm platībā (zemes vienības daļas kadastra apzīmējums 807600200078045), nomniekam piederošās ēkas uzturēšanai. Nomas termiņš: 31.12.2036.Zemes gabalu B - 2511 kvm platībā (zemes vienības daļas kadastra apzīmējums 807600200078046), bruģētās autostāvvietas lietošanai un uzturēšanai. Nomas termiņš: 31.12.2021.Nomnieks: NIF Projekts 1, Sabiedrība ar ierobežotu atbildību, nodokļu maksātāja kods 50103300111.Iznomātājs: STARPTAUTISKĀ LIDOSTA "RĪGA", Valsts akciju sabiedrība, nodokļu maksātāja kods 40003028055. ***Žurn. Nr. 300003609908, lēmums 08.04.2014., tiesnese Skaidrīte Temļakova*** ***Aktualizēts*** ***Saistīts ar ierakstiem: III daļas 1.iedaļa 59.1 (300004172842); III daļas 2.iedaļa 46.1 (300004172842)***	
59.1. Nostiprināta nomas tiesība uz nekustamo īpašumu - zemes gabalu 6112 kvm platībā (saskaņā ar zemes nomas līguma pielikumu Nr.1):Zemes gabalu A - 3601 kvm platībā (zemes vienības daļas kadastra apzīmējums 807600200078045), nomniekam piederošās ēkas uzturēšanai. Nomas termiņš: 31.12.2036.Zemes gabalu B - 2511 kvm platībā (zemes vienības daļas kadastra apzīmējums 807600200078046), bruģētās autostāvvietas lietošanai un uzturēšanai. Nomas termiņš: 31.12.2025.Nomnieks: "Pillar Investment 1", sabiedrība ar ierobežotu atbildību, nodokļu maksātāja kods 50103247681.Iznomātājs: STARPTAUTISKĀ LIDOSTA "RĪGA", Valsts akciju sabiedrība, nodokļu maksātāja kods 40003028055. ***Žurn. Nr. 300004172842, lēmums 08.09.2016., tiesnese Jolanta Līvena*** 59.2. Pamats: 2012.gada 23.janvāra zemes nomas līgums Nr.NN-12/5 (5.12.-06/01), 2012.gada 13.septembra vienošanās Nr.V1-NN-12/5 pie 23.01.2012. zemes nomas līguma Nr.NN-12/5 (5.12.-06/01), 2013.gada 9.janvāra vienošanās Nr.V2-NN-12/5 pie 2012.gada 23.janvāra zemes nomas līguma Nr.NN-12/5 (5.12.-06/01. ***Žurn. Nr. 300003609908, lēmums 08.04.2014., tiesnese Skaidrīte Temļakova*** 60.1. Nostiprināta nomas tiesība uz nekustamā īpašuma terminālī T-5 (kadastra apzīmējums 80760020007010) ietilpstošo nedzīvojamo telpu 54 m² platībā 2.stāvā muitas kontroles zonā ar Nr.B37/B200a; B200G.Nomas termiņš: 2020.gada 31.decembris.Nomnieks: SIA "TAV Latvia", reģistrācijas numurs 40103340061.Iznomātājs: VAS "STARPTAUTISKĀ LIDOSTA "RĪGA"", reģistrācijas numurs 40003028055. 60.2. Pamats: 2010.gada 30.septembra Līgums Nr.NN-10/100, 2010.gada	6112 m²

III daļas 1.iedaļa Lietu tiesības, kas apgrūtina nekustamu īpašumu	Platība, lielums
4.novembra līgums 2010.gada 30.septembra līguma Nr.NN-10/100 pārjaunojuma līgums. ***Žurn. Nr. 300003672554, Iēmums 17.07.2014., tiesnesis Helmuts Naglis*** 61.1. Nostiprināta apakšnomas tiesība uz nekustamā īpašuma terminālī T-5 (kadastra apzīmējums 80760020007010) ietilpstošo nedzīvojamo telpu 54 m² platībā 2.stāvā muitas kontroles zonā ar Nr.B37/B200a; B200G. Nomas termiņš: 2020.gada 31.decembris. Apakšnomnieks: AS "Riga Airport Commercial Development", reģistrācijas numurs 40103345497. Nomnieks (iznomātājs): SIA "TAV Latvia", reģistrācijas numurs 40103340061. 61.2. Pamats: 2010.gada 16.decembra Apakšnomas līgums, 2010.gada 27.decembra Trīspusēja vienošanās Nr.NN/10/136. ***Žurn. Nr. 300003672558, Iēmums 17.07.2014., tiesnesis Helmuts Naglis***	
62.1. Nostiprināta nomas tiesība 3971 kvm platībā (zemes vienības daļas kadastra apzīmējums 807600200078052) uz nekustamo īpašumu ar kadastra apzīmējumu 80760020007.Nomas termiņš: no 01.03.2014 līdz 2015.gada 1.martam.Nomnieks: Industry Service Partner, SIA, reģistrācijas numurs 40003635527.Iznomātājs: STARPTAUTISKĀ LIDOSTA "RĪGA", Valsts akciju sabiedrība, reģistrācijas numurs 40003028055. ***Žurn. Nr. 300003779335, Iēmums 20.01.2015., tiesnese Skaidrīte Temļakova*** ***Aktualizēts*** ***Saistīts ar ierakstiem: III daļas 1.iedaļa 62.1 (300003803904); III daļas 2.iedaļa 40.1 (300003803904)***	3971 m²
62.1. Nostiprināta nomas tiesība 3971 m2 platībā (zemes vienības daļas kadastra apzīmējums 807600200078052) uz nekustamo īpašumu ar kadastra apzīmējumu 80760020007.Nomas termiņš: no 01.03.2014 līdz 2026.gada 28.februārim.Nomnieks: SIA "Industry Service Partner", reģistrācijas numurs 40003635527.Iznomātājs: VAS STARPTAUTISKĀ LIDOSTA "RĪGA", reģistrācijas numurs 40003028055. ***Žurn. Nr. 300003803904, Iēmums 23.02.2015., tiesnesis Helmuts Naglis*** 62.2. Pamats: 2014.gada 26.februāra nomas līgums Nr.NN-14/16, 2014.gada 14.aprīļa vienošanās Nr.V1-NN-14/16 pie 2014.gada 26.februāra līguma Nr.NN-14/16, 2014.gada 15.maija vienošanās Nr.Uz-NN-14/16 pie 2014.gada 26.februārī līguma Nr.NN-14/16, 2014.gada 11.decembra vienošanās Nr.V3-NN-14/16 pie 2014.gada 26.februāra līguma Nr.NN-14/16. ***Žurn. Nr. 300003779335, Iēmums 20.01.2015., tiesnese Skaidrīte Temļakova***	3971 m²
63.1. Nostiprināta nomas tiesība uz zemes gabalu 20175 m² platībā (zemes vienības daļas kadastra apzīmējums 807600200078054).Nomas termiņš: no 2015.gada 18.septembra līdz 2045.gada 18.septembrim.Nomnieks: SIA "AviaTechPark (ATP)", reģistrācijas numurs 40103814701.Iznomātājs: VAS "STARPTAUTISKĀ LIDOSTA "RĪGA"", reģistrācijas numurs 40003028055. ***Dzēsts*** ***Saistīts ar ierakstu: III daļas 2.iedaļa 45.1 (300004150421)*** 63.2. Pamats: 2014.gada 18.septembra Līgums Nr.NN-14/45, 2015.gada 17.jūnija Vienošanās Nr.V1-NN-14/45 pie 2014.gada 18.septembra līguma Nr.NN-14/45. ***Žurn. Nr. 300003933351, Iēmums 10.09.2015., tiesnesis Helmuts Naglis*** ***Dzēsts*** ***Saistīts ar ierakstu: III daļas 2.iedaļa 45.1 (300004150421)***	20175 m²
64.1. Nostiprināta nomas tiesība uz nomas zemes vienības daļu 13887 kv.m platībā, kurai piešķirts kadastra apzīmējums 807600200078055.Nomas līgums noslēgts uz 20 gadiem.Nomnieks: SIA "TRIANGEL & CAPITAL HANDLING", reģistrācijas numurs 40103833401.Iznomātājs: Valsts akciju sabiedrība "STARPTAUTISKĀ LIDOSTA "RĪGA", reģistrācijas numurs 40003028055. ***Dzēsts*** ***Saistīts ar ierakstu: III daļas 2.iedaļa 51.1 (300004827306)*** 64.2. Pamats: 2014.gada 27.oktobra Līgums Nr.NN-14/54, 2015.gada 10.jūlija Vienošanās Nr.V1-NN-14/54 pie 2014.gada 27.oktobra līguma Nr.NN-14/54, 2015.gada 7.oktobra Vienošanās Nr.V2-NN-14/54 pie 2014.gada 27.oktobra līguma Nr.NN-14/54. ***Žurn. Nr. 300003960304, Iēmums 16.10.2015., tiesnesis Helmuts Naglis*** ***Dzēsts*** ***Saistīts ar ierakstu: III daļas 2.iedaļa 51.1 (300004827306)***	13887 m²
65.1. Nostiprināta nomas tiesība uz zemes gabaliem ar kopējo platību 60427 m2:uz zemes gabalu A - 12805 m2 platībā (zemes vienības daļas kadastra apzīmējums 807600200078051), nomniekam piederošās remonta darbnīcas ēkas ar kadastra	60427 m²

III daļas 1.iedaļa Lietu tiesības, kas apgrūtina nekustamu īpašumu	Platība, lielums
apzīmējumu 8076 002 0052 001 uzturēšanai;uz zemes gabalu B - 18000 m2 platībā (zemes vienības daļas kadastra apzīmējums 807600200078049), nomniekam piederošās administratīvās ēkas ar kadastra apzīmējumu 8076 002 0038 001 uzturēšanai;uz zemes gabalu 29622 m2 platībā, kas sastāv no zemes gabala daļas C - 17622 m2 platībā un zemes gabala daļas D - 12000 m2 platībā (zemes vienības daļas kadastra apzīmējums 807600200078050), gaisa kuģu uzturēšanas vajadzībām un nomniekam piederošās gaisa kuģu tehniskās apkalpošanas un remonta angāra būvniecībai un ekspluatācijai.Nomas termiņš: no 14.03.2014 līdz 26.09.2026.Nomnieks: SIA AVIĀCIJAS KOMPĀNIJA "INVERSIJA", reģistrācijas numurs 40003019141.Iznomātājs: Valsts akciju sabiedrība "STARPTAUTISKĀ LIDOSTA "RĪGA"", reģistrācijas numurs 40003028055. ***Žurn. Nr. 300004440616, lēmums 06.10.2017., tiesnese Indra Kreicberga*** ***Aktualizēts*** ***Saistīts ar ierakstiem: III daļas 1.iedaļa 65.1 (300004862981); III daļas 2.iedaļa 52.1 (300004862981)***	
65.1. Nostiprināta nomas tiesība uz zemes gabaliem ar kopējo platību 50790 m2:1) zemes gabalu 8403 m2 platībā (zemes vienības daļas kadastra apzīmējums 807600200078062), kas sastāv no zemes gabala daļas 2250 m2 (zeme A) un zemes gabala daļas 6153 m2 (zeme D);2) zemes gabalu - 18000 m2 platībā (zeme B - zemes vienības daļas kadastra apzīmējums 807600200078049);3) zemes gabalu 24387 m2 (zeme C- zemes vienības daļas kadastra apzīmējums 807600200078064).Nomas termiņš: no 14.03.2014 līdz 31.12.2036.Nomnieks: SIA AVIĀCIJAS KOMPĀNIJA "INVERSIJA", reģistrācijas numurs 40003019141.Iznomātājs: Valsts akciju sabiedrība "STARPTAUTISKĀ LIDOSTA "RĪGA"", reģistrācijas numurs 40003028055. ***Žurn. Nr. 300004862981, lēmums 13.06.2019., tiesnese Everita Ancāne***	50790 m²
65.2. Pamats: 2017.gada 14.marta līgums Nr.NN-14/20, 2014.gada 24.marta vienošanās Nr.V1-NN-14/20 pie 2014.gada 14.marta līguma Nr.NN-14/20, 2015.gada 10.augusta vienošanās Nr.V2-NN-14/20 pie 2014.gada 14.marta līguma Nr.NN-14/20, 2015.gada 10.augusta vienošanās Nr.V3-NN-14/20 pie 2014.gada 14.marta līguma Nr.NN-14/20. ***Žurn. Nr. 300004440616, lēmums 06.10.2017., tiesnese Indra Kreicberga***	
66.1. Apbūves tiesība uz zemes vienību ar kadastra apzīmējumu 807600200078060, līdz 2029.gada 15.janvārim.	0.0047 ha
66.2. Apbūves tiesīgais: Valsts akciju sabiedrība "Latvijas Pasts", reģistrācijas numurs 40003052790.	
66.3. Atzīme – apbūves tiesībai atvērt Mārupes novada zemesgrāmatas nodalījumu Nr.206-AT001.	
66.4. Pamats: 2018.gada 10.septembra līgums Nr.8-13.04/1579/2018, 2018.gada 28.novembra vienošanās Nr.V1-AT-18/1 pie 2018.gada 10.septembra līguma Nr.AT-18/1 (8-13.04/1579/2018). ***Žurn. Nr. 300004755000, lēmums 15.01.2019., tiesnese Indra Kreicberga***	
67.1. Apbūves tiesība uz zemes vienības daļu ar kadastra apzīmējumu 807600200078065 līdz 2036.gada 31.decembrim.	0.6722 ha
67.2. Apbūves tiesīgais: AVIĀCIJAS KOMPĀNIJA "INVERSIJA", SIA, reģistrācijas numurs 40003019141.	
67.3. Atzīme – apbūves tiesībai atvērt Mārupes novada zemesgrāmatas nodalījumu Nr.206-AT002.	
67.4. Pamats: 2019.gada 10.maija līgums Nr.AT-19/2. ***Žurn. Nr. 300004862969, lēmums 13.06.2019., tiesnese Everita Ancāne***	
68.1. Apbūves tiesība uz zemes vienības daļai ar kadastra apzīmējumu 807600200078063 līdz 2036.gada 31.decembrim.	0.6371 ha
68.2. Apbūves tiesīgais: AVIĀCIJAS KOMPĀNIJA "INVERSIJA", SIA, reģistrācijas numurs 40003019141.	
68.3. Atzīme – apbūves tiesībai atvērt Mārupes novada zemesgrāmatas nodalījumu Nr.206-AT003.	
68.4. Pamats: 2019.gada 10.maija līgums Nr.AT-19/1. ***Žurn. Nr. 300004862986, lēmums 13.06.2019., tiesnese Everita Ancāne***	

III daļas 2.iedaļa Pārgrozījumi pirmās iedaļas ierakstos, šo ierakstu un to pārgrozījumu dzēsumi	Platība, lielums
1.1. Grozīts 1. iedaļas ieraksts Nr. 7.1 (žurnāla Nr. 9582, 2000) pievienojot pamatdokumentiem 2003. gada 23. septembra vienošanos pie 1999.gada 1.decembra zemes nomas līguma Nr. Nn-71/99. Pamats: 2003. gada 23. septembra vienošanās pie 1999.gada 1.decembra zemes nomas līguma Nr. Nn-71/99. Ieraksts pārnests no Mārupes pagasta zemesgrāmatas nodalījuma Nr.987 (III.daļa 2.iedaļa, žurnāls Nr.300000696536, lēmuma datums 25.03.2004). ***Žurn. Nr. 300000715617, lēmums 02.04.2004., tiesnese Sarmīte Stūrmane***	
2.1. Dzēsta 1. iedaļas atzīme Nr. 1.1 (žurnāla Nr. 363, 1995).	
2.2. Dzēsta 1. iedaļas atzīme Nr. 8.1 (žurnāla Nr. 300000715621, 24.03.2004).	
2.3. Dzēsta 1. iedaļas atzīme Nr. 9.1 (žurnāla Nr. 300000715624, 24.03.2004).	
2.4. Dzēsta 1. iedaļas atzīme Nr. 17.1 (žurnāla Nr. 300000715815, 24.03.2004).	
2.5. Pamats: 2005. gada 23. septembra Latvijas Republikas Satiksmes ministrijas nostiprinājuma lūgums, 2005. gada 15. septembra Valsts zemes dienesta Lielrīgas reģionālās nodaļas nekustamā īpašuma valsts kadastra reģistra izziņa par nekustamā īpašuma piederību un sastāvu Nr.10B-1.1./6694. ***Žurn. Nr. 300001206110, lēmums 13.10.2005., tiesnesis Dainis Šaicāns***	
3.1. Grozīts 1. iedaļas ieraksts Nr. 8.1 (žurnāla Nr. 300000715621, 24.03.2004): dzēšot atzīmi, ka uz zemes gabala atrodas LR Satiksmes ministrijas valdījumā esošās ēkas un būves. Ieraksts izdarīts, labojot kļūdu saskaņā ar Zemesgrāmatu likuma 90. pantu.	
3.2. Grozīts 1. iedaļas ieraksts Nr. 8.1. (žurnāla Nr. 300000715621, 24.03.2004) daļā par nomnieku Sabiedrību ar ierobežotu atbildību Baltijas Alumīnijs, nodokļu maksātāja kods 40003561158 : mainīts nomnieka nosaukums uz Sabiedrība ar ierobežotu atbildību " General Investment Corporation", nodokļu maksātāja kods 40003561158. Pamats: 2006. gada 15. marta Sabiedrības ar ierobežotu atbildību " General Investment Corporation", 2005. gada 7. decembra Uzņēmumu reģistra lēmums Nr.6-12/130560. ***Dzēsts*** ***Saistīts ar ierakstu: III daļas 2.iedaļa 23.2 (300003150610)***	
4.1. Grozīts 1. iedaļas ieraksts Nr. 9.1 (žurnāla Nr. 300000715624, 24.03.2004): dzēšot atzīmi, ka uz zemes gabala atrodas LR Satiksmes ministrijas valdījumā esošās ēkas un būves. Ieraksts izdarīts, labojot kļūdu saskaņā ar Zemesgrāmatu likuma 90. pantu. ***Žurn. Nr. 300001400948, lēmums 08.05.2006., tiesnese Skaidrīte Temļakova***	
5.1. Grozīts 1. iedaļas ieraksts Nr. 23.1 (žurnāla Nr. 300001209802, 28.09.2005) daļā par zemes platību: nomas zemes platība ir 103 kvm un tai piešķirts kadastra Nr. 8076 - 800 - 0017. Pamats: 2006. gada 29. maija precizējums divi tūkstoši ceturtā gada pirmajā novembrī (01.11.2004.), Rīgā noslēgtajā Neksutamā īpašuma nomas līgumā Nr.NL-1/2004. ***Žurn. Nr. 300001513040, lēmums 20.07.2006., tiesnese Ināra Zabarovska*** ***Dzēsts*** ***Saistīts ar ierakstu: III daļas 2.iedaļa 42.2 (300003987790)***	103 m²
6.1. Grozīts 1. iedaļas ieraksts Nr. 27.1 (žurnāla Nr. 300001469264, 18.05.2006) un izteikts šādā redakcijā: Nostiprināta nomas tiesība uz zemes gabalu 19146 kvm platībā uz 49 (četrdesmit deviņiem) gadiem. Nomnieks: Sabiedrība ar ierobežotu atbildību "ELIPSE BLC", nodokļu maksātāja kods 40003706196. Pamats: 2006. gada 25. septembra vienošanās Nr.V-Nn-06/36 pie 03.04.2006. zemes nomas līguma Nr.Nn-06/36, 2007. gada 2. marta pārjaunojuma līgums Nr.-07/20 pie 2005.gada 22.jūnija zemes nomas līguma Nr.Nn-05/45, 2007. gada 19. aprīļa pielikums pie 2005.gada 22.jūnija zemes nomas līguma Nr.Nn-05/45 un 2006.gada 3.aprīļa zemes nomas līguma Nr.Nn-06/36.	19146 m²
7.1. Grozīts 1. iedaļas ieraksts Nr. 28.1 (žurnāla Nr. 300001469269, 18.05.2006) un mainīts nomnieks no "Sabiedrība ar ierobežotu atbildību "PLUS PUNKTS", nodokļu maksātāja kods 40003302699" uz "Sabiedrība ar ierobežotu atbildību "ELIPSE BLC", nodokļu maksātāja kods 40003706196". Pamats: 2006. gada 25. septembra vienošanās Nr.V-Nn-06/36 pie 03.04.2006. zemes nomas līguma Nr.Nn-06/36, 2007. gada 2. marta pārjaunojuma līgums Nr.-07/20, 2007. gada 19. aprīļa pielikums pie 2005.gada 22.jūnija zemes nomas līguma Nr.Nn-05/45 un 2006.gada 3.aprīļa zemes nomas līguma Nr.Nn-06/36. ***Žurn. Nr. 300001997691, lēmums 23.04.2007., tiesnesis Dainis Šaicāns***	

III daļas 2.iedaļa Pārgrozījumi pirmās iedaļas ierakstos, šo ierakstu un to pārgrozījumu dzēsumi	Platība, lielums
8.1. Dzēsts 1. iedaļas ieraksts Nr. 19.1 (žurnāla Nr. 300000715867, 24.03.2004). Pamats: 2007. gada 31. maija vienošanās par 1997.gada 31.oktobra zemes nomas līgumā Nr.N-319/97 izbeigšanu. ***Žurn. Nr. 300002096701, lēmums 22.06.2007., tiesnese Velta Karzone-Kere***	
9.1. Grozīts 1. iedaļas ieraksts Nr. 2.1 (žurnāla Nr. 300000715548, 24.03.2004): mainot nomnieka nosaukumu, un izteikt šādā redakcijā: Nomnieks: Sabiedrība ar ierobežotu atbildību "Fortum Latvija", nodokļu maksātāja kods 40003180066. Pamats: 2007.gada 7. marta Uzņēmumu reģistra lēmums Nr.6-12/27109. ***Dzēsts*** ***Saistīts ar ierakstu: III daļas 2.iedaļa 38.2 (300003609436)***	
9.2. Grozīts 1. iedaļas ieraksts Nr. 23.1 (žurnāla Nr. 300001209802, 28.09.2005): mainot nomnieka nosaukumu, un izteikt šādā redakcijā: Nomnieks: Sabiedrība ar ierobežotu atbildību "Fortum Latvija", nodokļu maksātāja kods 40003180066. Pamats: 2007.gada 7. marta Uzņēmumu reģistra lēmums Nr.6-12/27109. ***Žurn. Nr. 300002134011, lēmums 26.07.2007., tiesnese Skaidrīte Temļakova***	
10.1. Dzēsts 1. iedaļas ieraksts Nr. 26.1 (žurnāla Nr. 300001458888, 11.05.2006). Pamats: 2007.gada 11. jūlija vienošanās Nr. V-Nn-05/75. ***Žurn. Nr. 300002158107, lēmums 15.08.2007., tiesnesis Helmuts Naglis***	
11.1. Grozīts 1. iedaļas ieraksts Nr. 35.1 (žurnāla Nr. 300002181006, 08.08.2007) nosakot iznomātā zemes gabala ar kadastra numuru 8076 800 0028 platību 90667 kvm. Pamats: 2007.gada 7. novembra vienošanās V1-Nn-06/119 par grozījumiem 2006.gada 3.novembra zemes nomas līgumā Nr.Nn-06/119. ***Žurn. Nr. 300002325002, lēmums 20.12.2007., tiesnese Indra Kreicberga*** ***Dzēsts*** ***Saistīts ar ierakstu: III daļas 2.iedaļa 48.2 (300004551273)***	90667 m²
12.1. Grozīts 1. iedaļas ieraksts Nr. 36.1 (žurnāla Nr. 300002181009, 08.08.2007) pievienojot pamatdokumentiem 2007.gada 7. novembra vienošanos V1-Nn-06/121 par grozījumiem 2006.gada 3.novembra zemes nomas līgumā Nr.Nn-06/121. Pamats: 2007.gada 7. novembra vienošanās V1-Nn-06/121 par grozījumiem 2006.gada 3.novembra zemes nomas līgumā Nr.Nn-06/121. ***Žurn. Nr. 300002325029, lēmums 20.12.2007., tiesnese Indra Kreicberga*** ***Dzēsts*** ***Saistīts ar ierakstu: III daļas 2.iedaļa 48.2 (300004551273)***	
13.1. Grozīts 1. iedaļas ieraksts Nr. 38.1 (žurnāla Nr. 300002181018, 08.08.2007) pievienojot pamatdokumentiem 2007.gada 7. novembra vienošanos V1-Nn-06/122 par grozījumiem 2006.gada 3.novembra zemes nomas līgumā Nr.Nn-06/122. Pamats: 2007.gada 7. novembra vienošanās V1-Nn-06/122 par grozījumiem 2006.gada 3.novembra zemes nomas līgumā Nr.Nn-06/122. ***Žurn. Nr. 300002325032, lēmums 20.12.2007., tiesnese Indra Kreicberga*** ***Dzēsts*** ***Saistīts ar ierakstu: III daļas 2.iedaļa 48.2 (300004551273)***	
14.1. Grozīts 1. iedaļas ieraksts Nr. 37.1 (žurnāla Nr. 300002181013, 08.08.2007) nosakot iznomātā zemes gabala ar kadastra numuru 8076 800 0029 platību 82773 kvm. Pamats: 2007.gada 7. novembra vienošanās V1-Nn-06/120 par grozījumiem 2006.gada 3.novembra zemes nomas līgumā Nr.Nn-06/120. ***Žurn. Nr. 300002325041, lēmums 20.12.2007., tiesnese Indra Kreicberga*** ***Dzēsts*** ***Saistīts ar ierakstu: III daļas 2.iedaļa 48.2 (300004551273)***	82773 m²
15.1. Grozīts 1. iedaļas ieraksts Nr. 35.1 (žurnāla Nr. 300002181006, 08.08.2007), mainot nomnieka nosaukumu, un izteikt šādā redakcijā: Nomnieks: Sabiedrība ar ierobežotu atbildību "Rixport", nodokļu maksātāja kods 40003810741. Pamats: 2008.gada 30. maija LR Uzņēmumu reģistra lēmums Nr. 6-12/74024. ***Dzēsts*** ***Saistīts ar ierakstu: III daļas 2.iedaļa 48.2 (300004551273)***	
15.2. Grozīts 1. iedaļas ieraksts Nr. 36.1 (žurnāla Nr. 300002181009, 08.08.2007), mainot nomnieka nosaukumu, un izteikt šādā redakcijā: Nomnieks: Sabiedrība ar ierobežotu atbildību "Rixport", nodokļu maksātāja kods 40003810741. Pamats: 2008.gada 30. maija LR Uzņēmumu reģistra lēmums Nr. 6-12/74024. ***Dzēsts*** ***Saistīts ar ierakstu: III daļas 2.iedaļa 48.2 (300004551273)***	
15.3. Grozīts 1. iedaļas ieraksts Nr. 37.1 (žurnāla Nr. 300002181013, 08.08.2007), mainot nomnieka nosaukumu, un izteikt šādā redakcijā: Nomnieks: Sabiedrība ar ierobežotu atbildību "Rixport", nodokļu maksātāja kods 40003810741. Pamats: 2008.gada 30. maija LR Uzņēmumu reģistra lēmums Nr. 6-12/74024. ***Dzēsts***	

III daļas 2.iedaļa Pārgrozījumi pirmās iedaļas ierakstos, šo ierakstu un to pārgrozījumu dzēsumi	Platība, lielums
Saistīts ar ierakstu: III daļas 2.iedaļa 48.2 (300004551273)	
15.4. Grozīts 1. iedaļas ieraksts Nr. 37.1 (žurnāla Nr. 300002181013, 08.08.2007), kurš tika grozīts ar 2. iedaļas ierakstu Nr. 14.1 (žurnāla Nr. 300002325041, 10.12.2007), nosakot iznomātā zemes gabala platību 63678 kvm. Pamats: 2008.gada 8. oktobra vienošanās V2-Nn-06/120 par grozījumiem 2006.gada 3. novembra zemes nomas līgumā Nr. Nn-06/120. ***Dzēsts*** ***Saistīts ar ierakstu: III daļas 2.iedaļa 48.2 (300004551273)***	63678 m²
15.5. Grozīts 1. iedaļas ieraksts Nr. 38.1 (žurnāla Nr. 300002181018, 08.08.2007), mainot nomnieka nosaukumu, un izteikt šādā redakcijā: Nomnieks: Sabiedrība ar ierobežotu atbildību ''Rixport'', nodokļu maksātāja kods 40003810741. Pamats: 2008.gada 30. maija LR Uzņēmumu reģistra lēmums Nr. 6-12/74024. ***Žurn. Nr. 300002664922, lēmums 28.04.2009., tiesnese Antra Tiltiņa-Zariņa*** ***Dzēsts*** ***Saistīts ar ierakstu: III daļas 2.iedaļa 48.2 (300004551273)***	
16.1. Grozīts 1. iedaļas ieraksts Nr. 2.1 (žurnāla Nr. 300000715548, 24.03.2004) daļā par nomas tiesībām nomniekam SIA "Fortum Latvija" (agrākais nosaukums - SIA "Vattenfall Latvia"), mainot iznomāto platību no 500 kvm uz 540 kvm. Pamats: 2008.gada 21. jūlija vienošanās pie 1998.gada 19.jūnija zemes nomas līguma Nr.Nn-64/98, zemes robežu plāns. ***Žurn. Nr. 300002672340, lēmums 13.05.2009., tiesnese Sandra Zeire*** ***Dzēsts*** ***Saistīts ar ierakstu: III daļas 2.iedaļa 38.2 (300003609436)***	540 m²
17.1. Dzēsta 1. iedaļas atzīme Nr. 22.55 (žurnāla Nr. 300001206110, 26.09.2005).	
17.2. Dzēsta 1. iedaļas atzīme Nr. 22.56 (žurnāla Nr. 300001206110, 26.09.2005).	
17.3. Dzēsta 1. iedaļas atzīme Nr. 22.87 (žurnāla Nr. 300001206110, 26.09.2005).	
17.4. Dzēsta 1. iedaļas atzīme Nr. 22.88 (žurnāla Nr. 300001206110, 26.09.2005).	
17.5. Dzēsta 1. iedaļas atzīme Nr. 22.89 (žurnāla Nr. 300001206110, 26.09.2005).	
17.6. Dzēsta 1. iedaļas atzīme Nr. 22.90 (žurnāla Nr. 300001206110, 26.09.2005).	
17.7. Dzēsta 1. iedaļas atzīme Nr. 22.91 (žurnāla Nr. 300001206110, 26.09.2005).	
17.8. Pamats: 2009.gada 28. oktobra nostiprinājuma lūgums Valsts akciju sabiedrības "STARPTAUTISKĀ LIDOSTA "RĪGA", 2009.gada 16. februāra Apliecinājums par būves(-ju) neesamību. ***Žurn. Nr. 300002757702, lēmums 04.11.2009., tiesnese Ināra Zabarovska***	
18.1. Dzēsta 1. iedaļas atzīme Nr. 22.76. (žurnāla Nr. 300001206110, 26.09.2005). Pamats: 2009.gada 4. novembra Mārupes novada būvvaldes uzziņa Nr.144/09. ***Žurn. Nr. 300002797995, lēmums 25.01.2010., tiesnese Mairita Zadiņa***	
19.1. Grozīt 1. iedaļas ierakstu Nr. 8.1 (žurnāla Nr. 300000715621, 24.03.2004) un teksta daļu "Nostiprinātas nomas tiesības uz 25 gadiem līdz 2023.gada 1.jūnijam" aizstāt ar ierakstu: "Nostiprinātas nomas tiesības uz 50 gadiem skaitot no 1998. gada 1. jūnija". Pamats: 2002.gada 23. aprīļa vienošanās pie 01.06.1998. līguma Nr. Nn-59/98. ***Žurn. Nr. 300002831036, lēmums 08.04.2010., tiesnese Velta Karzone-Kere***	
20.1. Dzēsta 1. iedaļas atzīme Nr. 22.25 (žurnāla Nr. 300001206110, 26.09.2005). Pamats: 2010.gada 23. aprīļa STARPTAUTISKĀ LIDOSTA "RĪGA", Valsts akciju sabiedrības nostiprinājuma lūgums, 2010.gada 15. marta Mārupes novada domes būvvaldes pieņemšanas komisijas akts. ***Žurn. Nr. 300002842396, lēmums 30.04.2010., tiesnese Velta Karzone-Kere***	
21.1. Grozīts 1. iedaļas ieraksts Nr. 24.1 (žurnāla Nr. 300001279464, 30.11.2005): teksts daļā "Nomnieks: Sabiedrība ar ierobežotu atbidību ”SAS Flight Academy”, nodokļu maksātāja kods 40003756638" mainīts uz "Nomnieks: Training Centre Holdings, SIA, nodokļu maksātāja kods 40103268200". Pamats: 2010.gada 29. janvāra zemes nomas pārjaunojuma līgums. ***Žurn. Nr. 300002886232, lēmums 04.08.2010., tiesnese Mairita Zadiņa***	
22.1. Dzēst 1. iedaļas ierakstu Nr. 33.1 (žurnāla Nr. 300002065669, 16.05.2007). Pamats: sabiedrības ar ierobežotu atbildību "VIP AVIA" 2011.gada 4.februāra nostiprinājuma lūgums, valsts akciju sabiedrības "Starptautiskā lidosta "Rīga"" 2011.gada 8.jūnija nostiprinājuma lūgums. ***Žurn. Nr. 300003053885, lēmums 16.06.2011., tiesnese Ināra Zariņa***	

III daļas 2.iedaļa Pārgrozījumi pirmās iedaļas ierakstos, šo ierakstu un to pārgrozījumu dzēsumi	Platība, lielums
23.1. Dzēst 1. iedaļas ierakstu Nr. 8.1 (žurnāla Nr. 300000715621, 24.03.2004) daļā "Nostiprināta nomas tiesība uz zemi (apbūvētā zeme 2051 kvm, asfaltēts laukums 1934 kvm un zaļā zona 1412 kvm) līdz 2052. gada 20. maijam - 5397kvm platībā. Nomnieks : Sabiedrība ar ierobežotu atbildību Baltijas Alumīnijs, nodokļu maksātāja kods 40003561158." 23.2. Dzēsts 2. iedaļas ieraksts Nr. 3.2 (žurnāla Nr. 300001400948, 23.03.2006). 23.3. Pamats: 2011.gada 20.oktobra vienošanās Nr.V6-NN-03/23 pie 2003.gada 21.maija zemes nomas līguma Nr.NN-03/23. ***Žurn. Nr. 300003150610, lēmums 15.12.2011., tiesnese Indra Kreicberga*** 24.1. Dzēsts 1. iedaļas ieraksts Nr. 19.2 (žurnāla Nr. 300000715867, 24.03.2004). 24.2. Dzēsts 1. iedaļas ieraksts Nr. 40.1 (žurnāla Nr. 300002273874, 23.10.2007). 24.3. Pamats: Valsts akciju sabiedrības STARPTAUTISKĀ LIDOSTA "RĪGA" 2012.gada 16. janvāra nostiprinājuma lūgums. ***Žurn. Nr. 300003171297, lēmums 18.01.2012., tiesnese Everita Ancāne*** 25.1. Dzēsts 1. iedaļas ieraksts Nr. 46.1 (žurnāla Nr. 300003028016, 19.04.2011). Pamats: STARPTAUTISKĀ LIDOSTA "RĪGA", Valsts akciju sabiedrības un AS "Riga Airport Commercial Development" 2012.gada 12.janvāra nostiprinājuma lūgums. ***Žurn. Nr. 300003172214, lēmums 20.01.2012., tiesnese Jolanta Līvena***	
26.1. Grozīt 1. iedaļas ierakstu Nr. 20.1 (žurnāla Nr. 300000825238, 28.07.2004) un izteikt šādā redakcijā: Nostiprināta nomas tiesība uz zemes īpašuma daļu - 45101 kv.m. līdz 2052.gada 30.oktobrim. Nomnieks: SIA Lidosta RE, nodokļu maksātāja kods 40103424424. Pamats: 2006.gada 1.decembra Vienošanās Nr.V-Nn-03/74/3 pie 29.10.2003. Zemes nomas līguma Nr.Nn-03/74, 2011.gada 12.decembra Vienošanās Nr.VI-NN-12/8 pie 2003.gada 29.oktobra zemes nomas līguma Nr.NN-03/74 un 2012.gada 30.janvāra pārjaunojuma līguma Nr.NN-12/8, 2012.gada 30.janvāra Pārjaunojuma līgums Nr.NN-12/8 pie 2003.gada 29.oktobra zemes nomas līguma Nr. NN-03/74. ***Žurn. Nr. 300003189681, lēmums 28.02.2012., tiesnese Ināra Zabarovska*** ***Aktualizēts*** ***Saistīts ar ierakstu: III daļas 1.iedaļa 20.1 (300004185642)***	45101 m²
27.1. Dzēsts 1. iedaļas ieraksts Nr. 43.1 (žurnāla Nr. 300002596813, 16.12.2008). Pamats: 2012.gada 21.maija Vienošanās Nr.V3-NN-08/94; VAS "Starptautiskā lidosta "Rīga" un SIA "AB jet" 2012.gada 24. maija nostiprinājuma lūgums ***Žurn. Nr. 300003239688, lēmums 29.05.2012., tiesnesis Helmuts Naglis*** 28.1. Dzēsta 1. iedaļas atzīme Nr. 22.15 (žurnāla Nr. 300001206110, 26.09.2005). 28.2. Dzēsta 1. iedaļas atzīme Nr. 22.16 (žurnāla Nr. 300001206110, 26.09.2005). 28.3. Dzēsta 1. iedaļas atzīme Nr. 22.17 (žurnāla Nr. 300001206110, 26.09.2005). 28.4. Dzēsta 1. iedaļas atzīme Nr. 22.24 (žurnāla Nr. 300001206110, 26.09.2005). 28.5. Dzēsta 1. iedaļas atzīme Nr. 22.26 (žurnāla Nr. 300001206110, 26.09.2005). 28.6. Dzēsta 1. iedaļas atzīme Nr. 22.31 (žurnāla Nr. 300001206110, 26.09.2005). 28.7. Dzēsta 1. iedaļas atzīme Nr. 22.32 (žurnāla Nr. 300001206110, 26.09.2005). 28.8. Dzēsta 1. iedaļas atzīme Nr. 22.35 (žurnāla Nr. 300001206110, 26.09.2005). 28.9. Dzēsta 1. iedaļas atzīme Nr. 22.38 (žurnāla Nr. 300001206110, 26.09.2005). 28.10. Dzēsta 1. iedaļas atzīme Nr. 22.43 (žurnāla Nr. 300001206110, 26.09.2005). 28.11. Dzēsta 1. iedaļas atzīme Nr. 22.71 (žurnāla Nr. 300001206110, 26.09.2005). 28.12. Dzēsta 1. iedaļas atzīme Nr. 22.80 (žurnāla Nr. 300001206110, 26.09.2005). 28.13. Dzēsta 1. iedaļas atzīme Nr. 22.105 (žurnāla Nr. 300001206110, 26.09.2005). 28.14. Pamats: 2012.gada 5. jūlija uzziņa Mārupes novada būvvaldes uzziņa par būvju neesamību Nr.061/12. 29.1. Dzēsta 1. iedaļas atzīme Nr. 22.13 (žurnāla Nr. 300001206110, 26.09.2005). 29.2. Dzēsta 1. iedaļas atzīme Nr. 22.34 (žurnāla Nr. 300001206110, 26.09.2005). 29.3. Dzēsta 1. iedaļas atzīme Nr. 22.78 (žurnāla Nr. 300001206110, 26.09.2005).	

III daļas 2.iedaļa Pārgrozījumi pirmās iedaļas ierakstos, šo ierakstu un to pārgrozījumu dzēsumi	Platība, lielums
29.4. Dzēsta 1. iedaļas atzīme Nr. 22.104 (žurnāla Nr. 300001206110, 26.09.2005).	
29.5. Dzēsta 1. iedaļas atzīme Nr. 22.37 (žurnāla Nr. 300001206110, 26.09.2005).	
29.6. Pamats: Valsts akciju sabiedrības "STARPTAUTISKĀ LIDOSTA "RĪGA"" 2012.gada 26. jūlija nostiprinājuma lūgums. ***Žurn. Nr. 300003275662, Iēmums 06.08.2012., tiesnese Sarmīte Stūrmane***	
30.1. Dzēsts 1. iedaļas ieraksts Nr. 51.1 (žurnāla Nr. 300003194292, 29.02.2012). Pamats: 2012.gada 5.septembra vienošanās par 2011.gada 16.maija apakšnomas līguma Nr.11-4 izbeigšanu un maksājumu veikšanu. ***Žurn. Nr. 300003297733, Iēmums 17.09.2012., tiesnese Antra Tiltiņa-Zariņa***	
31.1. Dzēsts 1. iedaļas ieraksts Nr. 44.1 (žurnāla Nr. 300002664925, 22.04.2009). Pamats: VAS STARPTAUTISKĀ LIDOSTA "RĪGA" 2012.gada 15.augusta nostiprinājuma lūgums, 2012.gada 10.augusta LR Uzņēmumu reģistra izziņa Nr. 7-3-115976. ***Žurn. Nr. 300003300583, Iēmums 19.09.2012., tiesnesis Helmuts Naglis***	
32.1. Dzēsta 1. iedaļas atzīme Nr.22.39 (žurnāla Nr.300001206110, 26.09.2005).Pamats : Mārupes novada domes Būvvaldes 2013.gada 10.janvāra izziņa Nr.002/13. ***Žurn. Nr. 300003417197, Iēmums 15.04.2013., tiesnese Inese Bērzkalne***	
33.1. Dzēsts 1. iedaļas ieraksts Nr.42.1 (žurnāla Nr.300002508856, 12.08.2008).Pamats: Valsts akciju sabiedrības STARPTAUTISKĀ LIDOSTA "RĪGA" 2013.gada 7.maija nostiprinājuma lūgums. ***Žurn. Nr. 300003432924, Iēmums 16.05.2013., tiesnese Everita Ancāne***	
34.1. Dzēsts 1. iedaļas ieraksts Nr.45.1 (žurnāla Nr.300002853972, 20.05.2010).Pamats SIA "Airo Catering Services Latvija" 2013.gada 17.maija nostiprinājuma lūgums. ***Žurn. Nr. 300003438648, Iēmums 23.05.2013., tiesnese Antra Tiltiņa-Zariņa***	
35.1. Grozīts 1. iedaļas ieraksts Nr. 50.1 (žurnāla Nr. 300003176182, 25.01.2012): papildinot nostiprināto nomas tiesību ar zemes gabalu B - 4036 kv.m platībā nosakot, ka nomnieks pieņem nomā zemes gabalus 7543 kv.m kopplatībā.Pamats 2012.gada 28.septembra vienošanās Nr.V11-NN-06/139 pie 2006.gada 27.decembra līguma Nr.NN-06/139, 2013.gada 18.aprīļa vienošanās Nr.V12-NN-06/139 pie 2006.gada 27.decembra līguma Nr.NN-06/139. ***Žurn. Nr. 300003449829, Iēmums 12.06.2013., tiesnese Skaidrīte Temļakova***	7543 m²
36.1. Dzēsts 1. iedaļas ieraksts Nr.52.1 (žurnāla Nr.300003240546, 28.05.2012). Pamats: akciju sabiedrības "Riga Airport Commercial Development", SIA "SOUVENIRS I & N" un valsts akciju sabiedrības "Starptautiskā lidosta "RĪGA"" 2013.gada 6.jūnija nostiprinājuma lūgums. ***Žurn. Nr. 300003480790, Iēmums 02.08.2013., tiesnese Inese Bērzkalne***	
37.1. Dzēstas 1. iedaļas atzīmes Nr. 22.30 un Nr. 22.33 (žurnāla Nr.300001206110, 26.09.2005).Pamats: Valsts akciju sabiedrības "STARPTAUTISKĀ LIDOSTA "RĪGA"" 2014.gada 11.marta nostiprinājuma lūgums tiesību dzēšanai, Mārupes novada domes būvvaldes 2013.gada 19.decembra uzziņa Nr.142/13 Par būvju neesamību. ***Žurn. Nr. 300003609433, Iēmums 31.03.2014., tiesnese Everita Ancāne***	
38.1. Grozīt 1. iedaļas ierakstu Nr. 2.1 (žurnāla Nr. 300000715548, 24.03.2004) un dzēst daļā uz SIA "Fortum Latvija" nostiprinātās tiesības - šādu tekstu:"Nostiprinātas nomas tiesības uz zemi uz 15 gadiem - 500kvm platībā.Nomnieks: SIA VATTENFALL LATVIA, nodokļu maksātāja kods 40003180066.Pamats: 1998.gada 19.jūnija nekustamā īpašuma nomas līgums Nr.-64/98.Apgrūtināts ar SIA Vattenfall Latvia piederošiem siltumtīkliem ar īpašuma lietošanas tiesību, saskaņā ar siltumtrases pārskata shēmu - 500kvm.Pamats: 1988.gada 19.jūnija tiesību aprobežošanas līgums Nr.66/98".Pamats: Valsts akciju sabiedrības "STARPTAUTISKĀ LIDOSTA "RĪGA"" un "Fortum Latvija" SIA 2014.gada 11.marta nostiprinājuma lūgums tiesību dzēšanai, 2014.gada 5.februāra vienošanās Nr.V6-NN-64/98; V4-NN/65/98; V3-S-11/5; V9-S-8/98.	
38.2. Dzēsts 2. iedaļas ieraksts Nr. 9.1 un Nr. 16.1 (žurnāla Nr. 300002134011, 02.07.2007, 300002672340, 08.05.2009).Pamats: Valsts akciju sabiedrības "STARPTAUTISKĀ LIDOSTA "RĪGA"" un "Fortum Latvija" SIA 2014.gada 11.marta nostiprinājuma lūgums tiesību dzēšanai, 2014.gada 5.februāra vienošanās Nr.V6-NN-64/98; V4-NN/65/98; V3-S-11/5; V9-S-8/98.	

III daļas 2.iedaļa Pārgrozījumi pirmās iedaļas ierakstos, šo ierakstu un to pārgrozījumu dzēsumi	Platība, lielums
38.3. Dzēsta 1. iedaļas atzīme Nr.22.74 (žurnāla Nr.300001206110, 26.09.2005).Pamats: Valsts akciju sabiedrības "STARPTAUTISKĀ LIDOSTA "RĪGA"" un "Fortum Latvija" SIA 2014.gada 11.marta nostiprinājuma lūgums tiesību dzēšanai, 2014.gada 5.februāra vienošanās Nr.V6-NN-64/98; V4-NN/65/98; V3-S-11/5; V9-S-8/98. ***Žurn. Nr. 300003609436, Iēmums 01.04.2014., tiesnese Everita Ancāne***	
39.1. Grozīt 1. iedaļas ierakstu Nr. 34.1 (žurnāla Nr. 300002133372, 02.07.2007): vārdus "LATVIJAS STATOIL" aizstāt ar vārdiem : "Statoil Fuel & Retail Latvia".Pamats: Uzņēmumu reģistra 2012.gada 11.maija lēmums Nr.6-12/67573 .Pamats: Valsts akciju sabiedrības "STARPTAUTISKĀ LIDOSTA "RĪGA"", sabiedrības ar ierobežotu atbildību "Statoil Fuel & Retail Latvia" un sabiedrības ar ierobežotu atbildību S"tatoil Fuel & Retail Aviation Latvia "2014.gada 4.jūlija nostiprinājuma lūgums .	
39.2. Grozīt 1. iedaļas ierakstu Nr. 34.1 (žurnāla Nr. 300002133372, 02.07.2007): vārdus un skaitļus: "Nomnieks: sabiedrība ar ierobežotu atbildību "Statoil Fuel & Retail Latvia, reģistrācijas numurs 40003064094" aizstāt ar vārdiem un skaitļiem: "Nomnieks: sabiedrība ar ierobežotu atbildību "Statoil Fuel & Retail Aviationm Latvia", reģistrācijas numurs 40103619641".Pamats: 2013.gada 28.decembra līgums pārjaunojuma līgums pie 2007.gada 31.maija zemes nomas līguma Nr.Nn-07/43 un pie 2007.gada 31.maija degvielas uzpildes līguma Nr.D-07/104. ***Žurn. Nr. 300003670855, Iēmums 16.07.2014., tiesnese Sarmīte Stūrmane***	
40.1. Grozīts 3. daļas 1. iedaļas ieraksts Nr.62.1 (žurnāla Nr. 300003779335, 20.01.2015), nosakot nomas termiņu līdz 2026.gada 28.februārim.Pamats: 2015.gada 16.februāra Vienošanās Nr.V4-NN-14/16 pie 2014.gada 26.februāra līguma Nr.NN-14/16. ***Žurn. Nr. 300003803904, Iēmums 23.02.2015., tiesnesis Helmuts Naglis*** ***Aktualizēts*** ***Saistīts ar ierakstu: III daļas 1.iedaļa 62.1 (300003803904)***	
41.1. Dzēsts 1. iedaļas ieraksts Nr.57.1, 57.2 (žurnāla Nr.300003468206, 11.07.2013).Pamats: valsts akciju sabiedrības "STARPTAUTISKĀ LIDOSTA "RĪGA"" 2015.gada 5.oktobra nostiprinājuma lūgums. ***Žurn. Nr. 300003960799, Iēmums 16.10.2015., tiesnese Sarmīte Stūrmane***	
42.1. Dzēsts 1. iedaļas ieraksts Nr.23.1 (žurnāla Nr.300001209802, 28.09.2005).Pamats: SIA "Fortum Jelgava" (pirms reorganizācijas "Vattenfall Latvia") 2015.gada 20.oktobra nostiprinājuma lūgums tiesību dzēšanai, Valsts akciju sabiedrības "Latvijas Pasts" 2015.gada 10.novembra nostiprinājuma lūgums tiesību dzēšanai.	
42.2. Dzēsts 2. iedaļas ieraksts Nr. 5.1 (žurnāla Nr. 300001513040, 20.06.2006).Pamats: SIA "Fortum Jelgava" (pirms reorganizācijas "Vattenfall Latvia") 2015.gada 20.oktobra nostiprinājuma lūgums tiesību dzēšanai, Valsts akciju sabiedrības "Latvijas Pasts" 2015.gada 10.novembra nostiprinājuma lūgums tiesību dzēšanai. ***Žurn. Nr. 300003987790, Iēmums 23.11.2015., tiesnese Everita Ancāne***	
43.1. Grozīt 3.daļas 1.iedaļas ierakstu Nr.48.1 (žurnāla Nr. 300003142134, 02.12.2011) daļā: pagarināts apakšnomas līgumā noteiktais termiņš līdz 2025.gada 28.decembrim.Pamats: 2015.gada 30.novembra vienošanās Nr.NN-15/53. ***Žurn. Nr. 300004003715, Iēmums 07.01.2016., tiesnese Ināra Kuzņecova*** ***Aktualizēts*** ***Saistīts ar ierakstu: III daļas 1.iedaļa 48.1 (300004003715)***	
44.1. Grozīt 3. daļas 1. iedaļas ierakstu Nr. 48.1 (žurnāla Nr. 300004003715, 07.01.2016) - iznomātās zemes platību grozīt no "500 kvm" uz "557.80 kvm".Pamats: 2015.gada 20.februāra vienošanās pie 16.09.2011. nomas līguma. ***Žurn. Nr. 300004034539, Iēmums 05.02.2016., tiesnese Māra Balode*** ***Aktualizēts*** ***Saistīts ar ierakstu: III daļas 1.iedaļa 48.1 (300004034539)***	557.8 m²
45.1. Dzēsta nomas tiesība (1.iedaļas ieraksts Nr.63.1, 63.2, žurnāla Nr.300003933351, 31.08.2015).Pamats: 2016.gada 21.jūnija vienošanās Nr. V2-NN-14/45 pie 2014.gada 18.septembra līguma Nr.NN-14/45. ***Žurn. Nr. 300004150421, Iēmums 28.07.2016., tiesnese Ināra Zariņa***	
46.1. Grozīts 3. daļas 1. iedaļas ieraksts Nr. 59.1 (žurnāla Nr. 300003609908, 08.04.2014), daļā: 1) pagarināts zemes gabala B - 2511 kvm platībā (zemes vienības daļas kadastra apzīmējums 807600200078046) nomas termiņš līdz	

III daļas 2.iedaļa Pārgrozījumi pirmās iedaļas ierakstos, šo ierakstu un to pārgrozījumu dzēsumi	Platība, lielums
31.12.2025;2) nomnieks "NIF Projekts 1, sabiedrība ar ierobežotu atbildību, nodokļu maksātāja kods 50103300111" aizstāts ar ""Pillar Investment 1", sabiedrība ar ierobežotu atbildību, nodokļu maksātāja kods 50103247681".Pamats: 2015.gada 24.jūlija vienošanās Nr.5.15.-06/01-1 pie 2012.gada 23.janvāra zemes nomas līguma Nr.NN-12/5 (5.12.-06/01), 2016.gada 8.jūnija pārjaunojuma līgums Nr.NN-16/27 pie 2012.gada 23.janvāra zemes nomas līguma Nr.NN-12/5. ***Žurn. Nr. 300004172842, lēmums 08.09.2016., tiesnese Jolanta Līvena*** ***Aktualizēts*** ***Saistīts ar ierakstu: III daļas 1.iedaļa 59.1 (300004172842)***	
47.1. Grozīt 3. daļas 1. iedaļas ierakstu Nr. 20.1 (žurnāla Nr. 300000825238, 09.08.2004) daļā: nomnieks "SIA Lidosta RE, nodokļu maksātāja kods 40103424424" aizstāts ar "SIA Zinātnes parks, reģistrācijas numurs 40103901040".Pamats: 2016.gada 22.jūlija pārjaunojuma līgums Nr.NN-16/30 pie 2003.gada 29.oktobra zemes nomas līguma Nr.NN-03/74 un 2011.gada 12.decembra pārjaunojuma līguma NN-12/8. ***Žurn. Nr. 300004185642, lēmums 21.09.2016., tiesnese Inese Bērzkalne*** ***Aktualizēts*** ***Saistīts ar ierakstu: III daļas 1.iedaļa 20.1 (300004185642)***	
48.1. Dzēsti 1. iedaļas ieraksti Nr.35.1, 36.1, 37.1, 38.1 (žurnāla Nr.300002181006, 08.08.2007, 300002181009, 08.08.2007, 300002181013, 08.08.2007, 300002181018, 08.08.2007).Pamats: Rīgas rajona tiesas Jūrmalas tiesu nama 2017.gada 18.decembra spriedums Lietas Nr.C33796616.	
48.2. Dzēsti 2. iedaļas ieraksti Nr. 11.1, 12.1, 13.1, 14.1, 15.1, 15.2, 15.3, 15.4, 15.5 (žurnāla Nr. 300002325002, 10.12.2007, 300002325029, 10.12.2007, 300002325032, 10.12.2007, 300002325041, 10.12.2007, 300002664922, 22.04.2009).Pamats: Rīgas rajona tiesas Jūrmalas tiesu nama 2017.gada 18.decembra spriedums Lietas Nr.C33796616. ***Žurn. Nr. 300004551273, lēmums 22.02.2018., tiesnese Skaidrīte Temļakova***	
49.1. Dzēsts 1. iedaļas ieraksts Nr.53.1 (žurnāla Nr.300003300586, 14.09.2012). Pamats: Rīgas rajona tiesas 2018.gada 12.aprīļa spriedums lietā Nr.C33604416, stājies likumīgā spēkā 2018.gada 3.maijā. ***Žurn. Nr. 300004608671, lēmums 23.05.2018., tiesnese Antra Tiltiņa-Zariņa***	
50.1. Dzēsts 1. iedaļas ieraksts Nr.29.4 (žurnāla Nr.300001647445, 25.09.2006). Pamats: valsts akciju sabiedrības STARPTAUTISKĀ LIDOSTA "RĪGA", SIA RIX MRO (iepriekšējais nosaukums - KONKORS) 2018.gada 12.novembra nostiprinājuma lūgums. ***Žurn. Nr. 300004729723, lēmums 14.12.2018., tiesnese Jolanta Līvena***	
51.1. Dzēsts 1. iedaļas ieraksts Nr.64.1, 64.2 (žurnāla Nr.300003960304, 09.10.2015). Pamats: 2019.gada 25.marta vienošanās Nr.V5-NN-14/54 pie 2014.gada 27.oktobra līguma Nr.NN-14/54. ***Žurn. Nr. 300004827306, lēmums 09.04.2019., tiesnese Antra Tiltiņa-Zariņa***	
52.1. Grozīt 3. daļas 1. iedaļas ierakstu Nr. 65.1 (žurnāla Nr. 300004440616, 06.10.2017), izsakot to jaunā redakcijā.Pamats: 2019.gada 10.maija vienošanās Nr.V__-NN-14/20 pie 2014.gada 14.marta līguma Nr. NN-14/20. ***Žurn. Nr. 300004862981, lēmums 13.06.2019., tiesnese Everita Ancāne*** ***Aktualizēts*** ***Saistīts ar ierakstu: III daļas 1.iedaļa 65.1 (300004862981)***	

IV daļas 1., 2. iedaļa Ķīlas tiesības un tās pamats	Summa
1.1. Nostiprināta hipotēka. Procentu likme fiksēta: 6,5% gadā; par aizdevuma izsniegšanu un apkalpošanu - 0,5% gadā; aizdevuma riska procenti -1% gadā. Līgumsods: 0,1% no nokavētās summas par katru nokavēto dienu. Procentu un līgumsoda samaksas termiņš: līdz katra kalendārā ceturkšņa nākamā mēneša 25.datumam. Kreditors: Latvijas Valsts, Latvijas Republikas Finanšu ministrijas, nodokļu maksātāja kods 90000014724, personā. Pamats: 2012.gada 12.aprīļa Aizdevuma līgums Nr.A1/1/12/92, 2012.gada 12.aprīļa Hipotēkas līgums Nr.Ķ/A/12/93, 2012.gada 14.septembra Vienošanās protokols pie 2012.gada 12.aprīļa Hipotēkas līguma Nr.Ķ/A/12/93 starp Latvijas Republiku un valsts akciju sabiedrību "Starptautiskā lidosta "Rīga"". ***Žurn. Nr. 300003305647, lēmums 26.09.2012., tiesnesis Helmuts Naglis*** ***Grozīts*** ***Saistīts ar ierakstiem: IV daļas 3.iedaļa 1.1 (300003779500), 2.1 (300003931027), 3.1***	30560584.00 LVL

IV daļas 1., 2. iedaļa Ķīlas tiesības un tās pamats	Summa
(300004024508)	

IV daļas 3.iedaļa Ķīlas tiesību pārgrozījumi, pārgrozījumu dzēsumi	Summa
1.1. Grozīts 1. un 2. iedaļas ieraksts Nr.1.1 (žurnāla Nr.300003305647, 24.09.2012) - daļā un papildināt hipotēkas pamatu ar dokumentu: 2014.gada 9.decembra vienošanās protokols Nr.Ķ/A/12/93-V/14/2 pie 2012.gada 12.aprīļa hipotēkas līguma Nr.Ķ/A/12/93 starp Latvijas Republiku un valsts akciju sabiedrību "Starptautiskā lidosta "Rīga"".Pamats: valsts akciju sabiedrības "STARPTAUTISKĀ LIDOSTA "RĪGA"" 2014.gada 17.decembra nostiprinājuma lūgums, Latvijas Republikas Finanšu ministrijas 2014.gada 22.decembra nostiprinājuma lūgums . ***Žurn. Nr. 300003779500, lēmums 20.01.2015., tiesnese Skaidrīte Temļakova*** 2.1. Grozīt 1. un 2. iedaļas ierakstu Nr.1.1 (žurnāla Nr.300003305647, 24.09.2012) daļā - papildināt hipotēkas pamatu ar dokumentu: 2015.gada 24.augusta vienošanās Nr.Ķ/A/12/93-V/15/3 pie 2012.gada 12.aprīļa hipotēkas līguma Nr.Ķ/A/12/93 starp Latvijas Republiku un valsts akciju sabiedrību "Starptautiskā lidosta Rīga". ***Žurn. Nr. 300003931027, lēmums 10.09.2015., tiesnese Indra Kreicberga*** 3.1. Grozīt 1. un 2. iedaļas ierakstu Nr.1.1 (žurnāla Nr.300003305647, 24.09.2012) daļā - papildināt hipotēkas pamatu ar dokumentu: 2015.gada 21.decembra vienošanās Nr.Ķ/A/12/93-V/15/4 V4-G-12/2 pie 2012.gada 12.aprīļa hipotēkas līguma Nr.Ķ/A/12/93 starp Latvijas Republiku un valsts akciju sabiedrību "Starptautiskā lidosta "Rīga"". ***Žurn. Nr. 300004024508, lēmums 19.01.2016., tiesnese Indra Kreicberga***	

Informācija par apgrūtinājumiem, kas attiecas uz īpaši aizsargājamām dabas teritorijām vai mikroliegumiem – pieejama dabas datu pārvaldības sistēmā OZOLS http://ozols.daba.gov.lv

Inženierkomunikāciju turētāju saskaņojumi

Inženierkomunikāciju turētājs	Inženierkomunikācija	Paraksts	Datums	Saskaņotājs	Piezīmes
AS "Sadales tīkls"	vid. un zemsprieguma elektroapgādes tīkli	paraksts	25.07.2019	G.Atvars	
SIA "Tet"	elektronisko sakaru tīkli	e-paraksts	08.08.2019	A.Savickis	sask.Nr.PN-47620
AS "Gaso"	gāzes tīkli	paraksts	23.07.2019	G.Graudiņš	
VAS "Latvijas gaisa satiksme"	elektronisko sakaru tīkli	e-pasts	02.08.2019	A.Laizāns	
AS "Mārupes komunālie pakalpojumi"	ūdensvads, kanalizācija	paraksts	01.08.2019	J.Bistrovs	
Mārupes pagasta elektroinženieris	elektroapgādes tīkli	e-pasts	05.08.2019	N.Kārklis	
VAS "Rīgas Starptautiskā lidosta"	elektronisko sakaru tīkli	e-pasts	29.07.2019	I.Teremko	
SIA "ZMNI"	meliorācija	e-pasts	23.07.2019	A. Ābele	

Uzmērītās teritorijas novietojuma shēma

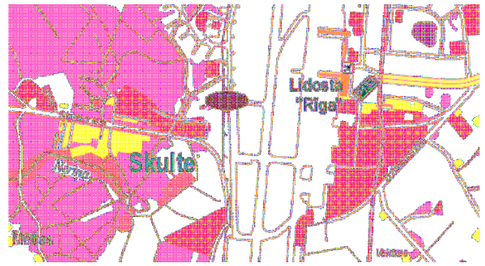

Z
D

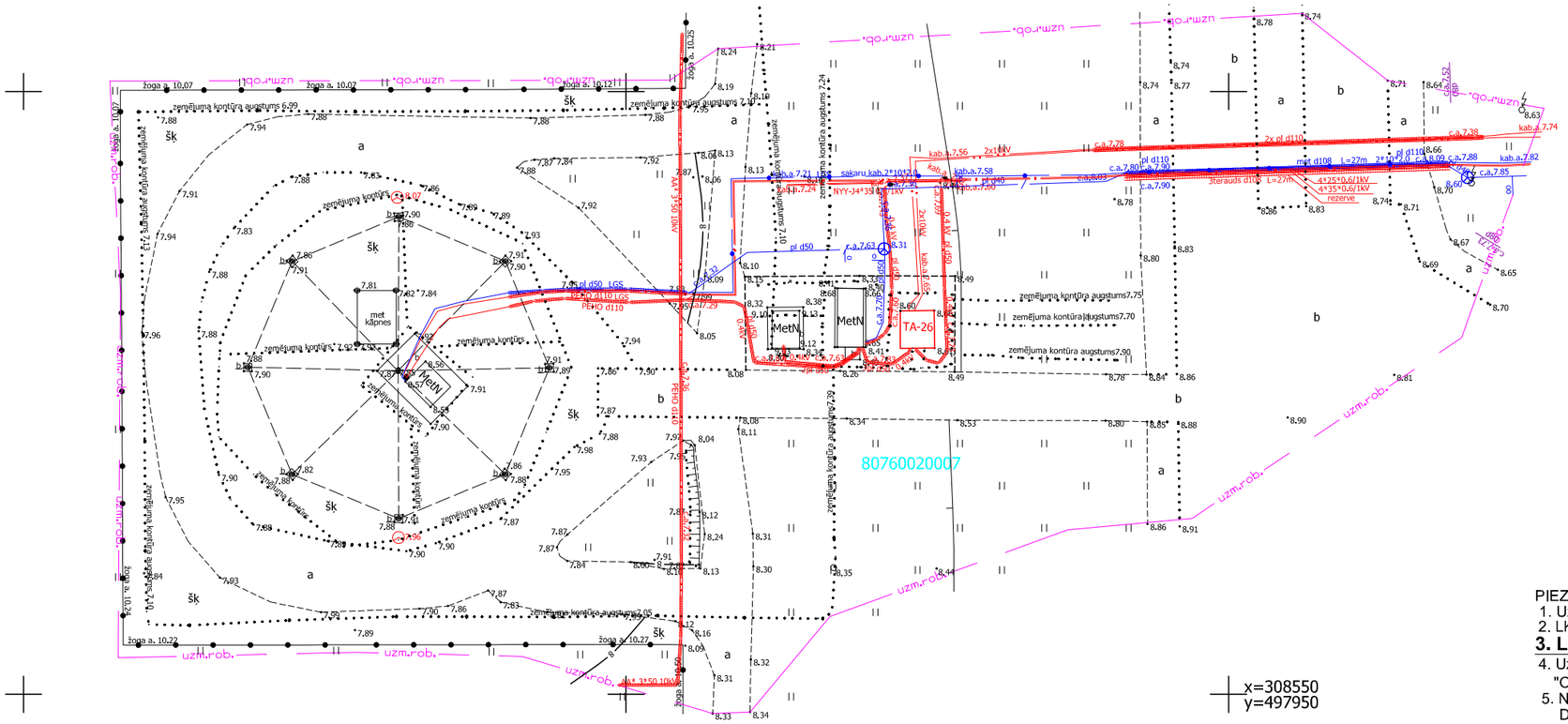

PIEZĪMES:
1. Uzmērīšana veikta 2019. gada 19.jūnijā.
2. LKS-92 TM koordinātu sistēma, mēroga koeficients 0.999600.
3. **Latvijas normālo augstumu sistēma (LAS-2000,5)**
4. Uzmērīšanā izmantota LatPos GP bāzes stacija "OJAR" RTK režīmā.
5. Nekustamā īpašuma kadastra kartes dati uz 20.06.2019. Dati iegūti portāla www.kadastrs.lv (datne 1928369.edoc). Saskaņā ar VZD sniegto informāciju zemes vienību robežas ir attēlotas atbilstoši zemes kadastrālās uzmērīšanas un vietējā ģeodēziskā tīkla precizitātei un var nesakrist ar situāciju plānā.
6. Objekta platība - 0.49ha.
7. Topogrāfiskie apzīmējumi attēloti atbilstoši MK noteikumu Nr.281.1.pielikumam.
8. Ielu sarkanās līnijas uznestas atbilstoši pašvaldības teritorijas plānojumam.
9. Planšetes: 4222-25-43.4-807600.

MDC
Dati ievadīti pašvaldības ADTI datu bāzē.
Uzmērījums reģistrēts ar Nr.
8076 TP 190653
2019.gada 19.augustā
SIA "Mērniecības Datu Centrs" Limbažu iela 9 - 486, Rīga, LV-1005
Tālr.:+371 67496833 Fakss:+371 67387483 e-pasts:infodati@mdc.lv www.mdc.lv www.topografija.lv

Baldones novads, Baldone, Dzirnavu iela 5, LV-2125
info@amernieks.lv
ApriņķaMērnieks
Mērniecības pakalpojumi
Reģ.Nr.40103681842

Objekts: Ziemeļu iela 18, Lidosta "Rīga", Mārupes nov., kad.apz. 8076 002 0007

Pasūtītājs: Sia BM Projekts

Reģ.Nr. JB38/2019

projektu vadītāja	Colmontuja Džamjansurena		19.06.2019	Rasējums: Topogrāfiskais plāns	Lapas kopā:	1
sertificēts mērnieks Sert Nr. BC-431	Colmontuja Džamjansurena		19.06.2019	Mērogs: 1 : 500	Lapas N.P.K.	1

SKAIDROJOŠS APRAKSTS

Vispārīgās ziņas

Projekts „Jauna objekta GMC “Rīga” projektēšana” izstrādāts pēc VAS “Latvijas gaisa satiksme” pasūtījuma, pamatojoties uz 2019.gadā noslēgto līgumu. Projektēšana veikta ievērojot VAS “Latvijas gaisa satiksme” (LGS) izdoto projektēšanas uzdevumu, tehniskajiem noteikumiem un spēkā esošajiem LR normatīvajiem aktiem.

Projektā tiek paredzēts izbūvēt jaunu sakaru kabeļu kanalizācijas trases atzarojumu lidlauka teritorijā. Atzarojums paredzets no esošas LGS sakaru kanalizācijas akas, līdz jaunam LGS sakaru konteineram navigācijas objektā DVOR.

Sakaru kanalizācijas piesaiste tiek veikta uz zemes vienības Ziemeļu iela 18, Lidosta „Rīga“, Mārupes nov., kadastra Nr. 8076 002 0007. Zemesgabala kopējā platība 581,31ha.

Ģenerālā plāna risinājums izstrādāts uz SIA "Apriņķa mērnieks" uzmērītā topogrāfiskā plāna pamatnes.

Arhitektoniskie un inženierrisinājumi

Torņa pakājē uz dzelzsbetona stabveida pamatiem paredzēts novietot sakaru aparatūras konteineru (3x4m).

Sakaru iekārtu konteiners siltināts (sendvičpaneļi 150mm, krāsa RAL7035) .

Grīdas segums - antistatiskais linolejs.

No sakaru iekārtu konteinera uz blakus esošo torni tiek uzstādīts horizontāls kabeļu tilts sakaru kabeļu aizvadīšanai līdz antenām.

Pie esošā torņa nesošās kājas, 10m augstumā, tiek uzstādīta apkalpošanas platforma (1000x1000mm) divām Kathrein 531831 antenām. No zemes līmeņa līdz apkalpes platformai vertikāli pie torņa nesošās kājas tiek uzstādītas kāpjamās trepes ar drošības sliedi.

<u>Vājstrāvas</u>

Projektā tiek paredzēts izveidot sakaru kabeļu kanalizācijas atzarojumu no lidlauka teritorijā esošās LGS sakaru akas (N308592.86; E497969.83) līdz navigācijas objektam DVOR. Projektējamās sakaru kanalizācijas trases garums 125.2m. No esošās sakaru akas līdz objektam DVOR paredzēts zemē guldīt divas PVC d100mm (750N) caurules. Projektējamās sakaru kanalizācijas vidusposmā uzstādīt divas sakaru skatakas (ar 20t nestspēju). Zem manevrēšanas ceļa (ar caurdures metodi) tiek ieguldītas divas PVC d100 (1250N) caurules. Projektā tiek paredzēts no esošā LGS sakaru skapja FO-3 (ODF10)

līdz objekta DVOR jaunajai sadalnei aizvadīt vienu optiskos kabeli ar 24 šķiedrām un vienu vara kabeli 20x2x0.5 (esošās un projektējamās caurulēs). Optiskie kabeļi tiek aizvadīti pa esošo un projektējamo sakaru kanalizāciju. Optisko kabeļu garums 480m.

No projektējamās sadales objektā DVOR līdz projektējamajam sakaru konteineram tiek izveidota sakaru kanalizācija no divām PVC d100mm (750N) caurulēm (trases garums 8m). No jaunās sadalnes līdz projektējamam sakaru konteineram tiek aizvadīts viens vara kabelis 10x2x0.5 un viens optiskais 12 šķiedru kabelis.

Pirms darbu uzsākšanas uz vietas izsaukt visus ieinteresēto organizāciju pārstāvjus, kā arī darbus veikt nepieciešamo pārstāvju klātbūtnē.

Visi montāžas darbi jāveic ievērojot Latvijas Būvnormatīvu prasības, LVS, kā arī ražotāju izdotās instrukcijas.

Montāžas organizācijai balstoties uz savu profesionālo pieredzi pirms izbūves precizēt specifikāciju un darbu apjomus un ieskaitīt darbus un materiālus, kas nav uzrādīti projektā, bet ir nepieciešami projektēto sistēmu montāžai, palaišanai un nodošanai ekspluatācijā.

Gāzes apgāde

Netiek paredzēta

Ūdensapgāde un kanalizācija

Netiek paredzēta

Ugunsdrošības nosacījumi

Visas masta konstrukcijas metāla (nedegošas).

Sakaru iekārtu konteinera telpā tiks uzstādīts divi 5 kg CO_2 ugunsdzēšamie aparāti ievērojot Latvijas būvnormatīvus u.c. normatīvo aktu prasības.

Objektā izmantojamā aparatūra obligāti iezemējama saskaņā ar spēkā esošo normatīvu prasībām.

Montāžas darbus veikt pēc spēkā esošām ugunsdzēsības signalizācijas ierīkošanas normām.

Elektroapgāde

Objekta elektroapgāde paredzēta no esošiem LGS elektroapgādes tīkliem. Pieslēgumu veic no esošās sadales S-1 esošajā DG konteinerī.

Projektējamais elektroapgādes kabelis aizsargcaurulē (AXPK-4x35, PE d75 (750N)), no DG konteinera līdz jaunajam sakaru konteinerim tiek aizvadīts guldot to zemē.

Pirms darbu uzsākšanas, izņemt rakšanas atļauju un uz vietas izsaukt visus ieinteresēto organizāciju pārstāvjus, kā arī darbus veikt nepieciešamo pārstāvju klātbūtnē. Darba aizsardzības un drošības tehniku projektētajam objektam celtniecībā un ekspluatācijā nodrošina, stingri ievērojot pastāvošos TEN noteikumus,

kā arī "Elektroietaišu izbūves noteikumus".

Sakaru aparatūras skapjus, elektrosadales skapi un metāla atbalsta konstrukcijas paredzēt sazemēt pie projektējamās potenciāla izlīdzināšanas kopnes. Kopni sazemēt pie torņa zemējuma kontūra ar cinkotu tērauda trosi vai stiepli.

Sakaru iekārtu zemējuma kontūra pretestībai jābūt ne lielākai par 4Ω.

Pēc zemējuma kontūra izbūves ir jāveic tā pretestības mērījums. Ja tas ir lielāks par pieprasīto, tad ir jāpalielina vertikālo elektrodu skaits vai garums.

Darba aizsardzības pasākumi

Darba aizsardzības pasākumi veicami atbilstoši šī būvlaukuma darba aizsardzības un ugunsdrošības plānam. Ja šajā darba aizsardzības un ugunsdrošības plānā kādā jomā nav noteiktas konkrētas prasības, tad galvenais būvuzņēmējs darbus koordinē, ievērojot LR "Darba aizsardzības likumu" un tā papildinājumus - MK noteikumu Nr. 660 "Darba vides iekšējas uzraudzības veikšanas kārtība" (spēkā no 06.10.2007.), MK noteikumu Nr. 92 "Darba aizsardzības prasības, veicot būvdarbus" (spēka no 01.03.2003.) un MK noteikumu Nr. 238 "Ugunsdrošības noteikumi" (spēkā no 01.09.2016.) prasības.

Pirms celtniecības darbu uzsākšanas esošās apbūves apstākļos galvenais būvuzņēmējs iezīmē un norobežo bīstamās zonas, kuras apzīmē ar drošības zīmēm un uzrakstiem saskaņā ar Darba aizsardzības likuma 25.panta 7.punktu Ministru kabineta noteikumi Nr.400 "Darba aizsardzības prasības drošības zīmju lietošana" nosprauž esošo pazemes komunikāciju vai iezīmē to robežas.

BĪSTAMO zonu noteikšanu veic atbildīgais būvdarbu vadītājs pirms darbu uzsākšanas.

Saskaņā ar būvdarba vadītāja rīkojumu tiek norobežota būvdarbu veikšanas vieta.

Darbu kvalitātes pārbaude tiek veikta saskaņā ar Būvuzņēmēja izstrādātiem katra darbu veida kvalitātes kontroles plāniem un Vispārīgo būvnoteikumu 5.6. pantu "Būvdarbu veikšana un kvalitātes kontrole".

1. Līdz darbu uzsākšanai jāprecizē projektā dotie izmēri un parametri.

2. Kontrole tiek veikta salīdzinot reālos un projektā dotos izmērus un parametrus.

3. Ja projektā dotie parametri neatbilst pārbaudāmajām konstrukcijām un elementiem, tad ir jāizstrādā pasākumu plāns un tehnoloģiskie risinājumi neatbilstību novēršanai.

Visi izmantojamie materiāli ir atbilstoši projektam. Materiāli, kas neatbilst projektā uzrādītajiem, bet ir tiem analogi, izmantojami tikai pēc saskaņošanas ar projektētāju un/vai pasūtītāju.

Būvuzņēmējs organizē visu darbinieku veselības uzraudzību, īpaši vēršot uzmanību darbiniekiem, kuru darbs saistīts ar kāpšanu un strādāšanu augstumā, saskaņa ar Ministru kabineta noteikumiem Nr.219 "Kartība, kādā veicama obligātā veselības pārbaude" (spēkā no 10.03.2009.)

Katrai objekta būvniecībā iesaistītai personai tiek veikta darba aizsardzības ievadinstruktāža, darba aizsardzības instrukcijas darba vietā un ugunsdrošības instrukcija, un darbinieks ar savu parakstu apliecina, īpašā šim nolūkam iekārtota žurnāla to, ka ir iepazinies ar darba aizsardzības un ugunsdrošības prasībām būvlaukumā. Instruktāžu/apmācību veic būvuzņēmēja atbildīgais būvdarbu vadītājs (katram būvuzņēmējam ir nozīmēts atbildīgais būvdarbu vaddītājs), saskaņā ar Ministru kabineta noteikumu NR.749 "Noteikumi par apmācību darba aizsardzības jautājumos" prasībām. Būvlaukumā ir visas nepieciešamas instrukcijas, kuras atrodas būvlaukuma birojā. Visām instrukcijām jābūt brīvi pieejamām.

Galvenā būvuzņēmēja atbildīgais būvdarbu vadītājs pirms darbu uzsākšanas pārliecinās, vai ir apzinātas esošās komunikācijas - elektrolīnijas, sakaru un TV gaisa un zemes kabeļi, gāzes vadi, caurules, ūdens un kanalizācijas caurules.

Būvdarbu vadītājs veic nepieciešamos pasākumus, lai pasargātu darbiniekus no darba vides trokšņa radītā riska saskaņā ar Ministru kabineta noteikumu Nr.66 "Darba aizsardzības prasības nodarbināto aizsardzībai pret darba vides trokšņa radīto risku" prasībām (spēkā no 08.02.2003.). Darba laikus savlaicīgi saskaņo vietējā pašvaldībā, kuros tiks veikti darbi ar palielinātu trokšņu līmeni.

Visi nodarbinātie jānodrošina ar atbilstošiem individuālas aizsardzības līdzekļiem, kuri ir ar EC marķējumu un atbilstošām lietošanas instrukcijām (īpaša uzmanība tiek pievērsta galvas aizsardzībai (aizsargķiveres) un atbilstoši darba apavi (ar pēdu, purngala aizsardzību). Būvdarbu vadītājs kontrolē IAL (individuālo aizsardzības līdzekļu) pielietošanu atbilstoši darba aizsardzības instrukciju, būvlaukuma iekšējas kartības un Ministru kabineta noteikumu Nr. 372 "Darba aizsardzības prasības, lietojot individuālas aizsardzības līdzekļus" prasībām.

Būvlaukumā izmantotajam darba aprīkojumam ir jābūt ar EC marķējumu un ar atbilstošām lietošanas instrukcijām. Būvlaukumā izmantotajam darba aprīkojumam, kurš ir iekļauts bīstamo iekārtu sarakstā, saskaņā ar Ministru kabineta noteikumiem Nr.384 "Noteikumi par bīstamajam iekārtām", ir jāveic uzraudzība saskaņā ar Latvijas Republikā izdoto likumu "Par bīstamo iekārtu tehnisko uzraudzību". Šo iekārtu apkalpojošais personāls ir speciali apmācīti darbinieki (operatori, vadītāji, stropetāji), kuriem ir apliecinoši dokumenti. Prasību ievērošanu kontrole galvenā būvuzņēmēja atbildīgais būvdarbu vadītājs

Būvuzņēmējs noteikti organizē darbinieku apmācību/instrukcijas drošai smagumu celšanai/pārvietošanai saskaņā ar MK noteikumiem Nr.344 "Darba aizsardzības prasības, pārvietojot smagumus" (spēkā no 10.08.2002.) prasībām.

Darba vietas un to pieejas, kas atrodas augstāk par 1,3 m, kā arī, ja to attālums no iespējamas krišanas vietas ir lielāks par 2 m, jānodrošina ar pagaidu iežogojumiem.

Aizliegts atstāt darba vietā uzliesmojošus materiālus un viegli uzliesmojošu šķidrumu tukšo taru. Tukšo taru jānoliek tās glabāšanas vietās.

Drošības josta jānostiprina vietās, ko norāda darbu vadītājs. Instrumenti jātur speciālā kastē vai somiņā.

Ja rodas avārijas situācija, strādājošiem nekavējoties jāpārtrauc darbs, jāizslēdz visas darbojošās iekārtas un jāveic nepieciešamie drošības pasākumi, bet,

ja tas nav iespējams, darbs jāpārtrauc, līdz bīstamība ir novērsta.

Darba drošības prasības, darbu beidzot:

- Maiņas beigas un beidzot darbu, jāsavāc materiāla atgriezumi un atkritumi.

- Nodot instrumentus, materiālus un inventāru noliktavā vai nolikt paredzētā vietā. paziņot darbu vadītajam par bojājumiem vai traucējumiem, kas radušies darbu laikā.

Darba drošības prasības sākot darbu:

Pirms darba uzsākšanas jāuzvelk spectērps, jāuzliek aizsargķivere un jāuzvelk cimdi. Pirms darbu sākuma jāpārliecinās par aizāķēšanas un iežogošanas ierīču izturību un stabilitāti, kā arī vai var droši pārvietoties. Nepieciešamības gadījumā novietot un nostiprināt pārnēsājamās trepes.

Jāsagatavo tara, instrumenti, palīgierīces, kas nepieciešamas darbam. Jāpārbauda, vai tie ir darba kartībā.

Darba drošības prasības, veicot darbu. Aizliegts: izmantot elektrisko un pneimatiskos instrumentus augstumā, kas lielāks par 2,5 m.

Apkārtējas vides aizsardzība

Būvniecības darbu laikā nodrošināt apkārtējās vides aizsardzību no piesārņošanas ar būvmateriālu atkritumiem un naftas produktiem no celtniecības tehnikas;

Būvniecības laikā radušos sadzīves un bīstamos atkritumus savākt īpaši tam paredzētās vietās un apsaimniekošanu veikt atbilstoši „Atkritumu apsaimniekošanas likuma” 13. un 14. pantiem, atkritumus nodot atkritumu apsaimniekotājiem, kuri ir saņēmuši attiecīgo atkritumu veidu apsaimniekošanas atļaujas.

Izstrādājot projektu, ievērotas esošo būvnormatīvu un sanitāro normu prasības.

Sastādīja: D. Mišeņins (LBS sert.Nr. 3-01872)

BŪVPROJEKTA ĢENERĀLPLĀNS
GP

SITUĀCIJAS PLĀNS

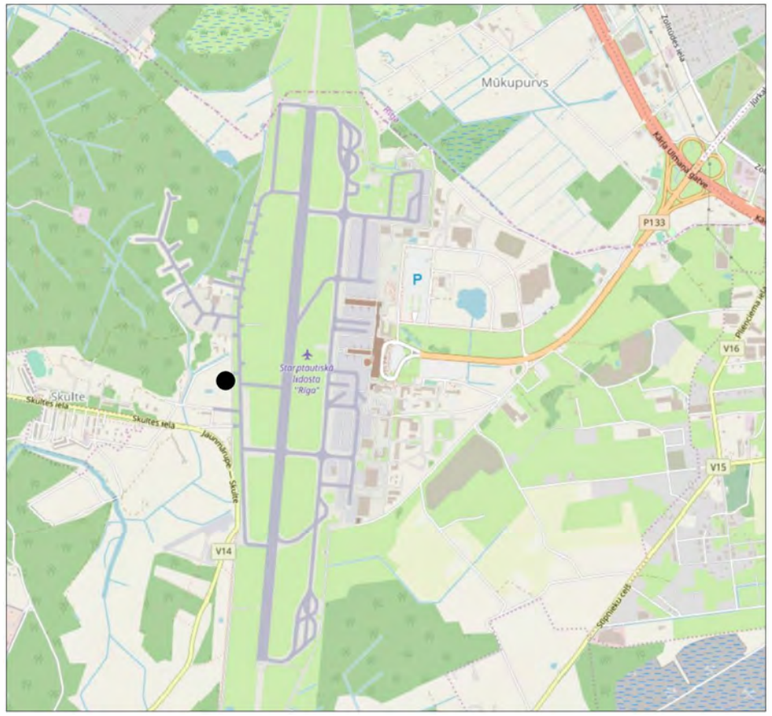

PIEŅEMTIE APZĪMĒJUMI:

● ***OBJEKTA ATRAŠANĀS VIETA***

DAĻAS RASĒJUMU SARAKSTS UN TO MARKAS

N.p.k	Nosaukums	Mērogs	Ras. Nr.
1.	Vispārīgie rādītāji		GP-1
2.	Ģenerālplāns	M 1:500	GP-2
3.	Sakaru konteineris		AR-1

SKAIDROJOŠS APRAKSTS

Būvprojekts: "GMC "Rīga" konteinera izbūve, Ziemeļu iela 18, Lidosta "Rīga", Mārupes Nov., kad. apz. 80760020007 ", izstrādāts pamatojoties uz pasūtītāja doto projektēšanas uzdevumu ņemot vērā spēkā esošos normatīvos dokumentus, kā arī citu inženierkomunikāciju projektētāju sniegto informāciju.

Būvprojekts izstrādāts saskaņā ar darba uzdevumu, ievērojot sekojošus normatīvus un noteikumus:
Būvniecības likums,
LBN 202-18 "Būvniecības ieceres dokumentācijas noformēšana",
LBN 262-15 "Elektronisko sakaru tīkli",
LBN 201-15 "Būvju ugunsdrošība"
MK 01.10.2014. noteikumi nr. 501 "Elektronisko sakaru tīklu ierīkošanas, būvniecības un uzraudzības kārtība", "Aizsargjoslu likums".
Piesaiste tiek veikta uz zemes gabala ar kadastra nr. 8076 002 0007, Ziemeļu iela 18, Lidosta "Rīga", Marupes novads.
Ģenerālā plāna risinājums izstrādāts uz Sia "Apriņķa mērnieks" speciālistu 2019. gada 19.jūnijā uzmērītā topogrāfiskā plāna.
Ugunsdrošības nosacījumi: būvju izvietojums, ugunsdzēsības, glābšanas un civilās aizsardzības darbu nodrošīnājums, zibensaizsardzība un plānošanas-konstruktīvie risinājumi izpildīti saskaņā ar LBN 201-15 "Būvju ugunsdrošība" prasībām.
Darbu drošību nodrošina kritienu novēršanas drošības aprīkojums.
Izmēri un augstuma atzīmes ģenerālajā plānā dotas metros, ja nav norādītas citas mērvienības.
Būvniecībā izmantojami tikai Latvijas republikā sertificēti, sanitārajām un ugunsdrošības normām atbilstoši materiāli.
Visas atsauces uz materiālu un izgatavotāju firmām, kuras norādītas būvprojektā, liecina tikai par šo izstrādājumu kvalitātes līmeni. specifikācijā norādīto materiālu nomaiņas ir iespējama ar citiem tehniski analogiem materiāliem.

Vispārīgie norādījumi:

1. Visi montāžas darbi jāveic saskaņā ar spēkā esošiem pašvaldību un Latvijas Valsts izdotajiem būvniecības normatīviem, Eiropas normatīviem (EN), tiem Eiropas standartiem, kuriem ir Latvijas standartu statuss (LVS EN), kā arī Pasūtītāja norādījumiemun ražotāju izdotās instrukcijas;
2. Visus projektā paredzētos materiālus iespējams aizstāt ar ekvivalentiem, tādas pašas kvalitātes un specifikācijas un dizaina materiāliem, kas atbilst Eiropas normatīvo aktu prasībām;
3. Visus projektā paredzētos materiālus iespējams aizstāt ar ekvivalentiem, tādas pašas kvalitātes un specifikācijas un dizaina materiāliem, kas atbilst Eiropas normatīvo aktu prasībām;
4. Pirms projekta realizācijas būvniecības organizācijai novērtēt materiālu specifikāciju un darbu apjomus, nepieciešamības gadījumā tos rediģēt un saskaņot ar pasūtītāju;
5. Objektā drīkst pielietot tikai ES sertificētus materiālus. Visām iekārtām jānodrošina lietošanas instrukcijas valsts valodā.
6. Uzņēmumam, kurš slēgs līgumu par zibensaizsardzības izbūvi, jāpiedāvā pilns darbu un materiālu komplekts, kas nepieciešams sistēmas izbūvei.
7. Materiālus un montāžas izstrādājumus, kas nav paredzēti dotajā projektā, jāparedz montāžas organizācijai, ņemot vērā iepriekšējo darba pieredzi.
8. Projektā paredzēto aparatūras iekārtu marku un tipu var aizvietot ar analogu izstrādājumu. Visas iekārtas pirms pasūtīšanas saskaņot ar Pasūtītāju. Šī projekta risinājumi var tikt precizēti pēc Pasūtītāja vai autora norādījumiem.
9. Projektu skatīt kopā ar pārējām būvprojekta sadaļām.
10. Pēc darbu pabeigšanas sakārtot montāžas darbiem izmantoto teritoriju, atjaunot zālāju, brauktuvju un gājēju ietvju cietos segumus.

Būvniecības ierosinātājs:				Objekts:	Būvprojekta izstrādātājs:
VAS "Latvijas gaisa satiksme" Muzeju iela 3, Lidosta "Rīga", Mārupes nov. LV-1053 Reģ.Nr.40003038621				**"GMC "Rīga" konteinera izbūve"**	SIA "BM Projekts" Upesgrīvas iela 16, Rīga, LV-1002, Būvk.reģ.Nr.7008-RA2 Tālr.: +371 29762257
		Paraksts	Datums	Adrese: Ziemeļu iela 18, Lidosta "Rīga", Mārupes Nov., kad. apz. 80760020007	
Būvproj. vad.	Deniss Mišeņins		17.09.2019		
GP daļas vad.	Elita Stepanova		17.09.2019	Lapas nosaukums:	Līguma Nr.: 02/19/58/ Arhīva Nr.: Mērogs: b/m
Izstrādāja	Māris Štālbregs		17.09.2019	Ģenerālplāns	

Stadija	Marka	Ras. Nr.
BP	GP	1

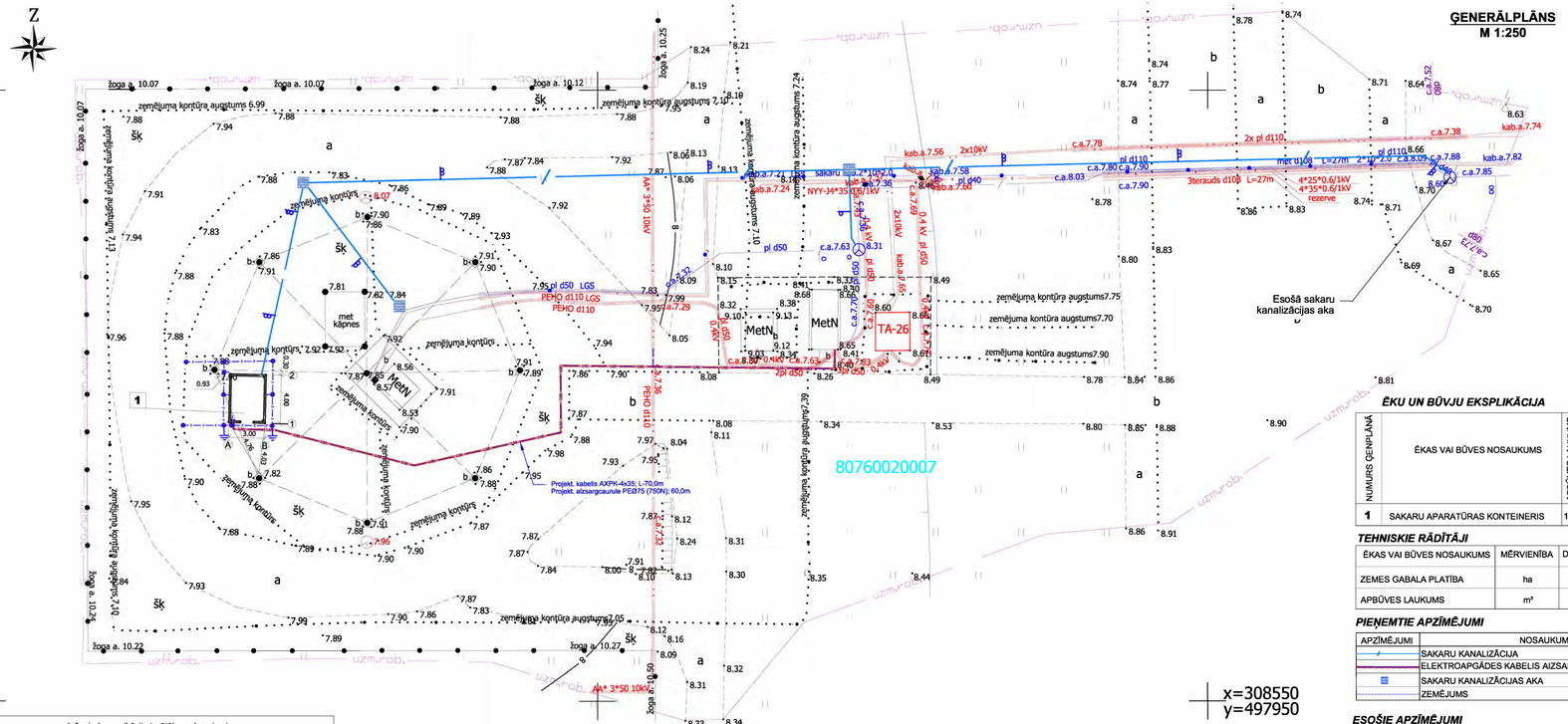

ĢENERĀLPLĀNS
M 1:250

ĒKU UN BŪVJU EKSPLIKĀCIJA

NUMURS ĢENPLĀNĀ	ĒKAS VAI BŪVES NOSAUKUMS	APBŪVES LAUKUMS m²	PIEZĪMES
1	SAKARU APARATŪRAS KONTEINERIS	12.0	PROJEKTĒJAMAIS

TEHNISKIE RĀDĪTĀJI

ĒKAS VAI BŪVES NOSAUKUMS	MĒRVIENĪBA	DAUDZUMS
ZEMES GABALA PLATĪBA	ha	581.31
APBŪVES LAUKUMS	m²	12.00

PIEŅEMTIE APZĪMĒJUMI

APZĪMĒJUMI	NOSAUKUMS
	SAKARU KANALIZĀCIJA
	ELEKTROAPGĀDES KABELIS AIZSARGCAURULĒ
	SAKARU KANALIZĀCIJAS AKA
	ZEMĒJUMS

ESOŠIE APZĪMĒJUMI

APZĪMĒJUMI	NOSAUKUMS
	ZEMSPRIEGUMA ELEKTROKABELIS
	VIDĒJA SPRIEGUMA ELEKTROKABELIS
	PIEBRAUCAMĀ CEĻA KONTURA
	ESOŠAIS ZĀLIENS
	SAKARU KABELIS
	ZEMĒJUMA KONTŪRS
	ESOŠIAS NOZOGOJUMS
	SAKARU KABELIS
	SAKARU AKA

Inženierkomunikāciju turētāju saskaņojumi

Inženierkomunikāciju turētājs	Inženierkomunikācija	Paraksts	Datums	Saskaņotājs	Piezīmes
AS "Sadales tīkls"	vād. un zemspriegума elektroapgādes tīkli	paraksts	25.07.2019	G.Atvars	
SIA "Tet"	elektronisko sakaru tīkli	e-paraksts	08.08.2019	A.Savickis	sask.Nr.PN-47620
AS "Gaso"	gāzes tīkli	paraksts	23.07.2019	G.Graudiņš	
VAS "Latvijas gaisa satiksme"	elektronisko sakaru tīkli	e-pasts	02.08.2019	A.Laizāns	
AS "Mārupes komunālie pakalpojumi"	ūdensvads, kanalizācija	paraksts	01.08.2019	J.Bistrovs	
Mārupes pagasta elektromonтиera	elektroapgādes tīkli	e-pasts	05.08.2019	N.Kārnīs	
VAS "Rīgas Starptautiskā lidosta"	elektronisko sakaru tīkli	e-pasts	29.07.2019	I.Teremko	
SIA "ZMNI"	meliorācija	e-pasts	23.07.2019	A. Ābele	

Baldones novads, Baldone, Dzimavu iela 5, LV-2125
info@ameriieks.lv
AprinkaMērnieks
Mērniecības pakalpojumi
Reģ.Nr.40103681842

Objekts: Ziemeļu iela 18, Lidosta "Rīga", Mārupes nov., kad.apz. 8076 002 0007

Pasūtītājs:	Sia BM Projekts				
Reģ.Nr.	JB38/2019				
projektu vadītāja	Colmontuja Džamjansurena		19.06.2019	Rasējums: Topogrāfiskais plāns	Lapas kopā: 1
sertificēts mērnieks Sert Nr. BC-431	Colmontuja Džamjansurena		19.06.2019	Mērogs: 1 : 500	Lapas N.P.K. 1

MDC
Dati ievadīti padēvēdbas ADTI datu bāzē.
Uzmērījums reģistrēts ar Nr.
8076 TP 190653
2019.gada 19.augustā
SIA "Mērniecības Datu Centrs" Limbažu iela 9 - 486, Rīga, LV-1005
Tālr.:+371 67496833 Fakss:+371 67387483 e-pasts:info@sdc.lv www.mdc.lv www.topografija.lv

Būvniecības ierosinātājs: VAS "Latvijas gaisa satiksme" Muzeju iela 3, Lidosta "Rīga", Mārupes nov. LV-1053 Reģ.Nr.40003038621			Objekts: "GMC "Rīga" konteinera izbūve"
	Paraksts	Datums	Adrese: Ziemeļu iela 18, Lidosta "Rīga", Mārupes Nov., kad. apz. 80760020007
Būvproj. vad. Deniss Miķeņins		17.09.2019	
GP daļas vad. Elita Stepanova		17.09.2019	Lapas nosaukums:
Izstrādāja Māris Štālbregs		17.09.2019	Ģenerālplāns

Būvprojekta izstrādātājs:
SIA "BM Projekts"
Upesgrīvas iela 16, Rīga, LV-1002,
Būvl.reģ.Nr. 7008-RA2
Tālr.: +371 29762257

Līguma Nr.: 02/19/58/
Arhīva Nr.:
Mērogs: 1:250

Stadija	Marka	Ras. Nr.
BP	GP	2

Fasāde asīs 1-2; M 1:50

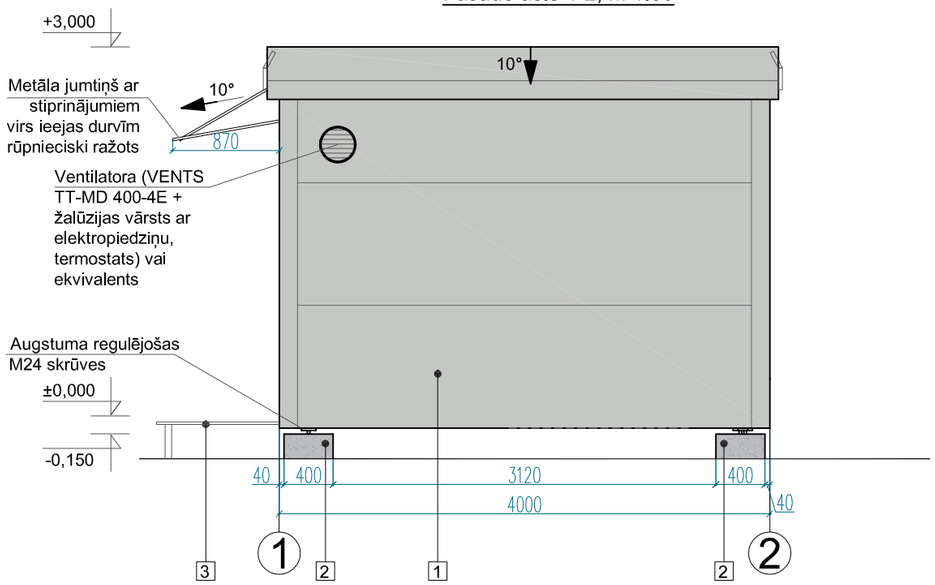

Fasāde asīs A-B; M 1:50

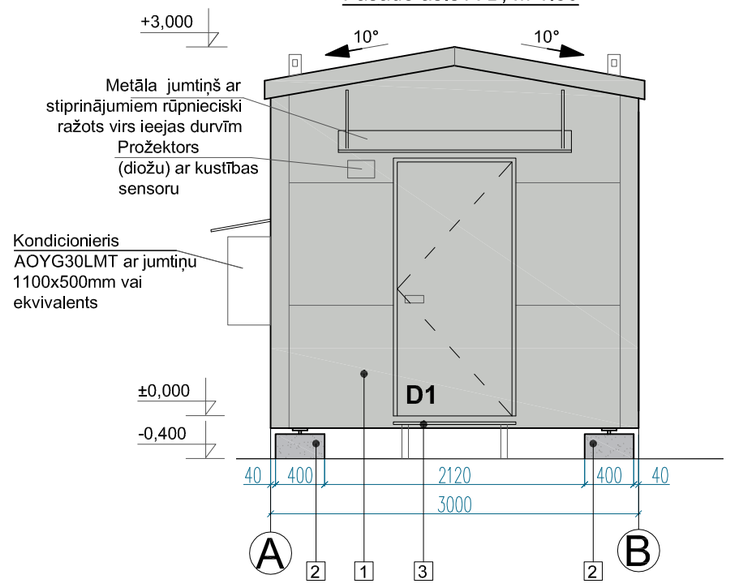

FASĀDES APDARES MATERIĀLU SPECIFIKĀCIJA

Nr. No.	Apzīmējumi	Fasādes apdare
1		FASĀDES TONIS RAL 7035 (gaiši pelēks)
2		Rūpnieciski ražots BETONS (Bloks 400x400x1000h)
3		Cinkota netāla platformu režģis

TELPU EKSPLIKĀCIJA

Telpas Nr.	Nosaukums	m^2
01	Sakaru ekipējuma novietnes telpa	10.0
	kopā	10.0

Plāns; M 1:50

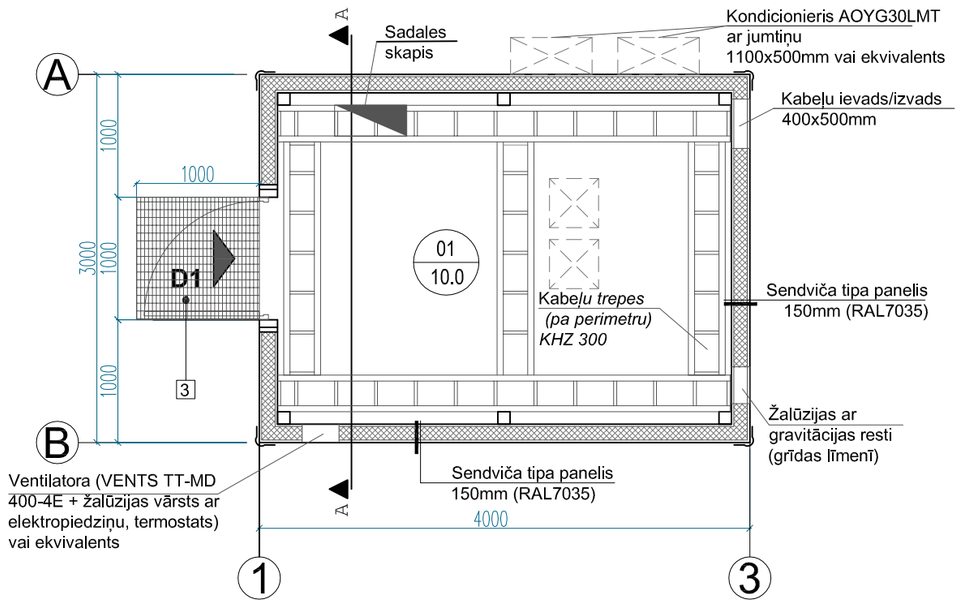

Griezums A-A; M 1:50

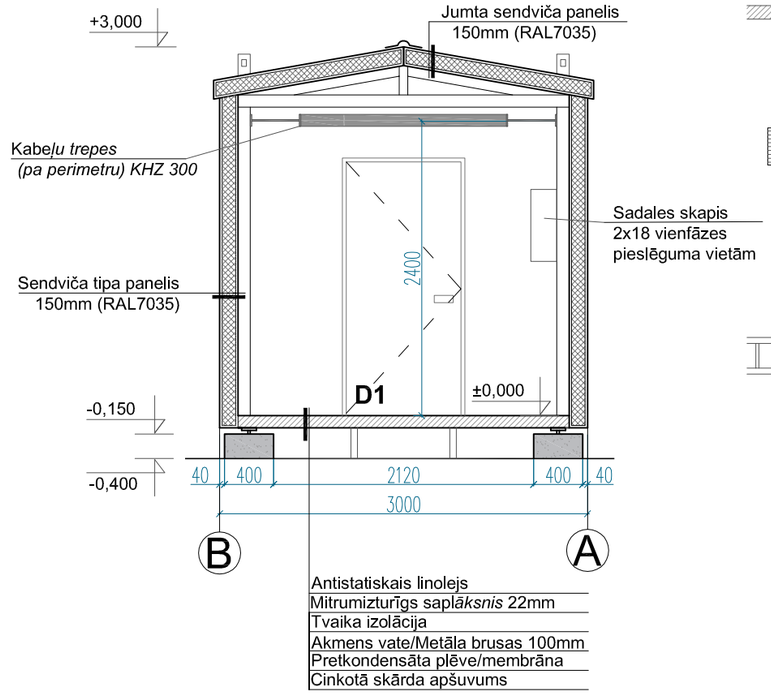

PIEŅEMTIE APZĪMĒJUMI

- Sienas un jumta sendvičpaneļa konstrukcija
- Grīdas konstrukcija ar siltumizolāciju
- Ieeja
- Metāla kājslauķis 1000x1000 mm
- 01 / 10.0 — Telpas specifikācijas marķējums
- Iekārtas potenciālā atrašanaš vieta
- Kabeļu trepes (pa perimetru) KHZ 300

Piezīmes:
Visi izmēri doti milimetros;
Konteinera ugunsnoturības pakāpe U2B. Paneļu uguns izturība REI30;
Krāsas un materiālus saskaņot ar pasūtītāju autoruzraudzības kārtā.

Būvniecības ierosinātājs:				Objekts:	Būvprojekta izstrādātājs:
VAS "Latvijas gaisa satiksme" Muzeju iela 3, Lidosta "Rīga", Mārupes nov. LV-1053 Reģ.Nr.40003038621				**"GMC "Rīga" konteinera izbūve"**	SIA "BM Projekts" Upesgrīvas iela 16, Rīga, LV-1002, Būvk.reģ.Nr.7008-RA2 Tālr.: +371 29762257
		Paraksts	Datums	Adrese: Ziemeļu iela 18, Lidosta "Rīga", Mārupes Nov., kad. apz. 80760020007	
AR daļas vad.	Elita Stepanova		17.09.2019	Lapas nosaukums:	Līguma Nr.: 02/19/58/ Arhīva Nr.: Mērogs: 1:50
Izstrādāja	Māris Štālbregs		17.09.2019	Sakaru konteineris	
					Stadija: BP; Marka: AR; Ras. Nr.: 1

BŪVKONSTRUKCIJU DAĻA
BK

1. Vispārīgā daļa.
Dotā projekta dokumentācija izstrādāta balstoties uz izstrādātajiem arhitektūras risinājumiem.

2. Projekta konstruktīvā daļa izstrādāta saskaņā sekojošiem būvnormatīviem:
LR "Būvniecības likums";
VBN "Vispārīgie būvnoteikumi";
LBN 003-15 "Būvklimatoloģija";
LBN 201-15 "Būvju ugunsdrošība";
LVS EN 1990:2006/A1:2008 Eirokodekss. Konstrukciju projekēšanas pamati;
LVS EN 1991-1-1:2006+AC 1. Eirokodekss. Iedarbes uz konstrukcijām. 1-1. daļa: Vispārīgās iedarbes. Blīvums, pašsvars, ēku lietderīgās slodzes;
LVS EN 1991-1-3:2006+AC 1. Eirokodekss. Iedarbes uz konstrukcijām. 1-3. daļa: Vispārīgās iedarbes. Sniega radītās slodzes
LVS EN 1991-1-4:2006+A1+AC 1. Eirokodekss. Iedarbes uz konstrukcijām. 1-4.daļa: Vispārīgās iedarbes. Vēja iedarbes;
LVS EN 1993-1-1:2006+AC 3.Eirokodekss. Tērauda konstrukciju projektēšana. 1-1. daļa: Vispārīgie noteikumi un noteikumi ēkām;
LVS EN 1993-1-2:2006+AC 3.Eirokodekss. Tērauda konstrukciju projektēšana. 1-2.daļa: Vispārīgie noteikumi. Konstrukciju ugunsdrošības;

3. Projektētās konstrukcijas aprēķinātas uz sekojošām normatīvajām slodzēm:
Lietderīgā slodze uz platformasgrīdu - 2.0 kN/m²;
Sniega slodze uz zemes s_k - 1.25 kN/m²;
Vēja ātrums - 24 m/s; III apbūves kategorija;
Konstrukciju pašsvara slodze

4. Tērauda konstrukcijas. Metāla konstrukcijas izstrādātas BK stadijā un ir izejas materiāls, lai izstrādātu detalizētos rasējumus MKD stadijā, kurus izstrādā būvuzņēmējs.
Tērauda konstrukciju skrūvsavienojumiem pielietot normālas precizitātes parastas stiprības skrūves, izņemot vietas, kur norādīts savādāk, ar stiprības klasi 8.8. Bultskrūvēm jāatbils LVS EN 15048 Bultskrūves izmantot ar SB marķējumu ar pilno vītni pēc EN ISO 4017, ar nevītņoto daļu pēc EN ISO 4014. Paplāksnes izmantot 300 HV pēc ISO 7090 (paplāksne zem uzgriežņa un zem skrūves galvas). Uzgriežņus izmantot pēc standarta EN ISO 4032 (uz vienas skrūves viens uzgrieznis). Skrūvju pievilkšana atbilstoši LVS EN 1090-2 punktam 8.3.
Nenorādīto elementu tērauda marka S235J2 (EN10025-2).
Rūpniecisko metināšanu veikt pēc EN24069 un LVS EN ISO 9692-1:2003. Pēc metināšanas šuves attīrīt no sārņiem un veikt antikorozijas aizsardzību. Ja metināšanas katetes augstums nav norādīts, tad metināmo šuvju katetes augstums z pieņemams vienāds ar plānākā sametināmā elementa biezumu, bet ne lielāks par 8mm. Šuves garums - pa savienojuma kontūru.
Metāla konstrukcijas pirms montāžas apstrādāt ar pretkorozijas līdzekļiem.
Tērauda konstrukciju (elementu) paredzēts cinkot (kārsta cinkošana).

5. Esošas konstrukcijas. Pasūtītājs ir atbildīgs par esošā torņa konstrukcijas platformas svāra uzņemšanu;

6. Norādījumi par būvdarbu izpildi. Izpildot un pieņemot celtniecības un montāžas darbus, stingri ievērot LBN prasības par visiem celtniecības un montāžas darbiem. Darbus veikt saskaņā ar Latvijas Republikā spēkā esošajiem būvnormatīviem. No montāžas slodzēm un materiālu novietošanas, piepūles būvkonstrukcijās nedrīkst pārsniegt piepūles, kas attiecīgajai konstrukcijai paredzētas ekspluatācijas laikā, vai pieļaujamas pēc šo konstrukciju projektiem.

7. Pieļaujamas atkāpēs: atbilstoši LVS EN 13670:2012 L un LVS EN 1090-2+A1:2011.

8. Darba aizsardzības pasākumi veicami atbilstoši būvlaukuma darba aizsardzības un ugunsdrošības plānam. Ja šajā darba aizsardzības plānā kādā jomā nav noteiktas konkrētas prasības, tad galvenais būvuzņēmējs darbus organizē/koordinē, ievērojot „Darba aizsardzības likumu" un tā papildinājumus - MK noteikumu Nr. 660 „Darba vides iekšējās uzraudzības veikšanas kārtība", MK noteikumu Nr. 92 „Darba aizsardzības prasības, veicot būvdarbus" un MK noteikumu Nr. 238 „Ugunsdrošības noteikumi" aktuālo redakciju prasības.
Būvdarbus jāveic atbilstošiem specialistiem.

9. **Papildus šiem norādījumiem** vadīties pēc norādījumiem uz rasējumu lapām.

Uzmanību!
- Būvuzņēmējam, pirms jebkura darba uzsākšanas jāpārliecinās par rasējumos sniegtajiem izmēriem. Neatbilstības vai pretrunu gadījumā pirms darbu uzsākšanas griezties projektēšanas birojā neskaidrību novēršanai.
- Šaubu gadījumā vērsties pie projekta autora.
- Jebkuras projekta izmaiņas būvniecības gaitā saskaņojamas ar projekta autoru.
- Šīs iepriekš minētās norādes attiecināmas uz visām šajā sējumā ievietotajām rasējumu lapām.
- Visas atsauces uz materiālu un izstrādājumu izgatavotāju firmām, kuras norādīdas būvprojektā, liecina tikai par šo izstrādājumu kvalitātes un apkalpošanas līmeni. Specifikācijās norādīto materiālu un izstrādājumu nomaiņa ir iespējama ar citiem tehniski analogiem materiāliem un izstrādājumiem.
- Tehniskais projekts ir par pamatu projekta detalizācijas izstrādei, ko veic būvuzņēmējs. Rasējumos norādīti tikai principiālie konstrukciju mezgli, kas attiecīgi jāpiemēro konkrētajai vietai.

Rasējumu saraksts

Lapas Nr.	Nosaukums	Piezīmes
	Būvprojekta BK sadaļas rasējumu saraksts	
BK-1	Būvprojekta BK sadaļas vispārīgie rādītāji	
BK-2	Platformas konstrukcijas plāns, Platformas režģa plāns	
BK-3	Konstrukcijas griezums 1-1	
BK-4	Konstrukcijas griezums 2-2	
BK-5	Sakaru konteinera pamatu plāns, Durvju bloku shēma	
BK-6	Kāpjamās trepes izvietojuma shēma	
BK-7	Antenu iznesums	
BK-8	Sakaru konteinera metāla karkass	

Būvniecības ierosinātājs:
VAS "Latvijas gaisa satiksme"
Muzeju iela 3, Lidosta "Rīga", Mārupes nov. LV-1053
Reģ.Nr.40003038621

Objekts:
Jaunā objekta GMC „Rīga" projektēšana

Adrese:
Ziemeļu iela 18, Lidosta "Rīga", Mārupes Nov., kad. apz. 80760020007

Būvprojekta izstrādātājs:
SIA "BM Projekts"
Upesgrīvas iela 16,
Rīga, LV-1002,
Būvk.reģ.Nr.7008-RA2
Tālr.: +371 29762257

		Paraksts	Datums
BK daļ. vad.	Deniss Mišeņins		17.10.2019
Izstrādāja	Deniss Mišeņins		17.10.2019

Lapas nosaukums:
Vispārīgie rādītāji

Līguma Nr.: 02/19/58/
Arhīva Nr.: 02/19/58-7
Mērogs: B.m.

Stadija	Marka	Ras. Nr.
BP	BK	1

A3

Platformas konstrukcijas plāns
M 1:20

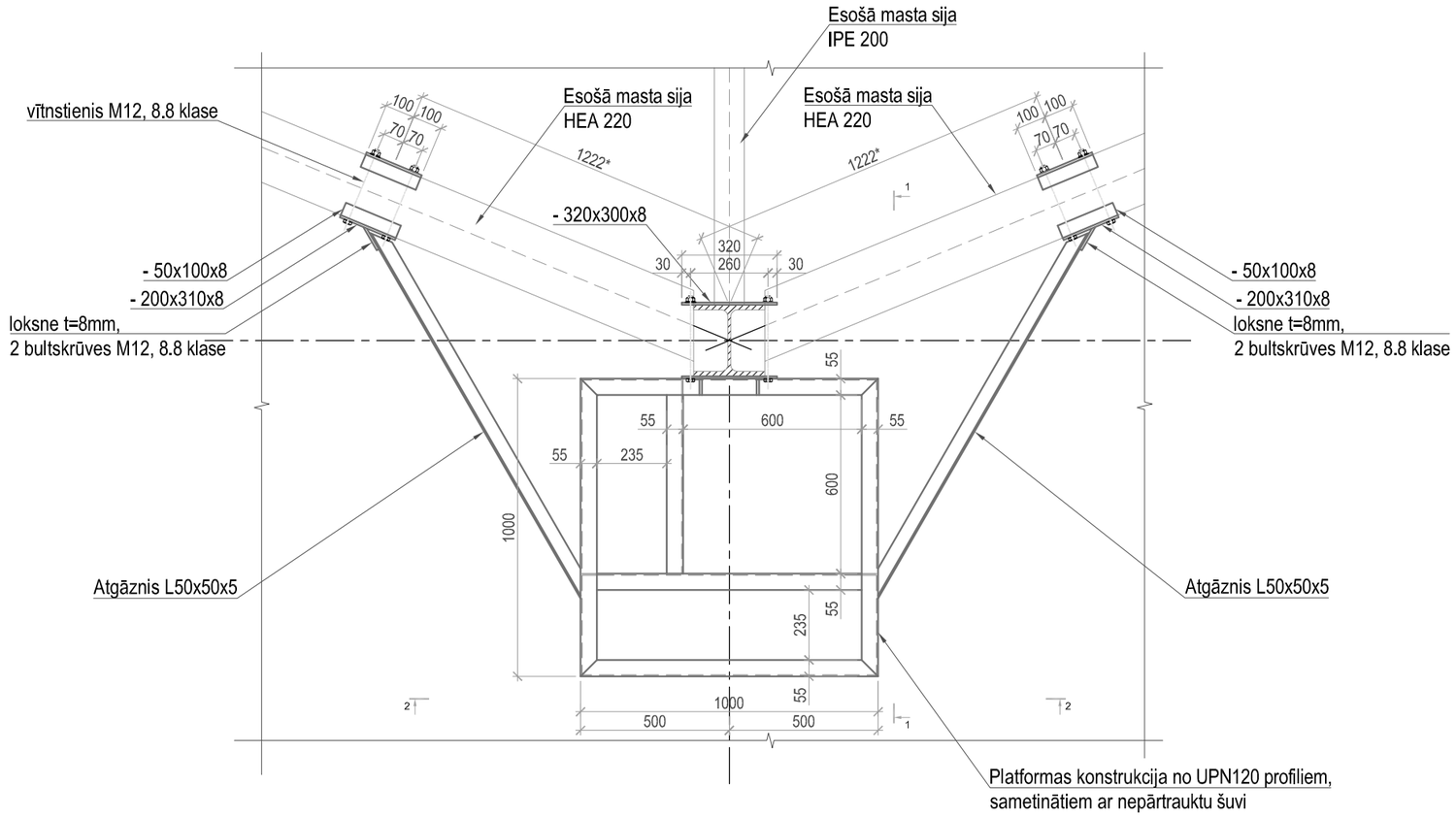

Platformas režģa plāns
M 1:20

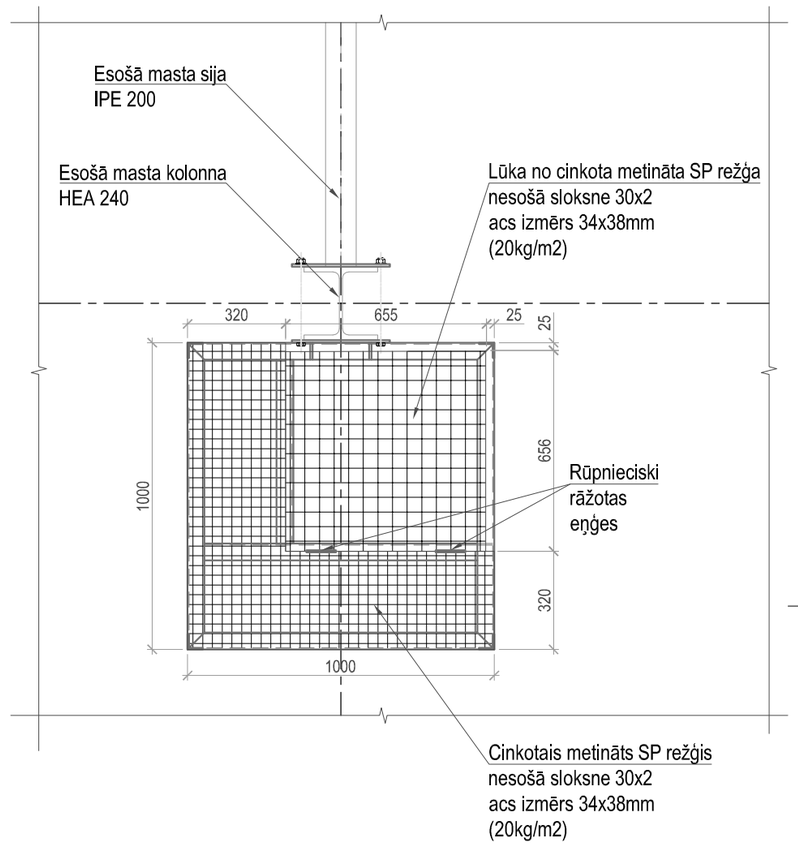

Būvniecības ierosinātājs:				Objekts:	Būvprojekta izstrādātājs:
VAS "Latvijas gaisa satiksme" Muzeju iela 3, Lidosta "Rīga", Mārupes nov. LV-1053 Reģ.Nr.40003038621				**Jaunā objekta GMC „Rīga" projektēšana**	SIA "BM Projekts" Upesgrīvas iela 16, Rīga, LV-1002, Būvk.reģ.Nr.7008-RA2 Tālr.: +371 29762257
		Paraksts	Datums	Adrese: Ziemeļu iela 18, Lidosta "Rīga", Mārupes Nov., kad. apz. 80760020007	
BK daļ. vad.	Deniss Mišeņins		17.10.2019	Lapas nosaukums:	Līguma Nr.: 02/19/58/ Arhīva Nr.: 02/19/58-7 Mērogs: 1:20
Izstrādāja	Deniss Mišeņins		17.10.2019	**Platformas konstrukcijas plāns,** **Platformas režģa plāns**	
					Stadija / Marka / Ras. Nr. BP / BK / 2

A3

Konstrukcijas griezums
1-1
M 1:20

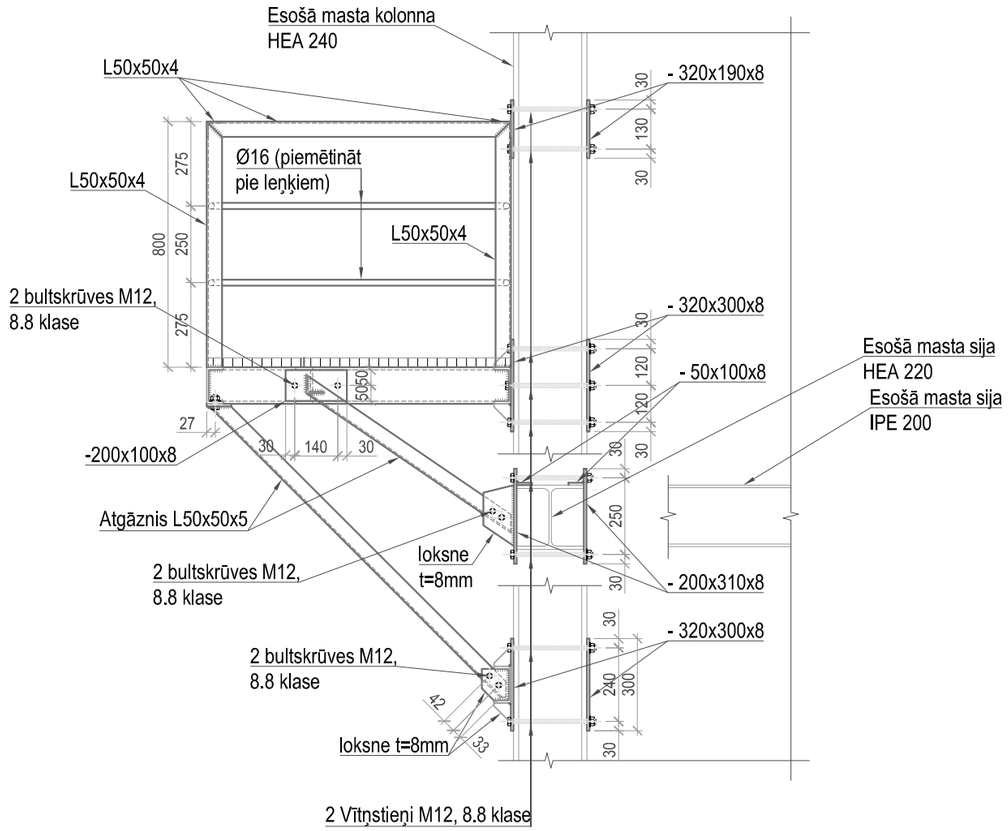

Specifikācija platformu konstrukcijai:		gab	kg
Platforma un margas ar stiprinājumiem	UPN 120		76,38
	Rūpnieciski rāžotas eņģes	2	
	Cinkotais metināts SP režģis nesošā sloksne 30x2 acs izmērs 34x38mm		20,00
	papildloksnes t=8mm		0,77
	L50x50x4		21,96
	d.16 B500B		12,80
	loksne 320*190*8		7,78
	vītņstienis M12, 8.8 klase		2,70
	loksne 320*300*8		12,29
Atgāžņi un citi elementi	L50x50x4		18,30
	UPN 120		14,07
	loksne 50x100x8		1,28
	Loksne 200x310x8		15,87
	Loksne 320x300x8		12,29
	papildloksnes t=8mm		11,01
	bultskrūves M12, 8.8 klase	14	
	loksne 80x105x8		1,08
	vītņstienis M12, 8.8 klase		3,78
	Kopā:		**232,36**

Būvniecības ierosinātājs:
VAS "Latvijas gaisa satiksme"
Muzeju iela 3, Lidosta "Rīga", Mārupes nov. LV-1053
Reģ.Nr.40003038621

Objekts:
Jaunā objekta GMC „Rīga" projektēšana

Adrese:
Ziemeļu iela 18, Lidosta "Rīga", Mārupes Nov., kad. apz. 80760020007

Būvprojekta izstrādātājs:
SIA "BM Projekts"
Upesgrīvas iela 16,
Rīga, LV-1002,
Būvk.reģ.Nr.7008-RA2
Tālr.: +371 29762257

		Paraksts	Datums
BK daļ. vad.	Deniss Mišeņins		17.10.2019
Izstrādāja	Deniss Mišeņins		17.10.2019

Lapas nosaukums:
Konstrukcijas griezums
1-1

Līguma Nr.: 02/19/58/
Arhīva Nr.: 02/19/58-7
Mērogs: 1:20

Stadija	Marka	Ras. Nr.
BP	BK	3

A3

Konstrukcijas griezums
2-2
M 1:20

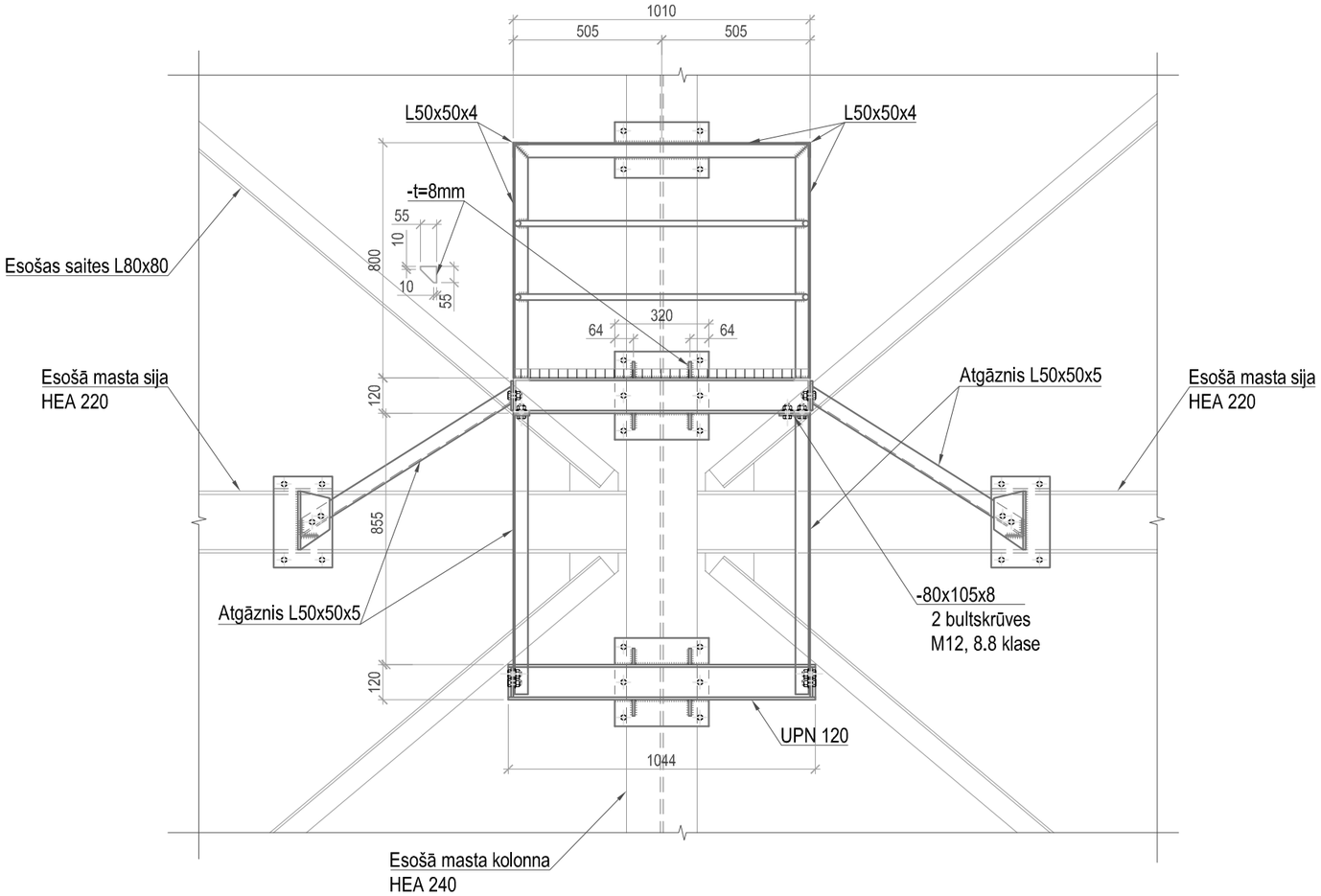

Būvniecības ierosinātājs:				Objekts:	Būvprojekta izstrādātājs:
VAS "Latvijas gaisa satiksme" Muzeju iela 3, Lidosta "Rīga", Mārupes nov. LV-1053 Reģ.Nr.40003038621				**Jaunā objekta GMC „Rīga" projektēšana**	SIA "BM Projekts" Upesgrīvas iela 16, Rīga, LV-1002, Būvk.reģ.Nr.7008-RA2 Tālr.: +371 29762257
		Paraksts	Datums	Adrese: Ziemeļu iela 18, Lidosta "Rīga", Mārupes Nov., kad. apz. 80760020007	
BK daļ. vad.	Deniss Mišeņins		17.10.2019	Lapas nosaukums:	Līguma Nr.: 02/19/58/ Arhīva Nr.: 02/19/58-7 Mērogs: 1:20
Izstrādāja	Deniss Mišeņins		17.10.2019	**Konstrukcijas griezums** **1-1**	

Stadija	Marka	Ras. Nr.
BP	BK	4

A3

PAMATS P1
M 1:20

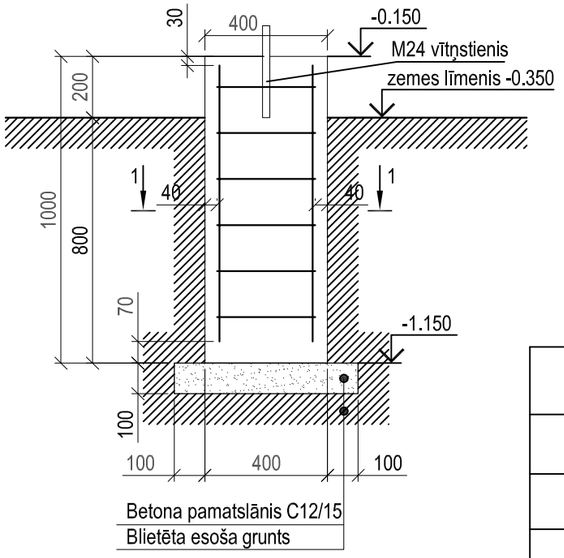

1 - 1

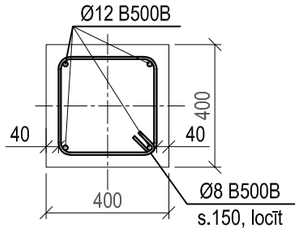

PAMATU P1 MATERIĀLU SPECIFIKĀCIJA			
Nosaukums vai marka	Daudzums	Mērvienība	Piezīmes
Ø8, B500B	3.70	kg.	
Ø12, B500B	3.60	kg.	
STIEGROJUMS KOPĀ	0.007	t.	
Betons C30/37	0.16	m3.	
Betons C12/15	0.025	m3.	

KONTEINERTIPA PAMATU PLĀNS
M 1:50

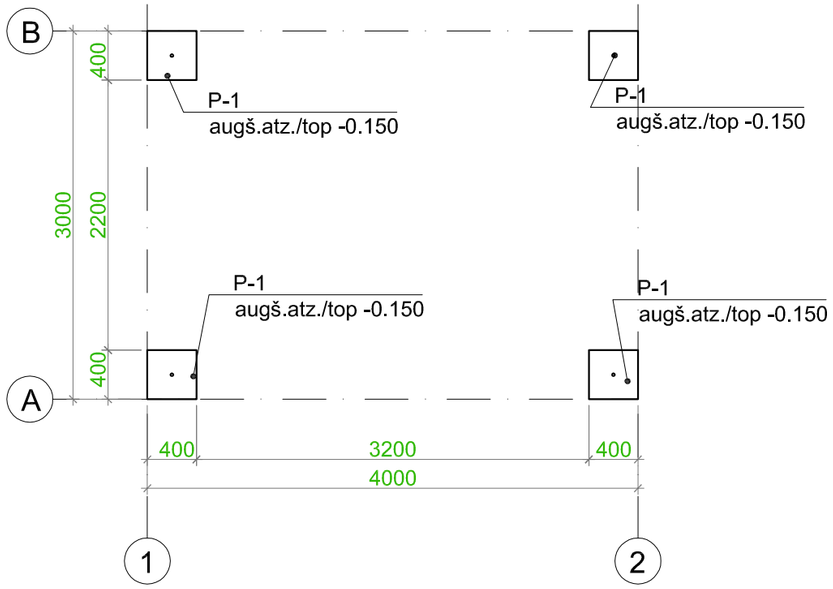

PIEZĪMES:
1.Visi izmēri doti milimetros, augstuma atzīmes metros;

Tips	Durvju bloka shēma (b x h), mm	Ailas izmēri (b x h), mm	Daudzums, gb	Loga platība, m^2	Piezīmes
D1	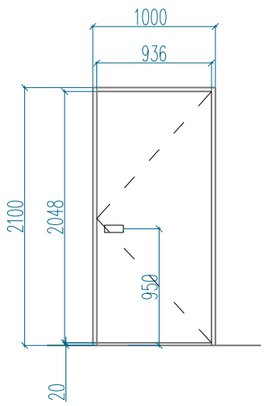	1000x2100	1	2.10	Metāla konstrukcijas ārdurvis Hormann MZ Thermo65 (vai ekvivalents). Summārais siltumcaurlaidības koeficients durvīm: Ud ≤ 0.9 (W/m²×K). Skaņas gaisā izolācijas indekss R`w ≥ 36 dB. Montāža veicama pēc ražotāja norādījumiem. Abās durvju pusēs nospiežams rokturis. Furnitūra - ASSA ABLOY vai ekvivalenta. Druvju tonis pēc RAL kataloga RAL 7035. Aprīkotas ar pašaizvēršanās mehānismu. Paredzēt siltinātu metāla konstrukcijas slieksni.

Būvniecības ierosinātājs:				Objekts:	Būvprojekta izstrādātājs:
VAS "Latvijas gaisa satiksme" Muzeju iela 3, Lidosta "Rīga", Mārupes nov. LV-1053 Reģ.Nr.40003038621				**Jaunā objekta GMC „Rīga" projektēšana**	SIA "BM Projekts" Upesgrīvas iela 16, Rīga, LV-1002, Būvk.reģ.Nr.7008-RA2 Tālr.: +371 29762257
		Paraksts	Datums	Adrese: Ziemeļu iela 18, Lidosta "Rīga", Mārupes Nov., kad. apz. 80760020007	
BK daļ. vad.	Deniss Mišeņins		17.10.2019	Lapas nosaukums:	Līguma Nr.: 02/19/58/ Arhīva Nr.: 02/19/58-7 Mērogs:1:20, 1:50
Izstrādāja	Deniss Mišeņins		17.10.2019	**Konteinera pamatu plāns, Durvju bloku shēma**	Stadija: BP; Marka: BK; Ras. Nr.: 5

A3

Kāpjamās trepes izvietojuma shēma

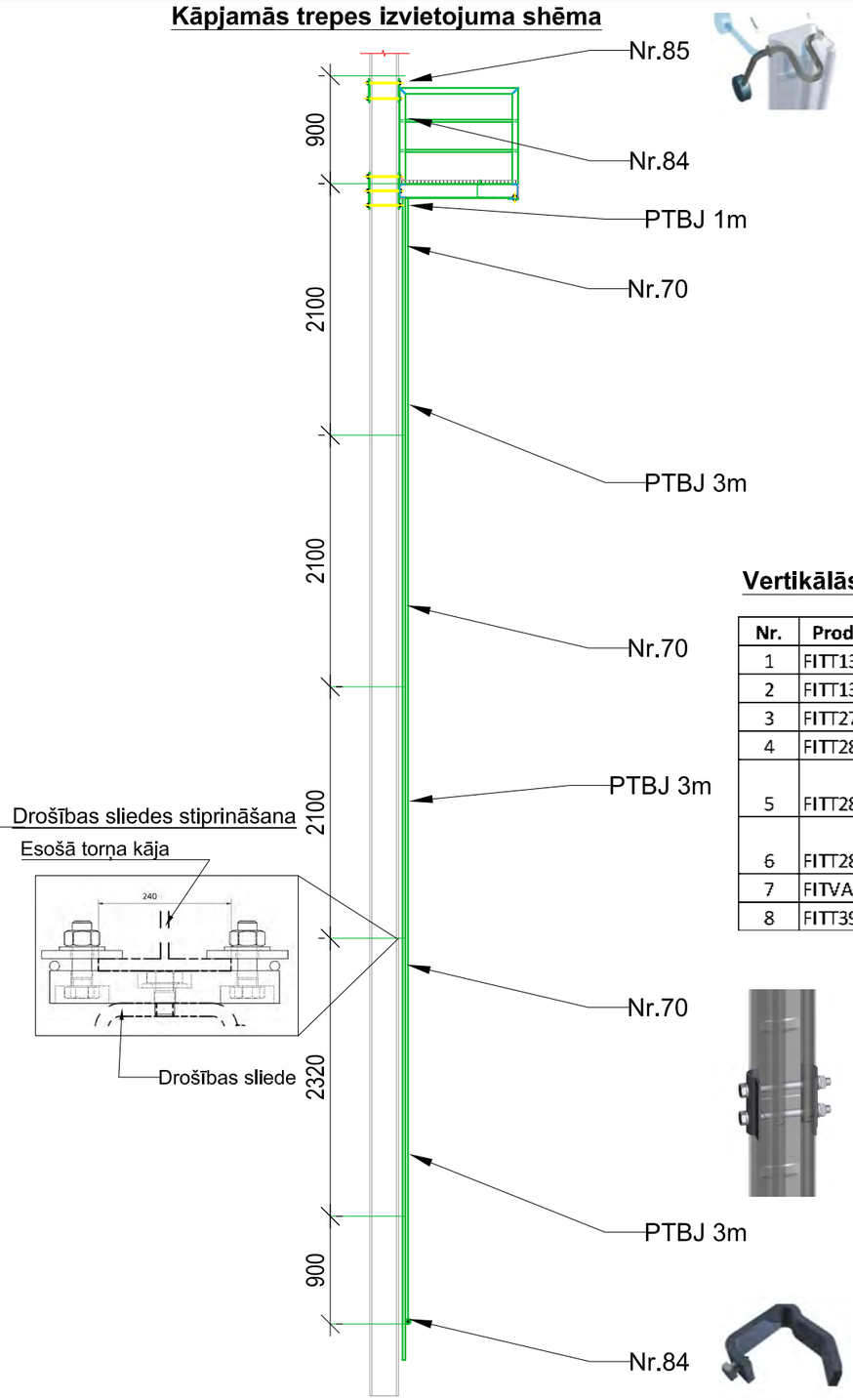

Torņa fasāde

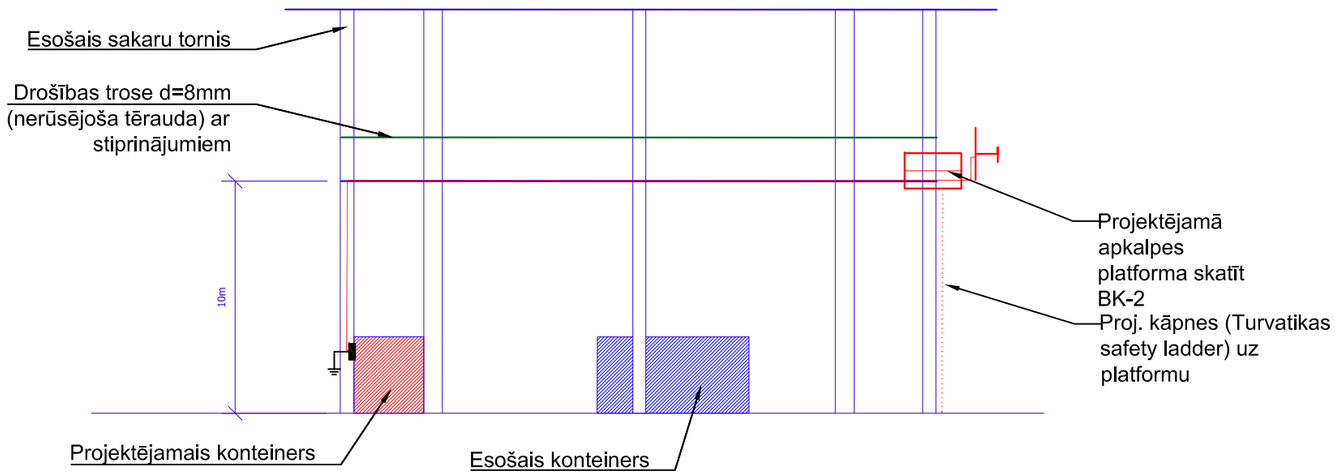

Vertikālās drošības sistēmas materiālu specifikācija:

Nr.	Produkta kods	Nosaukums	Mērv.	Skaits
1	FITT1330	Flange Ladder PTBJ, 3000mm	gab.	3
2	FITT1330/1000	Flange Ladder PTBJ, 1000mm	gab.	1
3	FITT2700	Sleeve joint no 70 of safety ladder	gab.	3
4	FITT2840	Carriage guide no 84	gab.	2
5	FITT2850	Releasable vertical carriage stopper no 85	gab.	1
6	FITT28510	Releasable vertical carriage stopper no 851	gab.	1
7	FITVAP	H-beam fastener 240 mm	gab.	7
8	FITT3932	Climbing Carriage no 932 CE	gab.	1

Horizontālās drošības troses stiprinājuma shēma:

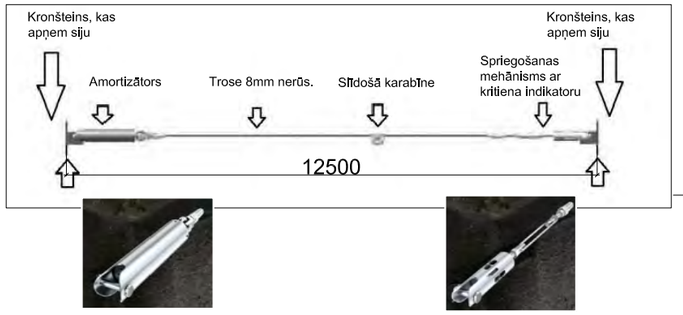

Korizontālās drošības sistēmas materiālu specifikācija:

Nr.	Nosaukums	Mērv.	Skaits
1	Gala stiprinājumums (rūpnieciski ražots)	gab.	4
2	Spriegošanas mehānisms ar kritiena indekātoru (SKYLOTEC)	gab.	2
3	Amortizators	gab.	2
4	Trose 8mm, nerūsējošā teŗauda	m	28
5	Sistēmas marķējuma plāksne	gab.	1
6	Slīdošā karabīne, kas paredzēta darbam virs galvas	gab.	1
7	Kritiena bloķētājs 3.5m	gab.	1

Piezīmes:
Kāpjamās trepes ir rūpnieciski ražots izstrādājums (Turvatikas Safety Ladder) ar visiem stiprinājumiem.
Horizontālā drošības sistēma Skyline rūpnieciski ražots izstrādājums (Skylotec vai ekvalilents).

Būvniecības ierosinātājs:				Objekts:	Būvprojekta izstrādātājs:
VAS "Latvijas gaisa satiksme" Muzeju iela 3, Lidosta "Rīga", Mārupes nov. LV-1053 Reģ.Nr.40003038621				**Jaunā objekta GMC „Rīga" projektēšana**	SIA "BM Projekts" Upesgrīvas iela 16, Rīga, LV-1002, Būvk.reģ.Nr.7008-RA2 Tālr.: +371 29762257
		Paraksts	Datums	Adrese: Ziemeļu iela 18, Lidosta "Rīga", Mārupes Nov., kad. apz. 80760020007	
BK daļ. vad.	Deniss Mišeņins		17.10.2019	Lapas nosaukums: **Kāpjamās trepes izvietojuma shēma**	Līguma Nr.: 02/19/58/ Arhīva Nr.: 02/19/58-7 Mērogs:1:20, 1:50
Izstrādāja	Deniss Mišeņins		17.10.2019		

Stadija	Marka	Ras. Nr.
BP	BK	6

A3

Antenu stiprināšana

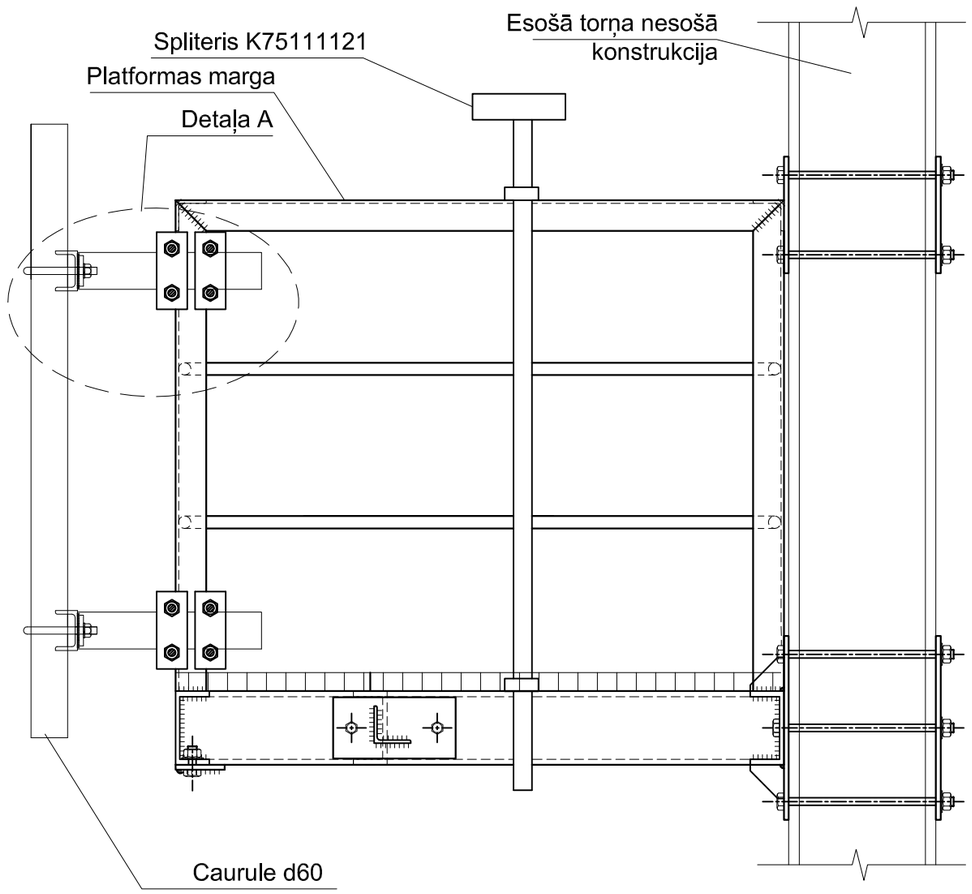

Antenas stiprinājums/iznesums

Sānskats
M 1:5

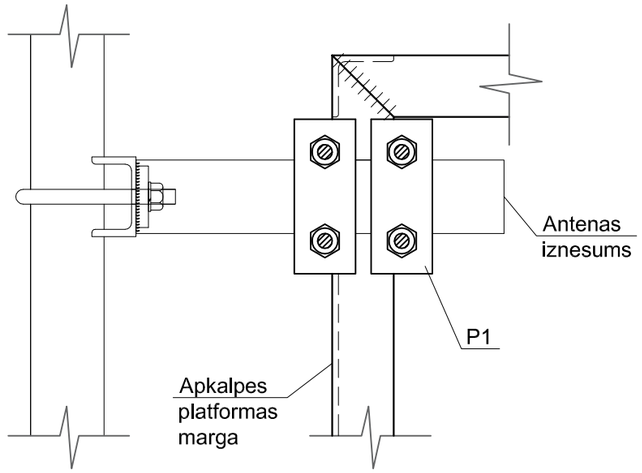

Virsskats
M 1:5

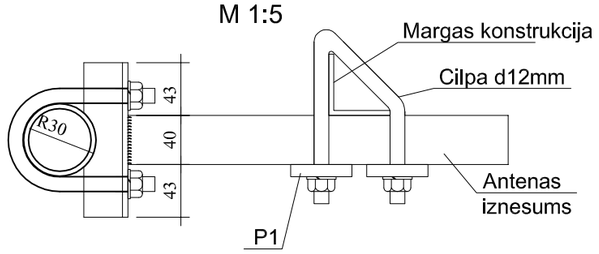

Detaļa A
M 1:5

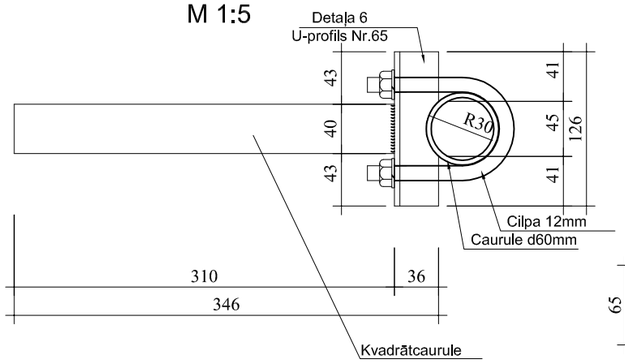

Detaļa 6
M 1:5

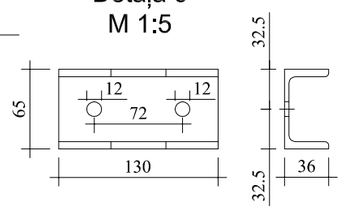

P1

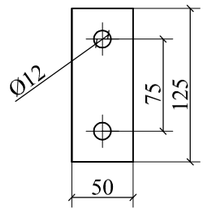

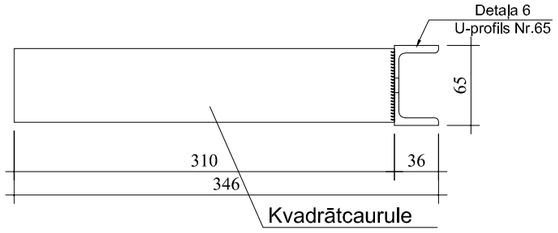

Materiālu specifikācija (vienai antenai) kopā 12gab		
Nr.p.k.	Nosaukums	Skaits
1	Kvadrātcaurule 40x60x3 L=310mm	2
2	U profils Nr.65 L=130mm	2
3	Caurule d60 L=1000mm	1
4	Plāksne 50x125x5mm	4

Piezīmes:
Antena un spliteris pie konstrukcijām stiprinās ar rūpnieciski ražotiem stiprinājumiem.

Būvniecības ierosinātājs:				Objekts:	Būvprojekta izstrādātājs:
VAS "Latvijas gaisa satiksme" Muzeju iela 3, Lidosta "Rīga", Mārupes nov. LV-1053 Reģ.Nr.40003038621				**Jaunā objekta GMC „Rīga" projektēšana**	SIA "BM Projekts" Upesgrīvas iela 16, Rīga, LV-1002, Būvk.reģ.Nr.7008-RA2 Tālr.: +371 29762257
		Paraksts	Datums	Adrese: Ziemeļu iela 18, Lidosta "Rīga", Mārupes Nov., kad. apz. 80760020007	
BK daļ. vad.	Deniss Mišeņins		17.10.2019	Lapas nosaukums:	Līguma Nr.: 02/19/58/ Arhīva Nr.: 02/19/58-7 Mērogs:1:20, 1:50
Izstrādāja	Deniss Mišeņins		17.10.2019	**Antenu stiprināšana**	
					Stadija: BP / Marka: BK / Ras. Nr.: 7

A3

Metāla konstrukcija asīs A-B

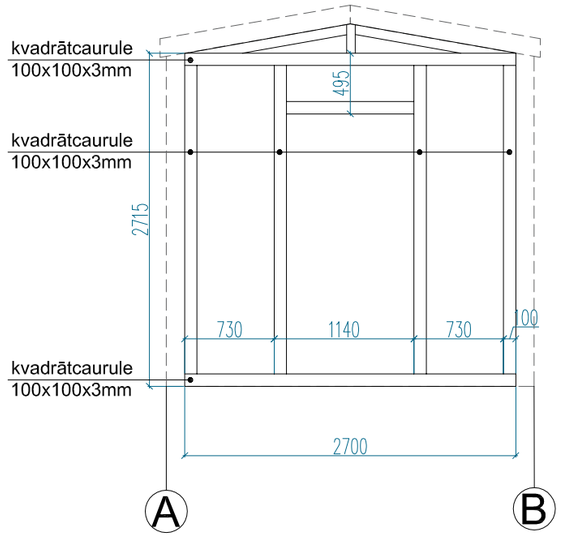

Metāla konstrukcija asīs B-A

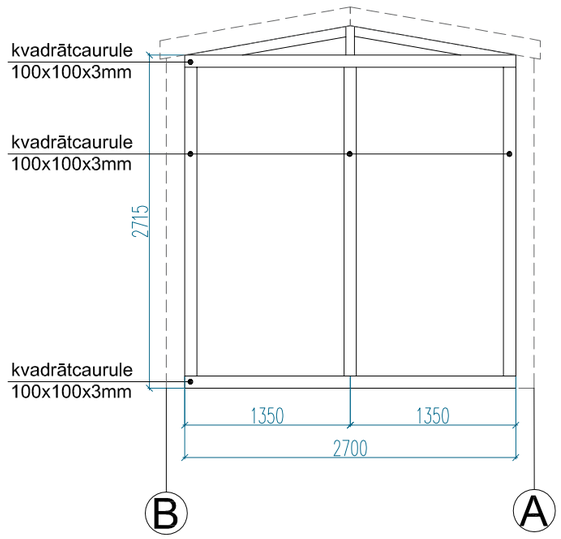

Sienas statņu izvietojums

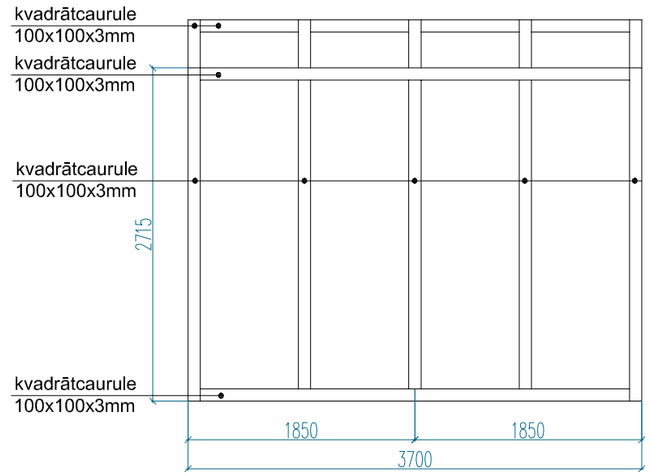

Grīdas siju izvietojums

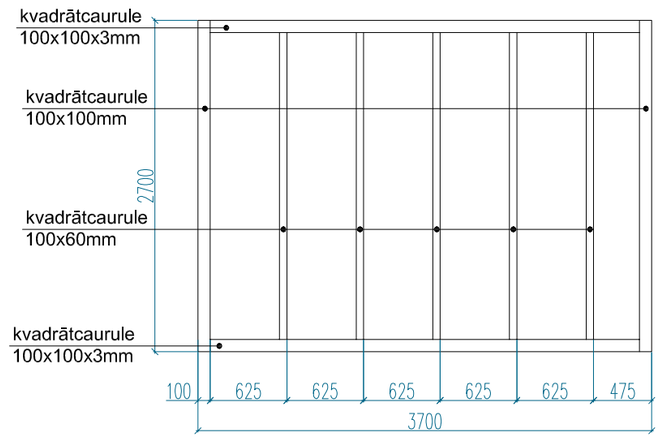

KARKASA MATERIĀLU SPECIFIKĀCIJA		
Nosaukums	Daudzums	Piezīmes
Kvadrātcaurule 100x100x3mm L-2700mm	4.00	
Kvadrātcaurule 100x100x3mm L-3700mm	4.00	
Kvadrātcaurule 100x100x3mm L-2515mm	13.00	
Kvadrātcaurule 100x100x3mm L-1372mm	10.00	
Kvadrātcaurule 100x100x3mm L-800mm	4.00	
Kvadrātcaurule 100x100x3mm L-1040mm	1.00	
Kvadrātcaurule 100x100x3mm L-238mm	5.00	
Kvadrātcaurule 100x60x3mm L-2500mm	5.00	

Piezīmes:

1. Koteinera metāla karkasa izgatavošana no S355 klases tērauda pēc EN-1090-1, izp. klase EXC-2, attīrīšanas klase Sa 2,5, gruntētas ar 2-komp. epoksīda grunti + krāsojums, kopējais pārklājuma biezums # 120 mKr.
2. Profili sametināti savaā starpā pa visu kontūru.
3. Sendviča paneļus stiprināt pēc ražotāja norādījumiem.

Būvniecības ierosinātājs:				Objekts:	Būvprojekta izstrādātājs:
VAS "Latvijas gaisa satiksme" Muzeju iela 3, Lidosta "Rīga", Mārupes nov. LV-1053 Reģ.Nr.40003038621				**Jaunā objekta GMC „Rīga" projektēšana**	SIA "BM Projekts" Upesgrīvas iela 16, Rīga, LV-1002, Būvk.reģ.Nr.7008-RA2 Tālr.: +371 29762257
		Paraksts	Datums	Adrese: Ziemeļu iela 18, Lidosta "Rīga", Mārupes Nov., kad. apz. 80760020007	
BK daļ. vad.	Deniss Mišeņins		17.10.2019	Lapas nosaukums:	Līguma Nr.: 02/19/58/ Arhīva Nr.: 02/19/58-7 Mērogs: 1:20
Izstrādāja	Deniss Mišeņins		17.10.2019	**Sakaru konteinera metāla karkass**	
					Stadija: BP; Marka: BK; Ras. Nr.: 8

A3

ELEKTROAPGĀDE
EL

SKAIDROJOŠS APRAKSTS

Projekts: "GMC "Rīga" konteinera izbūve, Ziemeļu iela 18, Lidosta "Rīga", Mārupes Nov., kad. apz. 80760020007 ", izstrādāts pamatojoties uz pasūtītāja doto projektēšanas uzdevumu ņemot vērā spēkā esošos normatīvos dokumentus, kā arī citu inženierkomunikāciju projektētāju sniegto informāciju.
Projekta EL daļā tiek risināta konteinera elektroapgādes un apgaismes tīklu pārbūve.

Maģistrālie tīkli:

1. Konteinera S-3 sadalni pievienot pie zemējuma, pieslēgšanos pie potenciālu izlīdzinošās kopnes precizēt pie izbūves;
2. Pamat pieslēgums S-3 sadalnei tiek paredzēts no S-1 sadalnes (skat. ELT daļ).
3. Elektroapgādes un apgaismes tīkli tiek paredzēts no S-3 sadalnes.
4. Visas elektrosadalnes, ventilācijas sistēmas iekārtas, caurules, ūdensvadus, kabeļu trepes utml... , kas bojājumu gadījumā var nokļūt zem sprieguma jāsazemē izmantojot daudzdzīslu kabeļus vai atsevišķu zemējuma kabeli 1x16, apjomu precizēt pie izbūves.

Elektroapgādes tīkli:

1. Kabeļus ir paredzēts montēt uz vienas kabeļu trepes kopā ar datu kabeļiem. Visi elektroapgādes kabeļi izpildāmi ar zemējuma vadu un **ekrānu,** nepieciešams izmantot vara N2XCH kabeļus vai ekvivalentus, kabeļi nedrīskt saturēt halogēnu saturošus materiālus;
2. Kabeļu montāžai tiek uzstādītas kabeļu trepes ar starpsienu. Kabeļu Trepju atrašanās vietas un montāžas augstumus precizēt pie izbūves, ņemot vērā citu inženierkomunikāciju izvietojumu.
3. Proj. sadalnēm S-3 un SS-UPS paredzēts izmantot automātiskos slēdžus Easypact EZC 100H vai ekvivalentus. Automātiskos slēdžus savienot tikai ar kopņu palīdzību (piem. (G-1L-210/12 ISO 1P).
4. Paredzēts izmantot virsapmetuma sienas kontaktligzdas ar aizsardzības pakāpi ne zemāku par IP44. Visas kontaktligzdas uzstādīt 0,3m augstumā no tīras grīdas līmeņa, vai pēc norādēm plānos. Kontaktligzdām jābūt aprīkotām ar trešo zemējošo kontaktu (1L+N+PE). Rozetēm paredzēts marķējums kuram ir jātbilst notiektai sadalnes grupai kura nodrošina elektropieslēgumu rozetei;
5. Elektroapgādes kabeļu trases precizējamas montāžas laikā. Kabeļus montēt virs sienu apdares, kabeļu kanālos vai izmantojot kabeļu renes;

Apgaismes tīkli:

1. Apgaismojuma intensitātes normas pieņemtas pēc MK noteikumu Nr.359 Pielikuma Nr.2 prasībām ņemot vērā pasūtītāja norādījumus. Apgaismojuma intensitāte saskaņota ar pasūtītāju projektēšanas laikā; uzstādīt LED gaismekļus IP66 , krāsa 4000K, apgaismes līmenis ne mazāk par 400lx, uzstādīšanas vietu saskaņot ar pasūtītāju.
2. Gaismekļi montējami uz griestu virsmas, gaismekļu montāžas augstumu precizēt būvniecības laikā;
3. Apgaismes slēdžus montēt 0,9 metru augstumā (kārbas centrs) virs tīrās grīdas līmeņa;
4. Apgaismojuma kabeļu trases precizējamas montāžas laikā. Kabeļus montēt slēpti virs sienas apdares kabeļu kanālos, pa kabeļu trepēm;
5. Ja materiālu specifikācijā iekļautie apgaismes ķermeņi tiek aizstāti ar ekvivalentiem, būvuzņēmējam veikt atkārtotu apgaismojuma aprēķinu.

Vispārīgie norādījumi:

1. Visi montāžas darbi jāveic saskaņā ar spēkā esošiem pašvaldību un Latvijas Valsts izdotajiem būvniecības normatīviem, Eiropas normatīviem (EN), Eiropas standartiem, kuriem ir Latvijas standartu statuss (LVS EN), kā arī Pasūtītāja norādījumiem.
2. Organizācijai, kura slēgs līgumu par apsardzes sistēmu izbūvi, jāpiedāvā pilns darbu un materiālu komplekts, kas nepieciešams šo sistēmu izbūvei.
3. Materiālus un montāžas izstrādājumus, kas nav paredzēti dotajā projektā, jāparedz montāžas organizācijai.
4. Visas atsauces uz iekārtu, materiālu un izstrādājumu, ražotājus, kuri tiek norādīti būvprojektā, liecina tikai par šo izstrādājumu un iekārtu kvalitātes un apkalpošanas līmeni. Specifikācijās norādīto iekārtu un materiālu nomaiņa ir iespējama ar citām tehniski ekvivalentām iekārtām, materiāliem un izstrādājumiem. Ja šī nomaiņa izdarīta, bez saskaņošanas ar projektētāju, atbildību par visām no tā izrietošām sekām uzņemas montāžas darbu veicēja (būvfirma), kas veikusi attiecīgās izmaiņas.
5. Visas iekārtas pirms pasūtīšanas saskaņot ar būvprojekta autoru un būvdarbu ierosinātāju.

RASĒJUMU SARAKSTS UN TO MARKAS

N.p.k	Nosaukums	Mērogs	Ras. Nr.
1.	EL daļas vispārīgie rādītāji	B.m.	EL-1.1
2.	Konteinera plāns ar kabeļtrepju, apgaismojuma un elekroapbages tīklu	B.m.	EL-1.2
3.	S-1 un S-3 principiālā shēma	B.m.	EL-1.3
4.	SS_UPS principiālā shēma	B.m.	EL-1.4
5.	Būvdarbu apjomu saraksts, Elektroapgādes iekšējie tīkli EL	B.m.	EL-1.5
6.	Būvdarbu apjomu saraksts, Elektroapgādes iekšējie tīkli EL	B.m.	EL-1.6

PIEŅEMTIE APZĪMĒJUMI:

	-proj. kabeļu trepe 300mm;
	-proj. elektroapgādes 0.23/0.4kV kabelis;
2	-proj. Kontaktligzda 2v, 230V IP44 1P+N+PE;
1	-proj. Kontaktligzda 2v, 16A, 400V IP44
	-proj. El izvads iekārtām 0.23/0.4kV;
	-proj. Apgaismojuma slēdzis 1p IP44;
G4	-proj. 1572x95mm, 3198lm, 29W, 110lm/W, 3000K (Virsmas griestu montāža piem Northcliffe Barat LED);

Izmantoto dokumentu saraksts:

1. LBN 202-18 "Būvniecības ieceres dokumentācijas noformēšana";
2. Ministru kabineta noteikumi Nr.359 "Darba aizsardzības prasības darba vietās";
3. Ministru kabineta noteikumi Nr.294 "Ēku iekšējā elektroinstalācija";
4. "SLO" produktu katalogs;
5. "ABB" produktu katalogs;
6. "OBO Betterman" produktu katalogs;
7. "Phoenix Contact" produktu katalogs;
8. Ražotāju izdotās iekārtu instrukcijas.

Būvniecības ierosinātājs:				Objekts:	Būvprojekta izstrādātājs:
VAS "Latvijas gaisa satiksme" Muzeju iela 3, Lidosta "Rīga", Mārupes nov. LV-1053 Reģ.Nr.40003038621				**"GMC "Rīga" konteinera izbūve"**	SIA "BM Projekts" Upesgrīvas iela 16, Rīga, LV-1002, Būvk.reģ.Nr.7008-RA2 Tālr.: +371 29762257
		Paraksts	Datums	Adrese: Ziemeļu iela 18, Lidosta "Rīga", Mārupes Nov., kad. apz. 80760020007	
Būvproj. vad.	Deniss Mišeņins		17.09.2019		
EL daļ. vad.	Vitālijs Ševčuks		17.09.2019	Lapas nosaukums:	Līguma Nr.: 02/19/58/ Arhīva Nr.: Mērogs: B.m.
Izstrādāja	Velards Anaškins		17.09.2019	**EL daļas vispārīgie rādītāji**	
					Stadija / Marka / Ras. Nr.
					BP / EL / 1.1

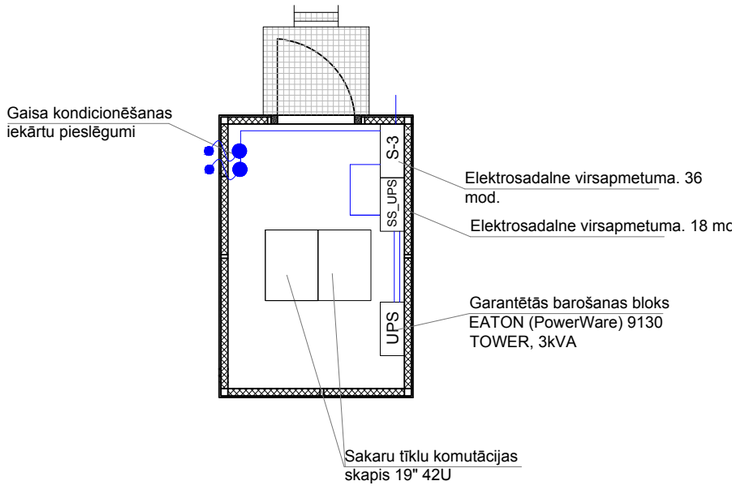

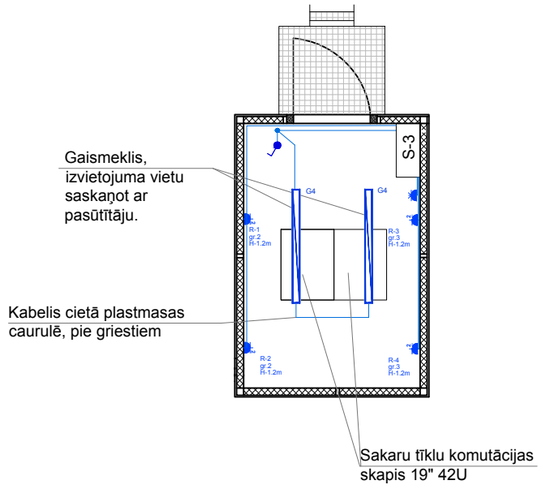

PIEŅEMTIE APZĪMĒJUMI:

	-proj. kabeļu trepe 300mm;
	-proj. elektroapgādes 0.23/0.4kV kabelis;
2	-proj. Kontaktligzda 2v, 230V IP44 1P+N+PE;
1	-proj. Kontaktligzda 2v, 16A, 400V IP44 3P+N+PE;
	-proj. El izvads iekārtām 0.23/0.4kV;
	-proj. Apgaismojuma slēdzis 1p IP44;
G4	-proj. 1572x95mm, 3198lm, 29W, 110lm/W, 3000K (Virsmas griestu montāža piem Northcliffe Barat LED);

PIEZĪMES

1. Grupu El. sadalnes ir individuāli komplektējamas.
2. Grupu El. sadaļņu izpildījums IP44/20 (virsapmetuma/zemapmetuma).
3. Tehnoloģisko iekārtu vadības blokus un to elektroinstalāciju komplektē, piegādā un uzstādaiekārtu montāžas organizācija.
4. Tehnoloģisko iekārtu pieslēgumu jaudas precizēt montāžas laikā pēc tehnoloģisko iekārtu piegādātāj firmas izvēles saskaņā ar iekārtu tehniskajiem datiem.
5. Pieslēgumus ugunsdrošības signalizācijas un ugunsgrēka trauksmes sistēmas ir japrecizē montāžas laikā, saskaņā ar UATS projektu.
6. Visus darbus izpildīt saskaņā ar "Elektroietaišu izbūves noteikumiem" un "elektrisko tīklu aizsardzības noteikumiem", un citiem normatīviem dokumentiem.

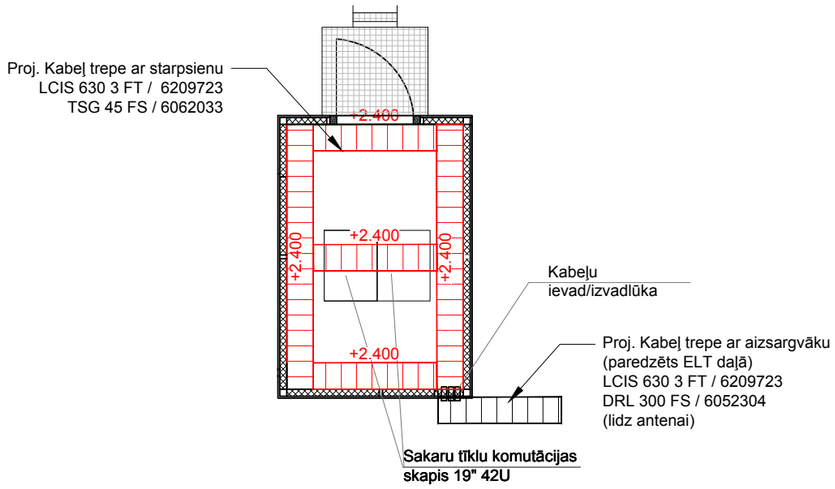

PIEZĪMES

1. Plānos kabeļu trases un elektrosadalnes parādītas nosacīti un precizējamas montāžas darbu laikā atbilstošu būvniecības situācijai;
2. Kabeļus montēt pa kabeļu renēm, telpās zem apmetuma virsmas kabeļu kanālos;
3. Kabeļu reņu izvietojumu un montāžas augstumus precizēt pie darbu veikšanas, saskaņā ar citām inženierkomunikācijām;
4. Metāla kabeļu renes savienot ar patērētāju sadalnes potenciāl izlīdzinošo kopni, saslēgt kopā izmantojot dzeltani zaļus vadus.
5. Gaismekļu un slēdžus izvietojumu un montāžas augstumu precizēt bīvniecības laikā;
6. Visi darbi izpildāmi ievērojot spēkā esošos normatīvos dokumentus un ražotāju izdotās instrukcijas;
7. Tehnoloģisko iekārtu vadības blokus, vadības paneļus un to elektroinstalāciju komplektē, piegādā un uzstāda iekārtu montāžas organizācija;
8. Ventilācijas un kondicionēšanas agregātu vadības paneļus un to elektroinstalāciju, komplektē, piegādā un uzstāda AVK sistēmu montāžas organizācija;

Būvniecības ierosinātājs:				Objekts:	Būvprojekta izstrādātājs:
VAS "Latvijas gaisa satiksme" Muzeju iela 3, Lidosta "Rīga", Mārupes nov. LV-1053 Reģ.Nr.40003038621				**"GMC "Rīga" konteinera izbūve"**	SIA "BM Projekts" Upesgrīvas iela 16, Rīga, LV-1002, Būvk.reģ.Nr.7008-RA2 Tālr.: +371 29762257
		Paraksts	Datums	Adrese: Ziemeļu iela 18, Lidosta "Rīga", Mārupes Nov., kad. apz. 80760020007	
EL daļ. vad.	Vitālijs Ševčuks		17.09.2019	Lapas nosaukums:	Līguma Nr.: 02/19/58/ Arhīva Nr.: Mērogs: B.m.
Izstrādāja	Velards Anaškins		17.09.2019	**EL daļas vispārīgie rādītāji**	Stadija: BP; Marka: EL; Ras. Nr.: 1.2

S-3

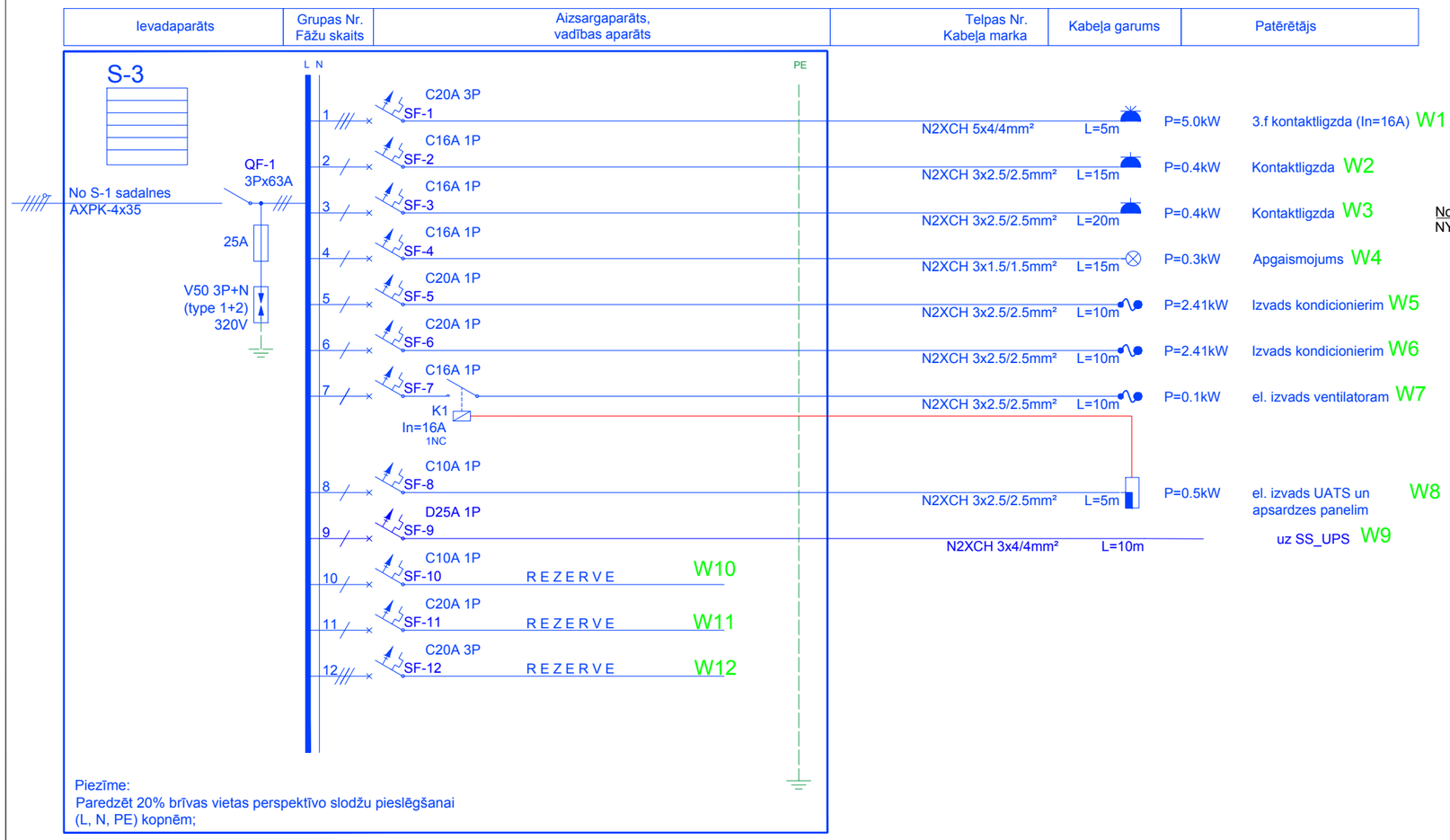

Esošā sadalne S-1

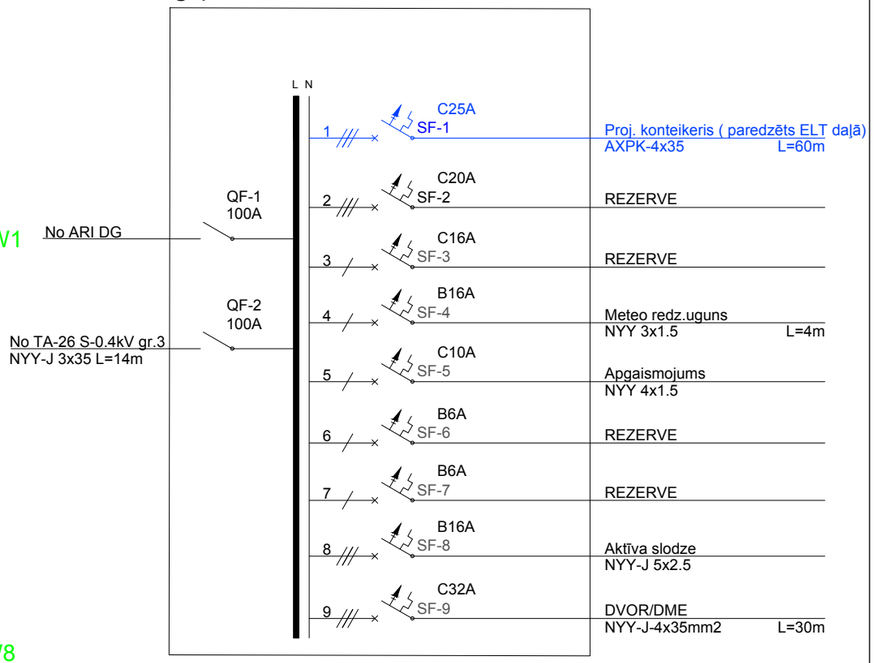

Būvniecības ierosinātājs:				Objekts:	Būvprojekta izstrādātājs:
VAS "Latvijas gaisa satiksme" Muzeju iela 3, Lidosta "Rīga", Mārupes nov. LV-1053 Reģ.Nr.40003038621				**"GMC "Rīga" konteinera izbūve"**	SIA "BM Projekts" Upesgrīvas iela 16, Rīga, LV-1002, Būvk.reģ.Nr.7008-RA2 Tālr.: +371 29762257
		Paraksts	Datums	Adrese: Ziemeļu iela 18, Lidosta "Rīga", Mārupes Nov., kad. apz. 80760020007	
EL daļ. vad.	Vitālijs Ševčuks		17.09.2019	Lapas nosaukums:	Līguma Nr.: 02/19/58/ Arhīva Nr.: Mērogs: B.m.
Izstrādāja	Velards Anaškins		17.09.2019	**S-1 un S-3 principiālā shēma**	Stadija: BP; Marka: EL; Ras. Nr.: 1.3

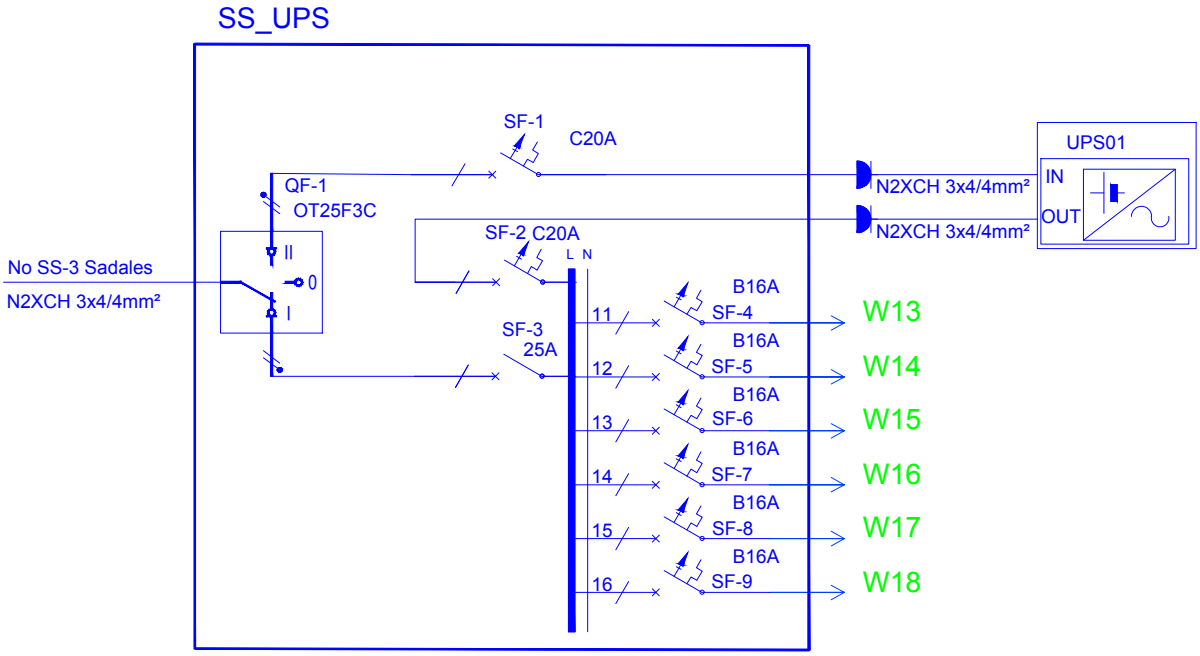

Būvniecības ierosinātājs: **VAS "Latvijas gaisa satiksme"** Muzeju iela 3, Lidosta "Rīga", Mārupes nov. LV-1053 Reģ.Nr.40003038621			
		Paraksts	Datums
EL daļ. vad.	Vitālijs Ševčuks		17.09.2019
Izstrādāja	Velards Anaškins		17.09.2019

Objekts:

"GMC "Rīga" konteinera izbūve"

Adrese:
Ziemeļu iela 18, Lidosta "Rīga", Mārupes Nov., kad. apz. 80760020007

Lapas nosaukums:

SS_UPS principiālā shēma

Būvprojekta izstrādātājs:

SIA "BM Projekts"
Upesgrīvas iela 16,
Rīga, LV-1002,
Būvk.reģ.Nr.7008-RA2
Tālr.: +371 29762257

Līguma Nr.: 02/19/58/
Arhīva Nr.:
Mērogs: B.m.

Stadija	Marka	Ras. Nr.
BP	EL	1.4

BŪVDARBU APJOMU SARAKSTS
ELEKTROAPGĀDE, IEKŠĒJIE TĪKLI - EL

(būvdarbu veids vai konstruktīvā elementa nosaukums)

Apjomi sastādīti, pamatojoties uz daļas rasējumiem.

Nr.	Darba nosaukums	Mērv.	Daudz.
	Elektroinstalācijas iekārtas un materiāli		
1	Iekšējā tipa virsapmetuma sadalne komplektā ar durvim, slēdzeni, kontaktkopni, zemēšanas kopni, nosegvāku, kabeļu blīvētāju, kabeļu montāžas sliedi, modulāriem vākiem, noslēgšanas ieliktņiem ieskaitot visus nepieciešamos darbus un materiālus S-3 un SS-UPS	kpl	1
	Sadalne 36.mod	kpl	1
	Sadalne 18.mod	kpl	1
	Ievadslēdzis 63A 3.p	gb	1
	Automātslēdzis 3p. C20A	gb	2
	Automātslēdzis 1p. D25A	gb	1
	Automātslēdzis 1p. C20A	gb	5
	Automātslēdzis 1p. C16A	gb	4
	Automātslēdzis 1p. C10A	gb	2
	Automātslēdzis 1p. B16A	gb	6
	Automātpārslēdzis 3p OT25F3C	gb	1
	Slēdzis 1p. 25A	gb	1
	Relejs, 1NC, In=16A	gb	1
2	Kabeļa montāža S-2 un SS-ups sadalē, ievilkšana, dzīslu apdare, kabeļu marķēšana, stiprināšana ieskaitot visus nepieciešamos darbus un materiālus	m	110
	N2XCH 5x4/4mm² LSZH ar ekrānu	m	5
	N2XCH 3x2.5/2.5mm² LSZH ar ekrānu	m	50
	N2XCH 3x1.5/1.5mm² LSZH ar ekrānu	m	15
	N2XCH 3x4/4mm² LSZH ar ekrānu	m	40
	Montāžas materiāli	kpl	1
	Pārsprieguma aizsardzība V20/Type2 4p, 550V	kpl	1
3	Kabeļu gala apdares montāža		
	Kabeļu gala apdare STKO1A	kpl	2
4	kabeļu virsapmetuma kanālu montāža	m	20
	Kabeļu virsapmetuma kanāls 70x130mm	m	20
5	Kabeļu trepes montāža, ieskaitot visus nepieciešamos darbus un materiālus	m	12
	Kabeļu trepe, LCIS 630 3 FT (6209723) k/cink	m	12
	Kabeļu trepes starpsiena, TSG 45 FS (6062033) k/cink	m	12
	Atbalsta roka 50L-300 k/cink	gb	12
	Zemējuma kabelis NYA 1x10mm2	m	5
	Montāžas materiāli, savienojumi, uzgriežņi, bultskrūves	obj.	1
6	Nepārtrauktas barošanas iekārtas uzstādīšana, konfigurācija, sasaiste ar kopējo tīklu	kpl	1
	EATON (PowerWare) 9130 TOWER, 3kVA, UPS iekārta	kpl	1

Būvniecības ierosinātājs: **VAS "Latvijas gaisa satiksme"** Muzeju iela 3, Lidosta "Rīga", Mārupes nov. LV-1053 Reģ.Nr.40003038621			
		Paraksts	Datums
EL daļ. vad.	Vitālijs Ševčuks		17.09.2019
Izstrādāja	Velards Anaškins		17.09.2019

Objekts: **"GMC "Rīga" konteinera izbūve"**

Adrese: Ziemeļu iela 18, Lidosta "Rīga", Mārupes Nov., kad. apz. 80760020007

Lapas nosaukums: **Būvdarbu apjomu saraksts, Elektroapgādes iekšējie tīkli EL**

Būvprojekta izstrādātājs: SIA "BM Projekts" Upesgrīvas iela 16, Rīga, LV-1002, Būvk.reģ.Nr.7008-RA2 Tālr.: +371 29762257

Līguma Nr.: 02/19/58/
Arhīva Nr.:
Mērogs: B.m.

Stadija	Marka	Ras. Nr.
BP	EL	1.5

7	Gaismas slēdža montāža, ieksaitot visus nepieciešamos darbus un materiālus	gb	1
	Z/a vienpola slēdzis IP44	gb	1
	Slēdžu marķējums	gb	1
	Montāžas materiāli	kpl	1
8	Kontaktligzdas montāža, ieskaitot visus nepieciešamos darbus un materiālus	gb	9
	V/a. Kontaktligzda 2v, 400V IP44 16A 3P+N+PE;	gb	1
	V/a. Kontaktligzda 2v, 230V IP44 1P+N+PE;	gb	4
	Kontaktligzda. V/A. 2P+E. 16A. 3 poli. 240V. IP44.	gb	2
	Kontaktdakša 2P+T(E). 16A. 3 poli. 230V. IP44	gb	2
	Kontaktligzdu marķējums	kpl	9
9	Gaismekļu montāža pie griestiem (griestos), pie sienas, ieskaitot visus nepieciešamos darbus un materiālus	gb	2
	1572x95mm, 3198lm, 29W, 110lm/W, 3000K (Virsmas griestu montāža piem Northcliffe Barat LED);	gb	2
10	Elektrotehniskie palīgmateriāli	kpl	1
11	Mērījumu veikšana, aktu sastādīšana	obj	1
12	Sistēmas pārbaude, testēšana	obj	1
13	Izpilddokumentācijas sastādīšana	obj	1
14	Darbavietas sakopšana	obj	1
15	Būvgružu savākšana	obj	1

Materiālu un izstrādājumu markas specifikācijā uzrādītas kā kvalitātes raksturojums. Tos iespējams aizvietot ar citiem Latvijā vai ES sertificētiem materiāliem, kuru tehniskie parametri un īpašības nav sliktākas par projektā pieņemtajiem.

piedāvājuma tāmēs jānorāda šie materiāli un ar ražotāja dokumentāciju vai kompetentas institūcijas izsniegtu apliecinājumu par pārbaudes rezultātiem jāpierāda, ka piedāvājums ir ekvivalents un apmierina pasūtītāja prasības.

Būvdarbu veicējam ievērtēt būvniecības kalendāro laika periodu, un paredzēt papildus darbus, kas var rasties būvniecībai nelabvēlīgu laika apstākļu dēļ (sasaluma periods, virsūdeņu pieplūšana u.c.).

ELEKTRONISKO SAKARU SISTĒMAS
ESS

RASĒJUMU SARAKSTS UN TO MARKAS

N.p.k	Nosaukums	Mērogs	Ras. Nr.
1.	ESS daļas vispārīgie rādītāji		ESS-1.1
2.	Antenu slēguma principiālais plāns	B.m.	ESS-1.2
3.	Antenu slēguma principiālā shēma	B.m.	ESS-1.3
4.	Materiālu specifikācija ESS	B.m.	ESS-1.4

SKAIDROJOŠS APRAKSTS

Projekts: "GMC "Rīga" konteinera izbūve, Ziemeļu iela 18, Lidosta "Rīga", Mārupes Nov., kad. apz. 80760020007 ", izstrādāts pamatojoties uz pasūtītāja doto projektēšanas uzdevumu ņemot vērā spēkā esošos normatīvos dokumentus, kā arī citu inženierkomunikāciju projektētāju sniegto informāciju.
Projekta ESS daļā tiek risināta antenu uzstādīšana

1. Sakaru aparatūras kabeļi tiek stiprināti pie ELT daļā projektējamās kabeļu trepes, izmantojot kabeļu stiprinājumus.
2. Projektā paredzēto aparatūras iekārtu marku un tipu var aizvietot ar analogu izstrādājumu. Visas iekārtas pirms pārsūtīšanas saskaņot ar būvprojekta autoru un pasūtītāju. Šī projekta risinājumi var tikt precizēti pēc pasūtītāja vai autora norādījumiem.
3. Sakaru aparatūras kabeļu ekrāna daļa tiek sazemēta ar masta zemējuma kopējo kontūru.
4. ESS sadaļa tiek izstrādāta atbilstoši LBN 262-15 "Elektroniskie sakaru tīkli".
5. Lai idenficētu kabeļa īpašnieku, kabeļu līnijas nepieciešams marķēt. Marķē visas iekārtas, antenas, pie sienām piestiprinātās stāvvadu caurules, aparatūras un kabeļu skapjus, sadales kastes, pastiprināšanas un komunikāciju punktus, ko uzstāda elektrisko sakaru tīkla nodrošināšanai, saskaņā ar MK noteikumiem Nr.257 „Elektronisko sakaru tīkli".

Vispārīgie norādījumi:

Visi montāžas darbi jāveic saskaņā ar spēkā esošiem pašvaldību un Latvijas Valsts izdotajiem būvniecības normatīviem, Eiropas normatīviem (EN), Eiropas standartiem, kuriem ir Latvijas standartu statuss (LVS EN), kā arī Pasūtītāja norādījumiem.

6. Organizācijai, kura slēgs līgumu par sistēmu izbūvi, jāpiedāvā pilns darbu un materiālu komplekts, kas nepieciešams šo sistēmu izbūvei.
7. Materiālus un montāžas izstrādājumus, kas nav paredzēti dotajā projektā, jāparedz montāžas organizācijai.
8. Visas atsauces uz iekārtu, materiālu un izstrādājumu, ražotājus, kuri tiek norādīti būvprojektā, liecina tikai par šo izstrādājumu un iekārtu kvalitātes un apkalpošanas līmeni. Specifikācijās norādīto iekārtu un materiālu nomaiņa ir iespējama ar citām tehniski ekvivalentām iekārtām, materiāliem un izstrādājumiem. Ja šī nomaiņa izdarīta, bez saskaņošanas ar projektētāju, atbildību par visām no tā izrietošām sekām uzņemas montāžas darbu veicēja (būvfirma), kas veikusi attiecīgās izmaiņas.
9. Visas iekārtas pirms pasūtīšanas saskaņot ar būvprojekta autoru un būvdarbu ierosinātāju.

Izmantoto dokumentu saraksts:

1. LBN 202-18 "Būvniecības ieceres dokumentācijas noformēšana";
2. Ministru kabineta noteikumi Nr.359 "Darba aizsardzības prasības darba vietās";
3. Ministru kabineta noteikumi Nr.294 "Ēku iekšējā elektroinstalācija";
4. "DRAKA CABLES" produktu katalogs;
5. "ABB" produktu katalogs;
6. "OBO Betterman" produktu katalogs;
7. "Phoenix Contact" produktu katalogs;
8. Ražotāju izdotās iekārtu instrukcijas.

Apzīmējumi:

⟷ Jumper 3-5m

≫ konektors

Fīderu zemējums (Fimo KMT P)

Būvniecības ierosinātājs: **VAS "Latvijas gaisa satiksme"** Muzeju iela 3, Lidosta "Rīga", Mārupes nov. LV-1053 Reģ.Nr.40003038621			
		Paraksts	Datums
Būvproj. vad.	Elita Stepanova		17.09.2019
ESS daļ. vad.	Vitālijs Ševčuks		17.09.2019
Izstrādāja	Velards Anaškins		17.09.2019

Objekts: **"GMC "Rīga" konteinera izbūve"**

Adrese: Ziemeļu iela 18, Lidosta "Rīga", Mārupes Nov., kad. apz. 80760020007

Lapas nosaukums: **EL daļas vispārīgie rādītāji**

Būvprojekta izstrādātājs:

SIA "BM Projekts"
Upesgrīvas iela 16,
Rīga, LV-1002,
Būvk.reģ.Nr.7008-RA2
Tālr.: +371 29762257

Līguma Nr.: 02/19/58/
Arhīva Nr.:
Mērogs: B.m.

Stadija	Marka	Ras. Nr.
BP	ESS	1.1

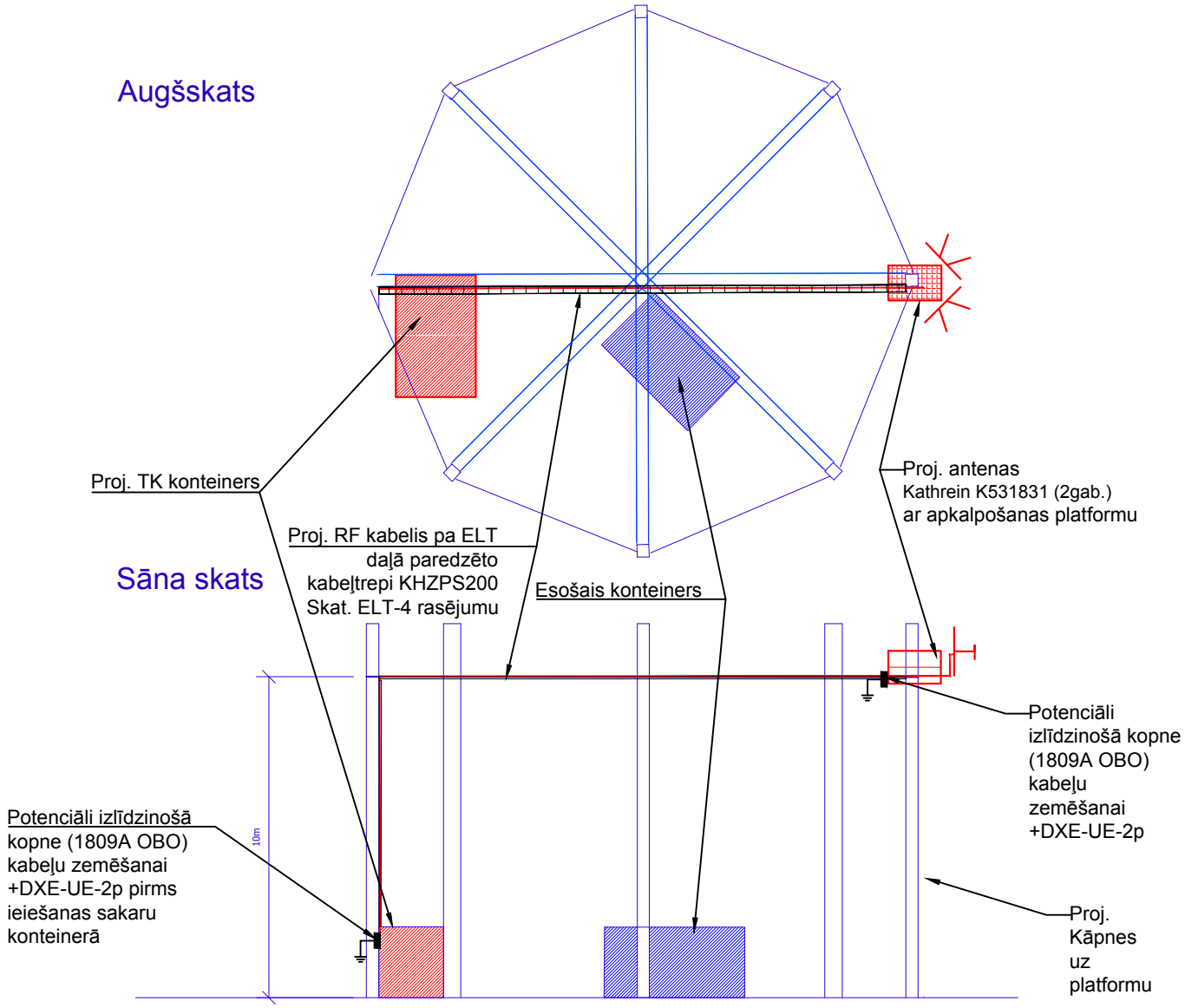

Būvniecības ierosinātājs: **VAS "Latvijas gaisa satiksme"** Muzeju iela 3, Lidosta "Rīga", Mārupes nov. LV-1053 Reģ.Nr.40003038621			
		Paraksts	Datums
ESS daļ. vad.	Vitālijs Ševčuks		
Izstrādāja	Velards Anaškins		

Objekts:

"GMC "Rīga" konteinera izbūve"

Adrese:
Ziemeļu iela 18, Lidosta "Rīga", Mārupes Nov., kad. apz. 80760020007

Lapas nosaukums:

Antenu slēguma principiālais plāns

Būvprojekta izstrādātājs:

SIA "BM Projekts"
Upesgrīvas iela 16,
Rīga, LV-1002,
Būvk.reģ.Nr.7008-RA2
Tālr.: +371 29762257

Līguma Nr.: 02/19/58/
Arhīva Nr.:
Mērogs: B.m.

Stadija	Marka	Ras. Nr.
BP	ESS	1.2

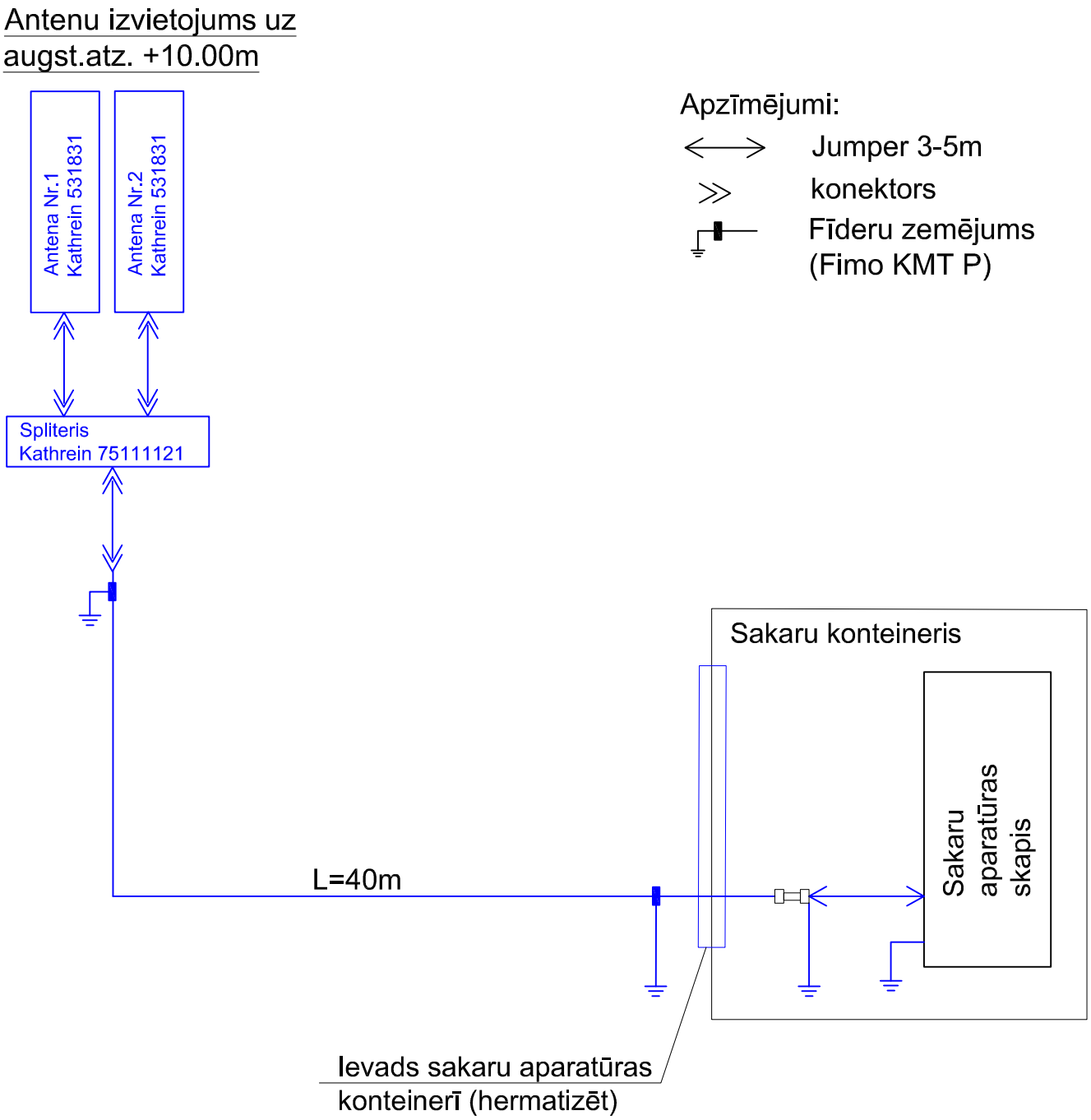

Būvniecības ierosinātājs: **VAS "Latvijas gaisa satiksme"** Muzeju iela 3, Lidosta "Rīga", Mārupes nov. LV-1053 Reģ.Nr.40003038621			
		Paraksts	Datums
ESS daļ. vad.	Vitālijs Ševčuks		
Izstrādāja	Velards Anaškins		

Objekts: **"GMC "Rīga" konteinera izbūve"**

Adrese: Ziemeļu iela 18, Lidosta "Rīga", Mārupes Nov., kad. apz. 80760020007

Lapas nosaukums: **Antenu slēguma principiālā shēma**

Būvprojekta izstrādātājs: SIA "BM Projekts" Upesgrīvas iela 16, Rīga, LV-1002, Būvk.reģ.Nr.7008-RA2 Tālr.: +371 29762257

Līguma Nr.: 02/19/58/
Arhīva Nr.:
Mērogs: B.m.

Stadija	Marka	Ras. Nr.
BP	ESS	1.3

MATERIĀLU SPECIFIKĀCIJA
Antenu uzstādišana - ESS

(būvdarbu veids vai konstruktīvā elementa nosaukums)

Apjomi sastādīti, pamatojoties uz daļas rasējumiem.

1	*Antena Kathrein 531831 (un visi nepieciešmie montāzas materiāli)*	*kpl.*	2
2	Spliteris Kathrein 75111121 (un visi nepieciešamie montāžas materiāli)	*kpl.*	1
3	*koaksālais kabelis RF 1/2" LCF 12-50*	*m*	40
4	*Zemējums antenai*	*gb.*	2
5	*Jumper LMR 400 3-5m*	*gb.*	4
6	*Kabeļu ievadplāksnes gumijas FIMO GRR 1x40-50*	*gb.*	6
7	*Kabeļu ievadplāksnes gumijas FIMO GTR 40*	*gb.*	4
8	Potenciāli izlīdzinošā kopne (1809A OBO) +DXE-UE-2p	kpl	2
9	*Fīderu zemējums Fimo KMT 1/2" PE (6115409012).*	*gb.*	2
10	*Kabeļu stiprinājumi Fimo SRF 1x1/2"*	*gb.*	5

Projektā neiekļautos papildarbus būvniecības kompānijai veikt balstoties uz savu personīgo pieredzi.
Projektā izmantotos materiālus un iekārtas iespējams aizstāt ar analogiem tādas pašas kvalitātes, dizaina materiāliem ņemot vērā iekārtu un materiālu specifiskās īpašības;
Materiālu komplektāciju veikt atbilstoši izstrādātājam projektam un ražotāju izdotajām instrukcijām.

Būvniecības ierosinātājs: **VAS "Latvijas gaisa satiksme"** Muzeju iela 3, Lidosta "Rīga", Mārupes nov. LV-1053 Reģ.Nr.40003038621				Objekts: **"GMC "Rīga" konteinera izbūve"**	Būvprojekta izstrādātājs: SIA "BM Projekts" Upesgrīvas iela 16, Rīga, LV-1002, Būvk.reģ.Nr.7008-RA2 Tālr.: +371 29762257
		Paraksts	Datums	Adrese: Ziemeļu iela 18, Lidosta "Rīga", Mārupes Nov., kad. apz. 80760020007	
ESS daļ. vad.	Vitālijs Ševčuks			Lapas nosaukums: **Materiālu specifikācija ESS**	Līguma Nr.: 02/19/58/ Arhīva Nr.: Mērogs: B.m.
Izstrādāja	Velards Anaškins				Stadija: BP; Marka: ESS; Ras. Nr.: 1.4

APSARDZES SIGNALIZĀCIJA
ESS-AS

RASĒJUMU SARAKSTS UN TO MARKAS

N.p.k	Nosaukums	Mērogs	Ras. Nr.
1.	ESS_AS vispārīgie rādītāji	b/m	ESS-AS-1.1
2.	Apsardzes sistēmas tīklu plāns	M 1:100	ESS-AS-1.2
3.	Apsardzes sistēmas paneļa principiālā shēma	b/m	ESS-AS-1.3
4.	Materiālu specifikācija un darbu apjoms	b/m	ESS-AS-1.4

SKAIDROJOŠS APRAKSTS

Projekts: "GMC "Rīga" konteinera izbūve, Ziemeļu iela 18, Lidosta "Rīga", Mārupes Nov., kad. apz. 80760020007 ", izstrādāts pamatojoties uz pasūtītāja doto projektēšanas uzdevumu ņemot vērā spēkā esošos normatīvos dokumentus, kā arī citu inženierkomunikāciju projektētāju sniegto informāciju.

Projekta ESS-AS daļā tiek risināta, konteinera apsardzes sistēmas izbūve.

Apsardzes sistēma:

1. Apsardzes signalizācijas nodrošināšanai paredzēts uzstādīt centrālo paneli DSC 1832 ar vadības klaviatūru un 12V 2x7Ah akumulatoriem, garantētai barošanai.
2. Vadības klaviatūras paredzēts uzstādīt pie izejas durvim, pirms izbūves tastatūru atrāšanas vietas saskaņojot ar pasūtītāju;
3. Ar apsardzes signalizācijas PIR detektoriem tiek apsargāta iekšējā telpa.
4. Detektorus saslēgt **paralēlā slēgumā**. Detektorus ir jāmontē tā, lai nodrošinātu to optimālo darbības režīmu, saskaņā ar ražotāju instrukcijām;
5. Sistēmu aprīkot ar telefona komunikatoru (TD-110 vai analogs) ar balss paziņojumu uz ne mazāk kā 2 telefona numuriem. Telefona komunikatora darbibai jaizmanto LGS stacionāro telefonu sakaru līnija balss trauksmes signāla pārraidei uz LGS drošības dienastu. Balss paziņojuma teksts un telefina numurus jāsaskaņo ar LGS Drošības dienesta vadītāju.
6. Ieejas durvis paredzēts jāaprīkot ar magnētisko atvēršanas detektoru.
7. Proj. apsardzes sistēmu slēgt ar esošajo LGS KDP drošibas sistēmu Bosch caur krosu, izmantojot pasūtītāja sakaru līniju. Jāparedz 3x2x0.5 līnijas signāla pārraidīšanai. No proj. sistēmas uz LGS KDP ēkas drošības sistēmu Bosch ir jāraida sekojoša satura signāls; Objekta status un Trauksmes signāls.
8. Sistēmas saslēgšanai tiek izmantots Bosch modulis (ISP-EMIL-120), kurš ir paredzēts UATS projektā.
9. Izvietojums un zonu sadalījums - nosacīts. Sensoru novietojums precizējams ar pasūtītāju pēc vispārējā telpu interjera izkārtojuma. Detektorus novietot tā, lai nebūtu samazinātas detektora darbības zonas;
10. Kabeļlīnijas montēt virs iekārtajiem griestiem vai uz kabeļu trepes. Visus elektronisko sakaru kabeļus paredzēt ar ekranējumu līdz ar to tiek nodrošināti aizsardzību no traucējumiem, ko var radīt elektroapgādes kabeļu magnētiskais lauks. Šķērsojot sienu un stāvu pārsedzes kabeļus ievērt aizsargcaurulē; Vīsām kabeļu izejām no objekta ir jābūt hermētiski isolētām, lai izslēgtu mitruma iekļūšanu objekta iekšpusē.
11. Apsardzes signalizācijas tīkla trases var tikt izmainītas atkarībā no objekta telpu griestu konfigurācijas, gaismas ķermeņu izvietojuma, vispārīgā telpu interjera un montāžas darbu izpildes mērķtiecības;
12. Stāvu pārsegumu un ugunsdrošo sienu šķērsošanai paredzēts noblīvēt ar HSM ugunsizturīgu maisījumu;
13. Objektā uzstādāmā aparatūra obligāti jasazemē saskaņā ar spēkā esošo normatīvu prasībām. Montāžas organizācijai balstoties uz savu profesionālo pieredzi pirms izbūves precizēt specifikāciju, darbu apjomus un ieskaitīt darbus, materiālus, kas nav uzrādīti projektā, bet ir nepieciešami projektēto sistēmu montāžai, palaišanai un nodošanai ekspluatācijā. Specifikācijā norādīto materiālu nomaiņa ir iespējama ar citiem tehniski ekvivalentiem materiāliem;
14. Pēc montāžas programmējot apsardzes signalizācijas paneli, apsardzes rajonus saskaņot ar pasūtītāju;

Vispārīgie norādījumi:

1. Visi montāžas darbi jāveic saskaņā ar spēkā esošiem pašvaldību un Latvijas Valsts izdotajiem būvniecības normatīviem, Eiropas normatīviem (EN), Eiropas standartiem, kuriem ir Latvijas standartu statuss (LVS EN), kā arī Pasūtītāja norādījumiem.
2. Objektā drīkst pielietot tikai LR sertificētus materiālus.
3. Organizācijai, kura slēgs līgumu par apsardzes sistēmu izbūvi, jāpiedāvā pilns darbu un materiālu komplekts, kas nepieciešams šo sistēmu izbūvei.
4. Materiālus un montāžas izstrādājumus, kas nav paredzēti dotajā projektā, jāparedz montāžas organizācijai.
5. Projektā paredzēto aparatūru un iekārtu marku un tipu var aizvietot ar ekvivalentu izstrādājumu. Šī projekta risinājumi var tikt precizēti pēc pasūtītāja norādījumiem.
6. Visas iekārtas pirms pasūtīšanas saskaņot ar būvprojekta autoru un Pasūtītāju.

Pieņemtie apzīmējumi

	Apsardzes sistēmas infrasarkanā starojuma detektors
AS-1	Apsardzes sistēmas centrālais vadības panelis (piem. paneli DSC 1832)
	Apsardzes sistēmas vadības konroles tastatūra (piem. DSC PK5501E1)
	Kabelis J-Y(st)Y 4x0.6mm
	Kabelis NYM-J 4x1.5mm
	Kabelis J-Y(st)Y 4x0.8mm
	Kabelis U/UTP Cat 6 4x2x0.6mm
	Magnētiskais kontakts (SC555AL)
	Sirēna ar zilu stroblampu (MR-300)

Pielietoto dokumentu un standartu saraksts

1. LBN 202-18 "Būvniecības ieceres dokumentācijas noformēšana";
2. LBN 261-15 "Ēku iekšējo elektroinstalāciju izbūve";
3. EN50173 Information technology - Generic cabling for customer premises,
4. EN50174-1 Information technology - Cabling Installation. Specification and quality assurance,
5. EN50174-2 Information technology - Cabling Installation. Installation planning practices inside buildings,
6. Ražotāju izdotās iekārtu instrukcijas.

Būvniecības ierosinātājs:				Objekts:	Būvprojekta izstrādātājs:
VAS "Latvijas gaisa satiksme" Muzeju iela 3, Lidosta "Rīga", Mārupes nov. LV-1053 Reģ.Nr.40003038621				**"GMC "Rīga" konteinera izbūve"**	SIA "BM Projekts" Upesgrīvas iela 16, Rīga, LV-1002, Būvk.reģ.Nr.7008-RA2 Tālr.: +371 29762257
		Paraksts	Datums	Adrese: Ziemeļu iela 18, Lidosta "Rīga", Mārupes Nov., kad. apz. 80760020007	
Būvproj. vad.	Deniss Mišeņins		17.09.2019		
ESS daļ. vad.	Vitālijs Ševčuks		17.09.2019	Lapas nosaukums:	Līguma Nr.: 02/19/58/ Arhīva Nr.: Mērogs: B.m.
Izstrādāja	Velards Anaškins		17.09.2019	**ESS-AS daļas vispārīgie rādītāji**	
					Stadija: BP; Marka: ESS-AS; Ras. Nr.: 1.1

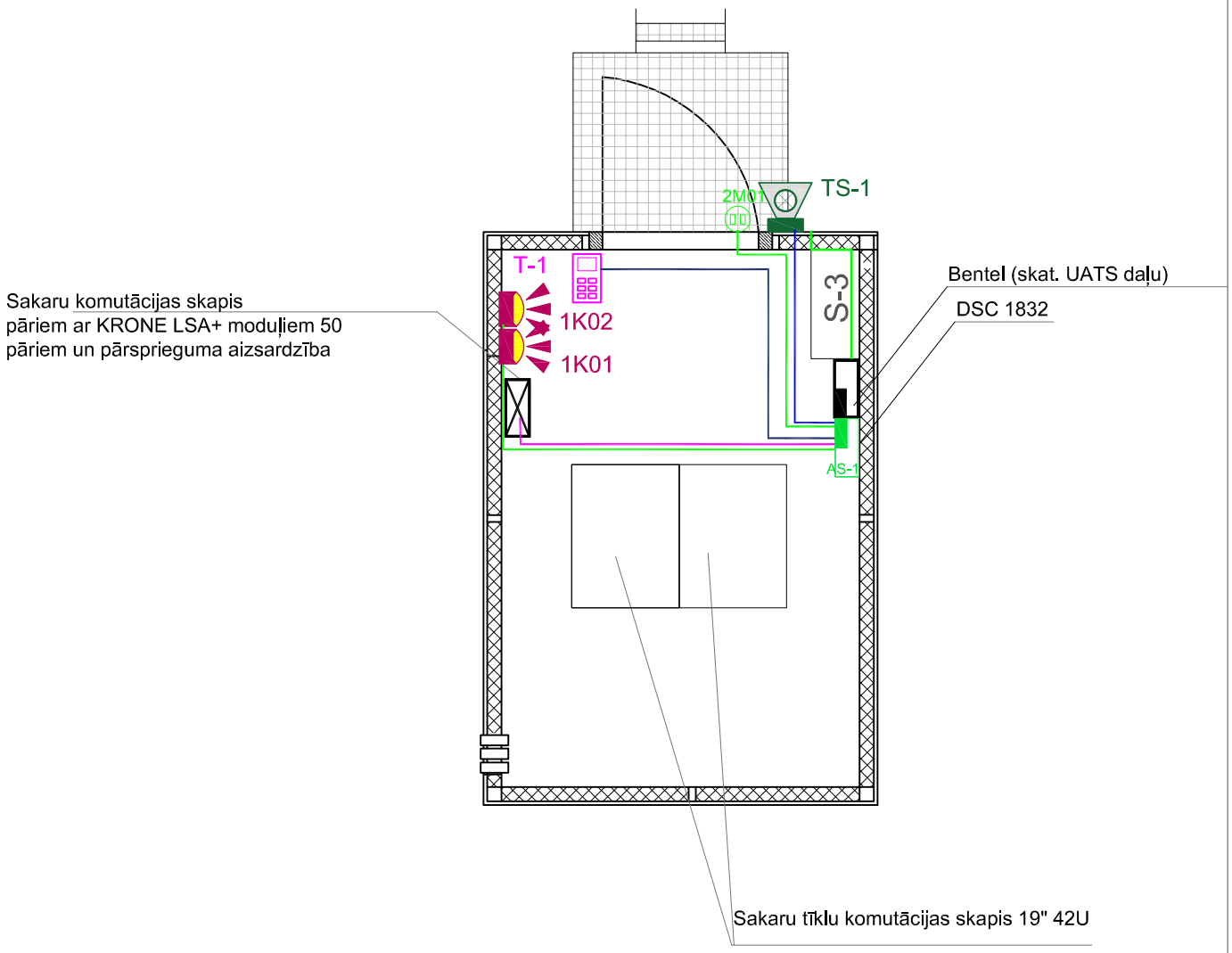

Pieņemtie apzīmējumi

	Apsardzes sistēmas infrasarkanā starojuma detektors
AS-1	Apsardzes sistēmas centrālais vadības panelis (piem. paneli DSC 1832)
	Apsardzes sistēmas vadības konroles tastatūra (piem. DSC PK5501E1)
	Kabelis J-Y(st)Y 4x0.6mm
	Kabelis NYM-J 4x1.5mm
	Kabelis J-Y(st)Y 4x0.8mm
	Kabelis U/UTP Cat 6 4x2x0.6mm
	Magnētiskais kontakts (SC555AL)
	Sirēna ar zilu stroblampu (MR-300)

Būvniecības ierosinātājs: **VAS "Latvijas gaisa satiksme"** Muzeju iela 3, Lidosta "Rīga", Mārupes nov. LV-1053 Reģ.Nr.40003038621			
		Paraksts	Datums
ESS daļ. vad.	Vitālijs Ševčuks		17.09.2019
Izstrādāja	Velards Anaškins		17.09.2019

Objekts: **"GMC "Rīga" konteinera izbūve"**

Adrese: Ziemeļu iela 18, Lidosta "Rīga", Mārupes Nov., kad. apz. 80760020007

Lapas nosaukums: **Apsardzes sistēmas tīklu plāns**

Būvprojekta izstrādātājs:

SIA "BM Projekts"
Upesgrīvas iela 16,
Rīga, LV-1002,
Būvk.reģ.Nr.7008-RA2
Tālr.: +371 29762257

Līguma Nr.: 02/19/58/
Arhīva Nr.:
Mērogs: B.m.

Stadija	Marka	Ras. Nr.
BP	ESS-AS	1.2

Vadības bloks

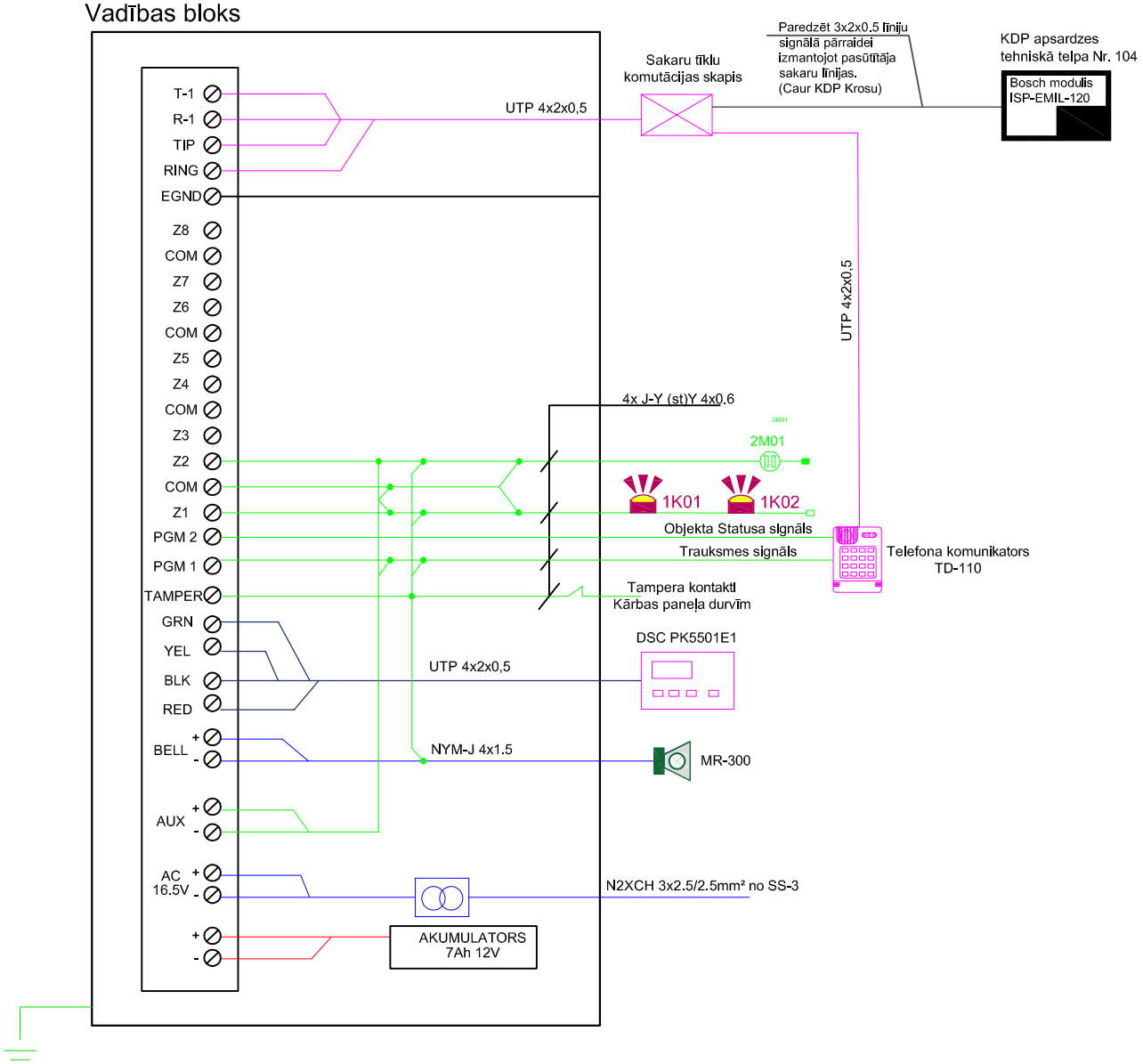

Pieņemtie apzīmējumi

	Apsardzes sistēmas infrasarkanā starojuma detektors
AS-1	Apsardzes sistēmas centrālais vadības panelis (piem. paneli DSC 1832)
	Apsardzes sistēmas vadības konroles tastatūra (piem. DSC PK5501E1)
	Kabelis J-Y(st)Y 4x0.6mm
	Kabelis NYM-J 4x1.5mm
	Kabelis J-Y(st)Y 4x0.8mm
	Kabelis U/UTP Cat 6 4x2x0.6mm
	Magnētiskais kontakts (SC555AL)
	Sirēna ar zilu stroblampu (MR-300)

Būvniecības ierosinātājs:				Objekts:	Būvprojekta izstrādātājs:
VAS "Latvijas gaisa satiksme" Muzeju iela 3, Lidosta "Rīga", Mārupes nov. LV-1053 Reģ.Nr.40003038621				**"GMC "Rīga" konteinera izbūve"**	SIA "BM Projekts" Upesgrīvas iela 16, Rīga, LV-1002, Būvk.reģ.Nr.7008-RA2 Tālr.: +371 29762257
		Paraksts	Datums	Adrese: Ziemeļu iela 18, Lidosta "Rīga", Mārupes Nov., kad. apz. 80760020007	
ESS daļ. vad.	Vitālijs Ševčuks		17.09.2019	Lapas nosaukums:	Līguma Nr.: 02/19/58/ Arhīva Nr.: Mērogs: B.m.
Izstrādāja	Velards Anaškins		17.09.2019	**Apsardzes sistēmas paneļa principiālā shēma**	
					Stadija: BP; Marka: ESS-AS; Ras. Nr.: 1.3

MATERIĀLU SPECIFIKĀCIJAS SARAKSTS
APSARDZES SISTĒMA, IEKŠĒJIE TĪKLI - ESS-AS

(būvdarbu veids vai konstruktīvā elementa nosaukums)

Apjomi sastādīti, pamatojoties uz daļas rasējumiem.

Nr.	Darba nosaukums	Tips, marka	Mērv.	Daudz.
	iekārtas un materiāli			
1	Signalizācijas panelis ar montāžas kasti un temperu	DSC PC-1832	kpl	1
2	Amumulātors	7 Ah 12V	gb	2
3	Tastatūra ar temperu	DSC PK5501E1	gb	1
4	Sirēna ar zilu strobu un temperu	MR-300	gb	1
5	Magnētiskais kontakts metāla durvīm un temperu	SC555AL	gb	1
6	Kustību detektors iekšējais ar temperu	LC-100PI	gb	2
7	Transformātors	230/16V 40VA	gb	1
8	Kabelis	J-Y (st)Y 4x0.6mm	m	10
9	Kabelis	NYM-J 4x1.5 LSZH	m	5
10	Kabelis	J-Y (st)Y 4x0.8mm	m	5
11	Kabelis	U/UTP Cat 6; 4x2x0.6m	m	10
12	Plastmasas instalācijas caurule ar stiprinājumiem un savienojumiem	d16mm	m	15
13	Balss zvans ar temperu	TD-101 - Jablotron	gb	1
14	Montāžas materiāli		kpl.	1

Darbu apjoms
Apsardzes sistēma, ESS-AS

(būvdarbu veids vai konstruktīvā elementa nosaukums)

Apjomi sastādīti, pamatojoties uz daļas rasējumiem.

Nr.	Darba nosaukums	Mērv.	Daudz.	Piezīmes
	Apsardzes signalizācijas sistēma			
1	Paneļa montāža	kpl	1	
2	Sistēmas saslēgšana bie Bosch moduļa	gb	1	
3	PIR detektoru, vadības klaviatūras, trauksmes sirēnas, magnētisko kontaktu montāža, marķēšama	gb	5	
4	Kabeļu montāža	m	30	
5	Objekta izvadu noblīvēšana ar ugunsdrošo blīvējumu/putām un hermētiķi	obj.	1	
6	Sistēmas programmēšana , konfigurēšana , testēšana	obj.	1	
7	Nodošanas dokumentāčijas sagatavošana	kpl	1	

Būvniecības ierosinātājs:				Objekts:	Būvprojekta izstrādātājs:
VAS "Latvijas gaisa satiksme" Muzeju iela 3, Lidosta "Rīga", Mārupes nov. LV-1053 Reģ.Nr.40003038621				**"GMC "Rīga" konteinera izbūve"**	SIA "BM Projekts" Upesgrīvas iela 16, Rīga, LV-1002, Būvk.reģ.Nr.7008-RA2 Tālr.: +371 29762257
		Paraksts	Datums	Adrese: Ziemeļu iela 18, Lidosta "Rīga", Mārupes Nov., kad. apz. 80760020007	
ESS daļ. vad.	Vitālijs Ševčuks		17.09.2019	Lapas nosaukums:	Līguma Nr.: 02/19/58/ Arhīva Nr.: Mērogs: B.m.
Izstrādāja	Velards Anaškins		17.09.2019	**Materiālu specifikācija un darbu apjoms**	

Stadija	Marka	Ras. Nr.
BP	ESS-AS	1.4

UGUNSGRĒKA ATKLĀŠANAS UN TRAUKSMES SIGNALIZĀCIJAS SISTĒMAS UATS

SKAIDROJOŠS APRAKSTS

Projekts: "GMC "Rīga" konteinera izbūve, Ziemeļu iela 18, Lidosta "Rīga", Mārupes Nov., kad. apz. 80760020007 ", izstrādāts pamatojoties uz pasūtītāja doto projektēšanas uzdevumu ņemot vērā spēkā esošos normatīvos dokumentus, kā arī citu inženierkomunikāciju projektētāju sniegto informāciju.

Projekta UATS daļā tiek risināta, proj. konteinera ugunsgrēka atklāšanas sistēmas izbūve.

Ugunsgrēka atklāšanas un trauksmes signalizācijas sistēma:

1. Būvprojekts izstrādāts atbilstoši LBN 201-15, LVS-EN 54-14:2019 "Ugunsgrēka atklāšanas un ugunsgrēka trauksmes sistēmas 14. daļa" un ražotāju izdotajām iekārtu instrukcijām;
2. Ugunsgrēka atklāšanas un trauksmes signalizācijas sistēmas nodrošināšanai konteinera tipa ēkā paredzēts uzstādīt konvenciālo paneli (piem. Bentel) . Ar automatiskās ugunsaizsardzības sistēmas devējiem ir aizsargātas ēkas telpas, izņemot tās, kurām saskaņā ar LVS-EN 54-14:2019 un LBN 201-15, nav nepieciešama aizsardzība, pieņemot, ka tajās netiek uzglabāti viegli uzliesmojoši materiāli. Elektrobarošana jānodrošina no projektējamās elektrosadales neatslēdzošās grupas LVS CEN/TS 6.8.2.p, rezerves barošana no akumulatoru baterijām pa 12Vdc, kas tiek montētas rezerves panelī un nodrošina galvenā paneļa darbību ne mazāk par 30 minūtēm ugunsgrēka laikā un 72 stundas dežūrrežīmā LVS CEN/TS 6.8.3.p, 6.7.3.p. Saņemot signālu par ugunsgrēku no dūmu kontroles sistēmas vai no vadības programas, ugunsgrēka signalizācijas kontroles panelis pilda visas nepieciešamās funkcijas (Paneļa ziņošana par trauksmi, un evakuācijas signāla izziņošanu pārējās ēkas daļās), kas paredzētas ugunsgrēka atklāšanas un trauksmes signalizācijas projektā. Ugunsdrošības paneli saslēgt caur sakaru tīkla komutācijas skapi izmantojot pasūtītāja sakaru līnijas (jāparedz 1x2x0.5 linija signāla pārraidīšanai, caur KDP Krosu ar Bosch moduli KPD apsardzes tehniskajā telpā Nr. 104. Sistēma āpārraida vienu signālu; Trauksmes signālu.
3. Lai nodrošinātu proj. sistēmas iespēju integrēt ar esošo sistēmu paredzēts papildus Modulis (Bosch ISP-EMIL-120)
4. Ugunsgrēka atklāšanas un trauksmes signalizācijas sistēmas nodrošināšanai paredzēts izmantot konvenciālos dūmu, siltuma detektorus, sirēnas, manuālos rokas signāldevējus, kas ir sertificēti atbilstoši standarta EN 54 prasībām.
5. Signalizācijas skaņas līmenis pēc Latvijas standarta LVS-EN 54-14:2019 6.6.2.p, 6.5.2.p, visās telpās signalizācijas skaņas signālam jabūt robežās 65dB - 120dB. Skaņas signālam jābūt labi sadzirdamam un bez pārtraukumiem, jaizvairās no skaņu variācijas.
6. Dūmu un siltuma detektorus montēt pie griestiem ievērot montējot vismaz 0.5m attālumu no gaismekļiem, ugunsgrēka rokas signāldevējus montēt pie sienām 1.3m-1.6m augstumā;
7. Kā ugunsgrēka apsardzes signalizācijas kabeli paredzēt montēt ugunsdrošu kabeli ar ugunsizturības slieksni ne zemēku kā E30, kabeļu montāžas materiāliem jābūt ar ugunsizturības slieknsi ne mazāku kā E30;
8. Kabeļu trases plānos uzrādītas nosacīti, tās precizējamas montāžas laikā. Kabeļus montēt uz griestu virsmas/virs iekārtajiem griestiem un zem sienas virsmas apdares izmanot ugunsdrošus stiprinājumus. Tehniskajās telpās kabeļus montēt uz virsmas ar ugunsizturīgiem kabeļa stiprinājumiem. Vietās, kur tīkli šķērso pārsegumus un sienas, kabeļi ir jāiegulda PVC caurulēs. Pēc cauruļu montāžas atvērumi jānoblīvē, blīvejuma ugunsdrošības pakāpei jāatbilst sienas vai pārseguma ugunsdrošības pakāpei, nepieciešamības gadījumā izmantot manžetes;
9. Ugunsgrēka signalizācijas kabeļus pēc iespējas montēt vismaz 0.1m no elektrotīklu kabeļiem: LVS-EN 54-14:2019 A.7.3.3;
10. Signalizācijas kabeļu savienošana un atzarošana jāveic ar lodēšanas, vai speciālu spaiļu palīdzību. Pēc iespējas jāizvairās no kabeļu savienojumiem, citādi kā pie iekārtu pieslēgumiem, ja kabeļu savienojums ir nepieciešams, tas jāievieto piemērotā, pieejamā un identificējamā savienojuma kārbā;
11. Detektorus uzstādīt ievērojot Latvijas standarta: LVS-EN 54-14:2019 A.6.4.1.p noteikumus;
12. Manuālās trauksmes signāldevējus uzstādīt ievērojot Latvijas standarta: LVS-EN 54-14:2019 A.6.4.4.p noteikumus;
13. Vadības moduļus montēt uz virsmas vai pēc piezīmēm plānos, tiem speciālās atvēlētās montāžas kārbās;
14. Ugunsaizsardzības signalizācijas ietaišu zemēšanu un montāžu izpildīt saskaņā ar ražotāja ekspluatācijas noteikumiem un instrukcijām, un Latvijas Republikā spēkā esošajām normām Rz<4Ω.

Vispārīgie norādījumi:

1. Visi montāžas darbi jāveic ievērojot Latvijas Būvnormatīvu prasības, Latvijas Valsts standartus, kā arī ražotāju izdotās instrukcijas;
2. Visus projektā paredzētos materiālus iespējams aizstāt ar ekvivalentiem, tādas pašas kvalitātes materiāliem, kas atbilst Eiropas normatīvo aktu prasībām;
3. Montāžas materiālus, kas nav paredzēti dotajā projektā montāžas firma izvēlas balstoties uz personīgo pieredzi;
4. Pults regulēšanu veic saskaņā ar instalācijas instrukciju.
Iekārtu savstarpējo slēgumu shēmu skatīt iekārtu ražotāja instalēšanas instrukcijā;
5. Projektu skatīt kopā ar pārējām būvprojekta sadaļām.
6. Apkopes režīma, aizsardzības nolūkos, no bīstamiem spriegumiem, kas var rasties uz elektroiekārtu korpusiem izolācijas bojājumu rezultātā, ir nepieciešama aparatūras korpusa zemēšana.
7. Pirms objekta nodošanas jāveic sistēmas pārbaudi un testēšanu darba un avārijas režīmā, sastādot aktu par sistēmas atbilstību atbilstoši LVS-EN 54-14:2019 prasībām.

Izmantoto dokumentu saraksts:

1. LBN 202-18 "Būvniecības ieceres dokumentācijas noformēšana";
2. LBN 201-15 "Būvju ugunsdrošība";
3. LVS-EN 54-14:2019 "Ugunsgrēka atklāšanas un ugunsgrēka trauksmes sistēmas";
4. MK noteikumi Nr. 238 "Ugunsdrošības noteikumi"
5. Ražotāju izdotās iekārtu instrukcijas.

DAĻAS VAI SADAĻAS RASĒJUMU SARAKSTS UN TO MARKAS

N.p.k	Nosaukums	Mērogs	Ras. Nr.
1.	Vispārīgie rādītāji	b/m	UATS-1.1
2.	UATS tīklu plāns	M 1:100	UATS-1.2
3.	UATS principiālā shēma un aprēķins	b/m	UATS-1.3
4.	Materiālu specifikācija un darbu apjoms	b/m	UATS-1.4

PIEŅEMTIE APZĪMĒJUMI:

	-proj. Konvenciālais UATS vadības panelis;
	-proj. Dūmu detektors;
	-proj. Manuālā trauksmes poga ar izolatoru;
	-proj. Trauksmes sirēna ar stroblampu IP67;
D-1.01	-proj. Dūmu detektora Nr.;
	-proj. Ugunsdrošs kabelis E30 1x2x0.8mm2;
	-proj. Ugunsdrošs kabelis E30 1x4x2x0.8mm2;

Būvniecības ierosinātājs:			
VAS "Latvijas gaisa satiksme" Muzeju iela 3, Lidosta "Rīga", Mārupes nov. LV-1053 Reģ.Nr.40003038621			
		Paraksts	Datums
Būvproj. vad.	Elita Stepanova		17.09.2019
UATS daļ. vad.	Vitālijs Ševčuks		17.09.2019
Izstrādāja	Velards Anaškins		17.09.2019

Objekts: **"GMC "Rīga" konteinera izbūve"**

Adrese: Ziemeļu iela 18, Lidosta "Rīga", Mārupes Nov., kad. apz. 80760020007

Lapas nosaukums: **EL daļas vispārīgie rādītāji**

Būvprojekta izstrādātājs:
SIA "BM Projekts"
Upesgrīvas iela 16,
Rīga, LV-1002,
Būvk.reģ.Nr.7008-RA2
Tālr.: +371 29762257

Līguma Nr.: 02/19/58/
Arhīva Nr.:
Mērogs: B.m.

Stadija	Marka	Ras. Nr.
BP	UATS	1.1

A3

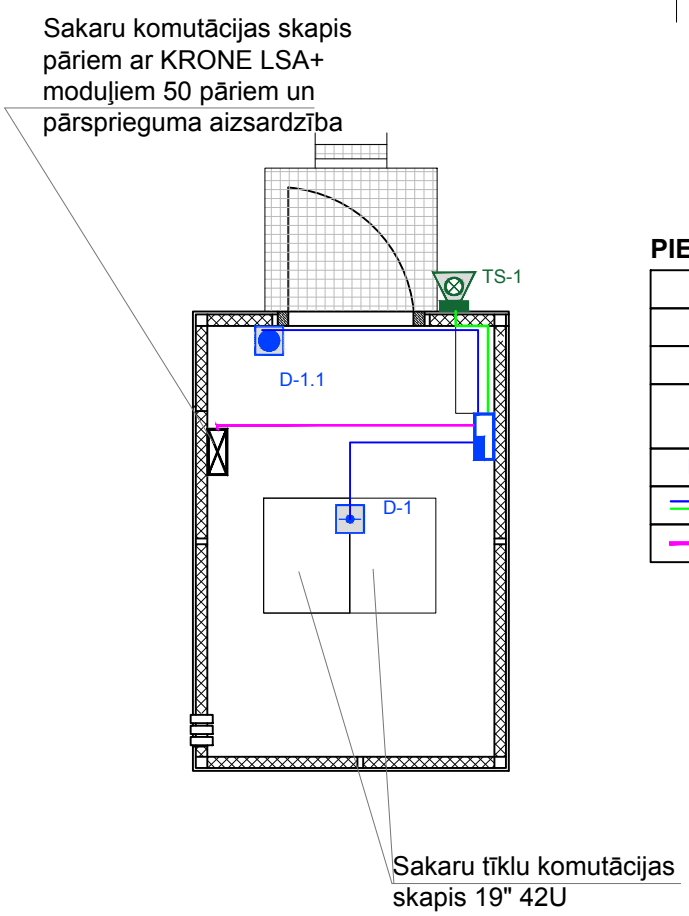

PIEŅEMTIE APZĪMĒJUMI:

	-proj. Konvenciālais UATS vadības panelis;
	-proj. Dūmu detektors;
	-proj. Manuālā trauksmes poga ar izolatoru;
	-proj. Trauksmes sirēna ar stroblampu IP67;
D-1.01	-proj. Dūmu detektora Nr.;
	-proj. Ugunsdrošs kabelis E30 1x2x0.8mm2;
	-proj. Ugunsdrošs kabelis E30 1x4x2x0.8mm2;

PIEZĪMES:

1. Kabeļu trases parādītas nosacīti un precizējamas pie montāžas, atbilstoši būvniecības situācijai;
2. Kabeļi montējami virs apmetuma. Vietās, kur kabeļu līnijas šķērso pārsegumus un sienas, kabeļi jāiegulda PVC caurulēs. Pēc cauruļu montāžas atvērumi jānoblīvē, blīvējuma ugunsdrošības pakāpei jāatbilst sienas vai pārseguma ugunsdrošības pakāpei;
3. Ugunsdrošības adrešu dūmu, siltuma detektorus stiprināt pie piekaramiem griestiem un, kur nepieciešams, uz griestiem virs piekaramiem griestiem, manuālos rokas signāldevējus stiprināt pie sienām ~1.5m augstumā;
4. Ugunsdrošības adrešu detektoru izvietojums precizējams pie darbu veikšanas, atbilstoši ēkas konstrukcijām un citām inženierkomunikācijām;
5. Pie adrešu moduļiem pieslēdzamo iekārtu kabeļu novietojumu būvniecības kompānija izvēlas pie izbūves ņemot vērā būvniecības situāciju un esošo inženierkomunikāciju novietojumu;
6. Kabeļu savienošana un atzarošana jāveic ar lodēšanas vai speciālu spaiļu palīdzību. UATS tīklu kabeļus pēc iespējas montēt atsevišķi no elektrotīklu kabeļiem;
7. Visi darbi izpildāmi ievērojot spēkā esošos normatīvos dokumentus un ražotāju izdotās instrukcijas;
8. Visas būvprojekta daļas skatīt kopā.

Būvniecības ierosinātājs: **VAS "Latvijas gaisa satiksme"** Muzeju iela 3, Lidosta "Rīga", Mārupes nov. LV-1053 Reģ.Nr.40003038621			
		Paraksts	Datums
UATS daļ. vad.	Vitālijs Ševčuks		17.09.2019
Izstrādāja	Velards Anaškins		17.09.2019

Objekts: **"GMC "Rīga" konteinera izbūve"**

Adrese: Ziemeļu iela 18, Lidosta "Rīga", Mārupes Nov., kad. apz. 80760020007

Lapas nosaukums: **UATS tīklu plāns**

Būvprojekta izstrādātājs:

SIA "BM Projekts"
Upesgrīvas iela 16,
Rīga, LV-1002,
Būvk.reģ.Nr.7008-RA2
Tālr.: +371 29762257

Līguma Nr.: 02/19/58/
Arhīva Nr.:
Mērogs: B.m.

Stadija	Marka	Ras. Nr.
BP	UATS	1.2

A4

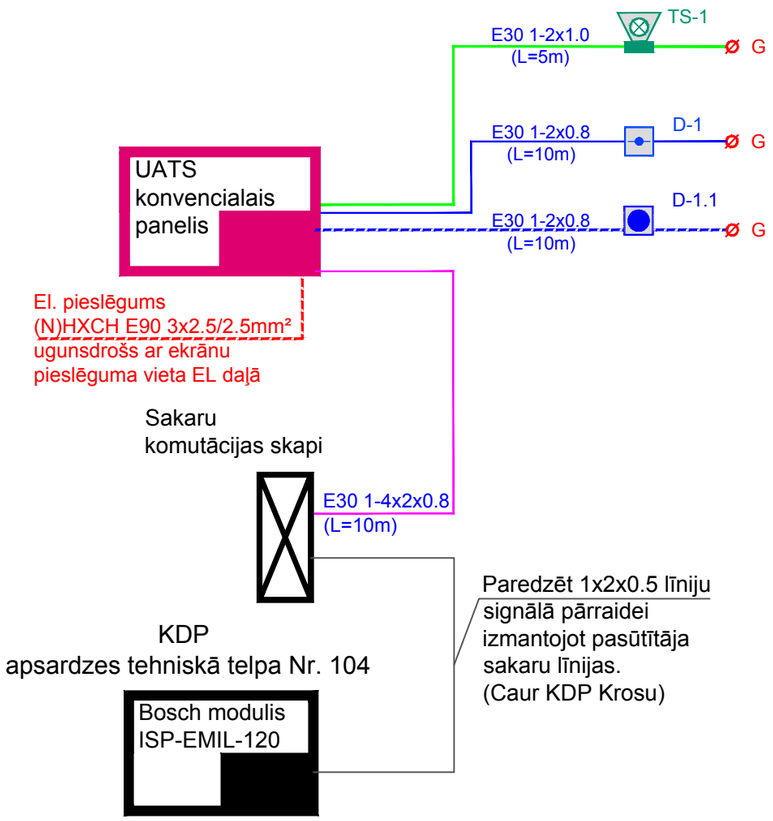

PIEŅEMTIE APZĪMĒJUMI:

	-proj. Konvenciālais UATS vadības panelis;
	-proj. Dūmu detektors;
	-proj. Manuālā trauksmes poga ar izolatoru;
	-proj. Trauksmes sirēna ar stroblampu IP67;
D-1.01	-proj. Dūmu detektora Nr.;
	-proj. Ugunsdrošs kabelis E30 1x2x0.8mm2;
	-proj. Ugunsdrošs kabelis E30 1x4x2x0.8mm2;

Akumulātora baterijas ietilpības aprēķins

Nr.	Iekārtas nosaukums	Patērējamā strāva (A)		Iekārtu skaits	Kopējais strāvas patēriņš I1 (A)	
		Gaidīšana	Trauksmes	gab.	Gaidīšana	Trauksmes
1	Ugunsdzēsības sistēmas kontroles iekārtas	0,065	0,105	1	0,07	0,11
2	Cilpu plāte	0,056	0,056	1	0,06	0,06
3	Detektori	0,0003	0,0007	1	0,00	0,00
4	Stāru detektori	0,0002	0,0009	0	0,00	0,00
5	Trauksmes poga	0,0004	0,0005	1	0,00	0,00
6	Trauksmes sirēna	0,0005	0,0265	1	0,00	0,03
7	Modulis	0,0006	0,0030	0	0,00	0,00
					0,12	0,19
	Gaidīšanas režīma laiks (stundas)			72,0	8,8	
	Trauksmes režīms (stundas)			0,50		0,09
	Lietošanas koeficients			1,25	11,00	0,12
	Baterijas kapacitāte (Ah)				11,12	

Ņemot vērā visu minēto, akumulatoru kapacitāte nedrīkst būt mazāka par aprēķināto lielumu
Izvēlamies akumulātoru 2x7 Ah

PIEZĪMES:

1. Kabeļu trases parādītas nosacīti un precizējamas pie montāžas, atbilstoši būvniecības situācijai;
2. Kabeļi montējami virs apmetuma. Vietās, kur kabeļu līnijas šķērso pārsegumus un sienas, kabeļi jāiegulda PVC caurulēs. Pēc cauruļu montāžas atvērumi jānoblīvē, blīvējuma ugunsdrošības pakāpei jāatbilst sienas vai pārseguma ugunsdrošības pakāpei;
3. Ugunsdrošības adrešu dūmu, siltuma detektorus stiprināt pie piekaramiem griestiem un, kur nepieciešams, uz griestiem virs piekaramiem griestiem, manuālos rokas signāldevējus stiprināt pie sienām ~1.5m augstumā;
4. Ugunsdrošības adrešu detektoru izvietojums precizējams pie darbu veikšanas, atbilstoši ēkas konstrukcijām un citām inženierkomunikācijām;
5. Pie adrešu moduļiem pieslēdzamo iekārtu kabeļu novietojumu būvniecības kompānija izvēlas pie izbūves ņemot vērā būvniecības situāciju un esošo inženierkomunikāciju novietojumu;
6. Kabeļu savienošana un atzarošana jāveic ar lodēšanas vai speciālu spaiļu palīdzību. UATS tīklu kabeļus pēc iespējas montēt atsevišķi no elektrotīklu kabeļiem;
7. Visi darbi izpildāmi ievērojot spēkā esošos normatīvos dokumentus un ražotāju izdotās instrukcijas;
8. Visas būvprojekta daļas skatīt kopā.

Būvniecības ierosinātājs:				Objekts:	Būvprojekta izstrādātājs:
VAS "Latvijas gaisa satiksme" Muzeju iela 3, Lidosta "Rīga", Mārupes nov. LV-1053 Reģ.Nr.40003038621				**"GMC "Rīga" konteinera izbūve"**	SIA "BM Projekts" Upesgrīvas iela 16, Rīga, LV-1002, Būvk.reģ.Nr.7008-RA2 Tālr.: +371 29762257
		Paraksts	Datums	Adrese: Ziemeļu iela 18, Lidosta "Rīga", Mārupes Nov., kad. apz. 80760020007	
UATS daļ. vad.	Vitālijs Ševčuks		17.09.2019	Lapas nosaukums:	Līguma Nr.: 02/19/58/ Arhīva Nr.: Mērogs: B.m.
Izstrādāja	Velards Anaškins		17.09.2019	**UATS principiālā shēma un aprēķins**	
					Stadija: BP; Marka: UATS; Ras. Nr.: 1.3

A3

MATERIĀLU SPECIFIKĀCIJA
Ugunsaizsardzības sistēma, UATS
(būvdarbu veids vai konstruktīvā elementa nosaukums)

Apjomi sastādīti, pamatojoties uz daļas rasējumiem.

Nr.	Materiāla nosaukums	Tips, marka	Mērv.	Daudz.	Piezīmes
	Automātiskās ugunsdrošības signalizācijas sistēma				
1	UATS kovencionālais kontroles panelis	Bentel J408	kpl	1	
2	Paplašinājum Modulis LSN	Bosch ISP-EMIL-120	gb	1	
3	Akumulatoru baterijas	12V 7 Ah	gb	2	
4	Konvencionālais dūmu/siltuma detektors ar pamatni	FD8060	gb	1	
5	Konvencionālā rokas trauksmes poga ar pamatni	FP3/RD	gb	1	
6	Trauksmes ārēja sirēna ar pamatni un sarkanu stroblampu IP65	CWSS-RB-W7	gb	1	
7	Ugunsdrošs ekranēts kabelis E30	1x2x0.8	m	15	
8	Ugunsdrošs ekranēts kabelis E30	1x2x1.0	m	5	
9	Ugunsdrošs ekranēts kabelis E30	1-4x2x0.8	m	20	
10	Ugunsdrošs ekranēts kabelis E90	3x2.5	m	10	
11	Detektoru, pogu, iekārtu marķējums		gb	3	
12	Ugunsdrošās putas, blīvējums		kpl	1	
13	Montāžas palīgmateriāli E30 (skavas E30, stiprinājumi E30, kabeļu apdare E30...)	100gb/iepak	kpl	1	

Darbu apjoms
Ugunsaizsardzības sistēma, UATS
(būvdarbu veids vai konstruktīvā elementa nosaukums)

Apjomi sastādīti, pamatojoties uz daļas rasējumiem.

Nr.	Darba nosaukums	Mērv.	Daudz.	Piezīmes
	Automātiskās ugunsdrošības signalizācijas sistēma			
1	UATS paneļa montāža	kpl	1	
2	Bosch modula montāža un saslēgšana	gb	1	
3	Dūmu/siltuma detektora, trauksmes pogas, trauksmes sirēnas montāža, marķēšama	gb	3	
4	Kabeļu montāža	m	50	
5	Objekta izvadu noblīvēšana ar ugunsdrošo blīvējumu/putām un hermētiķi	obj.	1	
6	Sistēmas programmēšana , konfigurēšana , testēšana	obj.	1	
7	Nodošanas dokumentācijas sagatavošana	kpl	1	

Būvniecības ierosinātājs:

VAS "Latvijas gaisa satiksme"
Muzeju iela 3, Lidosta "Rīga", Mārupes nov. LV-1053
Reģ.Nr.40003038621

		Paraksts	Datums
UATS daļ. vad.	Vitālijs Ševčuks		17.09.2019
Izstrādāja	Velards Anaškins		17.09.2019

Objekts:

"GMC "Rīga" konteinera izbūve"

Adrese:
Ziemeļu iela 18, Lidosta "Rīga", Mārupes Nov., kad. apz. 80760020007

Lapas nosaukums:

Materiālu specifikācija un darbu apjoms

Būvprojekta izstrādātājs:

SIA "BM Projekts"
Upesgrīvas iela 16,
Rīga, LV-1002,
Būvk.reģ.Nr.7008-RA2
Tālr.: +371 29762257

Līguma Nr.: 02/19/58/
Arhīva Nr.:
Mērogs: B.m.

Stadija	Marka	Ras. Nr.
BP	UATS	1.4

A4

ELEKTROAPGĀDE (ĀRĒJĀ)
ELT

SKAIDROJOŠS APRAKSTS

Projekts: "GMC "Rīga" konteinera izbūve, Ziemeļu iela 18, Lidosta "Rīga", Mārupes Nov., kad. apz. 80760020007 ", izstrādāts pamatojoties uz pasūtītāja doto projektēšanas uzdevumu ņemot vērā spēkā esošos normatīvos dokumentus, kā arī citu inženierkomunikāciju projektētāju sniegto informāciju.

Projekta ELT sadaļā tiek risināta teritorijas elektroapgādes, zibensaizsardzības zemējuma kontūra izbūve.

Elektroapgādes tīkli:

1. Projekta ietvaros tiek paredzēts elektroapgāde proj. konteinerim pieslēdzoties pie esošās S-1 sadalnes (DG konteinerī), paredzot izvietot jaunu sadalni proj. konteinerī. Jaunās sadalnes S-3 un SS-UPS vietu precizēt buvniecibas laikā saskaņojot ar pasūtītāju, paredzot montēt uz sienas 1.40m no grīdas līmeņa.
2. Kabeļlīniju paredzēts ievietot Ø75mm 750N aizsargcaurulē. Šķērsojumā vietās ar citam komunikācijām, ievērot minimālo vertikālo attālumu 0,25m.
3. Paredzēts izbūvēt kabeļu trepju sistēmu ar aizsargvāku no projektējamā konteinera līdz antenai. Kabeļu trepes montēs pie esoša torņa konstrukcijas.
4. Būvdarbu laikā ievērot pazemes un virszemes inženierkomunikāciju aizsardzības prasībās, nepieciešamības gadījumā paredzēt to papildus aizsardzību;
5. Pēc darbu pabeigšanas sakārtot montāžas darbiem izmantoto teritoriju, atjaunot zālāju, brauktuvju cietos segumus.
6. Pirms būvdarbu uzsākšanas būvuzņēmējam jāizņem jaunākie izpilduzmērījumi no visiem inženierkomunikāciju turētājiem;

Zibensaizsardzības sistēma, zemējuma kontūrs:

1. Ēku zibensaizsardzības sistēma izstrādāta saskaņā ar LBN 201-15 "Būvju ugunsdrošība" 9. nodaļas "Zibensaizsardzība" prasībām, saskaņā ar LBN 261-15 "Ēku iekšējo elektroinstalāciju izbūve" un LVS-EN 62305;
2. Ēkai uzstādīta zibensaizsardzības sistēma, kas atbilst III aizsardzības klasei. Uz objekta jumta uzstādīt sietveida uztvērējietaisi, ar tam paredzētajiem stiprinājumiem.
3. Ēkai paredzēts izbūvēt zemējuma kontūru 0.7m dziļumā. Izvietojot zemējuma kontūru paredzēt izvadus no zemes virskārtas perspektīvajiem pieslēgumiem funkcionālajam zemējumam un zibensaizsardzības tīklam.
4. Proj. zemējuma kontūrs paredzēts saslēgt ar esošo zemējuma kontūru.
5. Pēc zemējuma kontūra izbūves jāveic kontrolmērījumus līdz pretestības mērījums sasniedz Rz<4Ω. Nepieciešam"ibas gadījumā paredzēt papildus elektrodus.
6. Zemējuma kontūru savienot ar potenciālizlīdzinošo kopni, pašpateriņa sadalnes
7. Visas elektrosadalnes, ventilācijas sistēmas iekārtas, caurules, ūdensvadus, kabeļu trepes utml... , kas bojājumu gadījumā var nokļūt zem sprieguma jāsazemē izmantojot daudzdzīslu kabeļus vai atsevišķu zemējuma kabeli 1x16, apjomu precizēt pie izbūves.
8. Pirms ieejas konteinerā uzstādīt potenciāla izlīdzinošo kopni (1809A OBO) +DXE-UE-2p kabeļu zemēšanai.

Vispārīgie norādījumi:

1. Visi montāžas darbi jāveic saskaņā ar spēkā esošiem pašvaldību un Latvijas Valsts izdotajiem būvniecības normatīviem, Eiropas normatīviem (EN), tiem Eiropas standartiem, kuriem ir Latvijas standartu statuss (LVS EN), kā arī Pasūtītāja norādījumiemun ražotāju izdotās instrukcijas;
2. Visus projektā paredzētos materiālus iespējams aizstāt ar ekvivalentiem, tādas pašas kvalitātes un specifikācijas un dizaina materiāliem, kas atbilst Eiropas normatīvo aktu prasībām;
3. Visus projektā paredzētos materiālus iespējams aizstāt ar ekvivalentiem, tādas pašas kvalitātes un specifikācijas un dizaina materiāliem, kas atbilst Eiropas normatīvo aktu prasībām;
4. Pirms projekta realizācijas būvniecības organizācijai novērtēt materiālu specifikāciju un darbu apjomus, nepieciešamības gadījumā tos rediģēt un saskaņot ar pasūtītāju;
5. Objektā drīkst pielietot tikai ES sertificētus materiālus. Visām iekārtām jānodrošina lietošanas instrukcijas valsts valodā.
6. Uzņēmumam, kurš slēgs līgumu par zibensaizsardzības izbūvi, jāpiedāvā pilns darbu un materiālu komplekts, kas nepieciešams sistēmas izbūvei.
7. Materiālus un montāžas izstrādājumus, kas nav paredzēti dotajā projektā, jāparedz montāžas organizācijai, ņemot vērā iepriekšējo darba pieredzi.
8. Projektā paredzēto aparatūras iekārtu marku un tipu var aizvietot ar analogu izstrādājumu. Visas iekārtas pirms pasūtīšanas saskaņot ar Pasūtītāju. Šī projekta risinājumi var tikt precizēti pēc Pasūtītāja vai autora norādījumiem.
9. Projektu skatīt kopā ar pārējām būvprojekta sadaļām.
10. Pēc darbu pabeigšanas sakārtot montāžas darbiem izmantoto teritoriju, atjaunot zālāju, brauktuvju un gājēju ietvju cietos segumus.

Izmantoto Dokumenti Saraksts:

1. LBN 202-18 "Būvniecības ieceres dokumentācijas noformēšana";
2. LBN 201-15 "Būvju ugunsdrošība";
3. LBN 008-14 "Inženiertīklu izvietojums";
4. LVS EN 12464-1 "Gaisma un apgaismojums";
5. LVS-EN 62305-3 "Zibensaizsardzība";
6. LVS-EN 50310:2016 "Potenciālu izlīdzināšana un zemēšana ēkās ar informācijas tehnoloģijas iekārtām"
7. LVS-60598-1:2015 "Gaismekļi";
8. LEK-049, LEK-082, LEK-129;
9. "DRAKA" produktu katalogs;
10. "DEHN" produktu katalogs;
11. Ražotāju izdotās iekārtu instrukcijas.

DAĻAS RASĒJUMU SARAKSTS UN TO MARKAS

N.p.k	Nosaukums	Mērogs	Ras. Nr.
1.	ELT daļas vispārīgie rādītāji		ELT-1
2.	Plāns ar ELT tīklu un zibensaizsardzības kontūru	M 1:200	ELT-2
3.	Elektroapgādes kabeļa ievads konteinerī		ELT-3
4.	Zemejuma tīkls un potenciāla izlīdzinošo kopņu izvietojums		ELT-4
5.	S-1 sadalnes principiālā shēma		ELT-5
6.	Materiālu specifikācija ELT		ELT-6
7.	Materiālu specifikācija ELT_ZA		ELT-7

Pieņemtie apzīmējumi

	Projekt. Sadalne
	Esoša sadalne
W1	Projekt. 0.4/0.23kV elektroapgādes kabelis
Z	Projekt. plakandzelzs 30x3.5mm;
	Projekt. Potenciāla izlīdzinošā kopne
	Projekt. zemējuma elektrods, d=20, L=2x1500;
	Projekt. savienojuma multiklemme;
	Projekt. kabeļtrepe ar vāku

Būvniecības ierosinātājs:				Objekts:	Būvprojekta izstrādātājs:
VAS "Latvijas gaisa satiksme" Muzeju iela 3, Lidosta "Rīga", Mārupes nov. LV-1053 Reģ.Nr.40003038621				**"GMC "Rīga" konteinera izbūve"**	SIA "BM Projekts" Upesgrīvas iela 16, Rīga, LV-1002, Būvk.reģ.Nr.7008-RA2 Tālr.: +371 29762257
		Paraksts	Datums	Adrese: Ziemeļu iela 18, Lidosta "Rīga", Mārupes Nov., kad. apz. 80760020007	
Būvproj. vad.	Deniss Mišeņins		17.09.2019		
ELT daļ. vad.	Vitālijs Ševčuks		17.09.2019	Lapas nosaukums:	Līguma Nr.: 02/19/58/ Arhīva Nr.: Mērogs: B.m.
Izstrādāja	Velards Anaškins		17.09.2019	ELT vispārīgie rādītāji	
					Stadija / Marka / Ras. Nr.: BP / ELT / 1

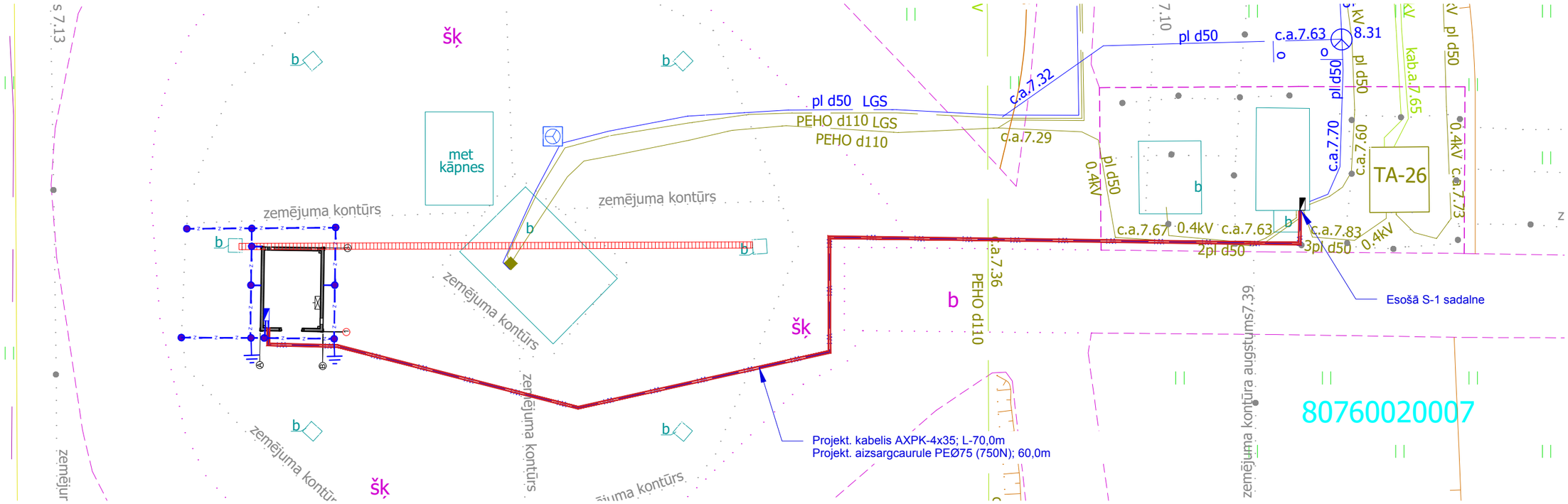

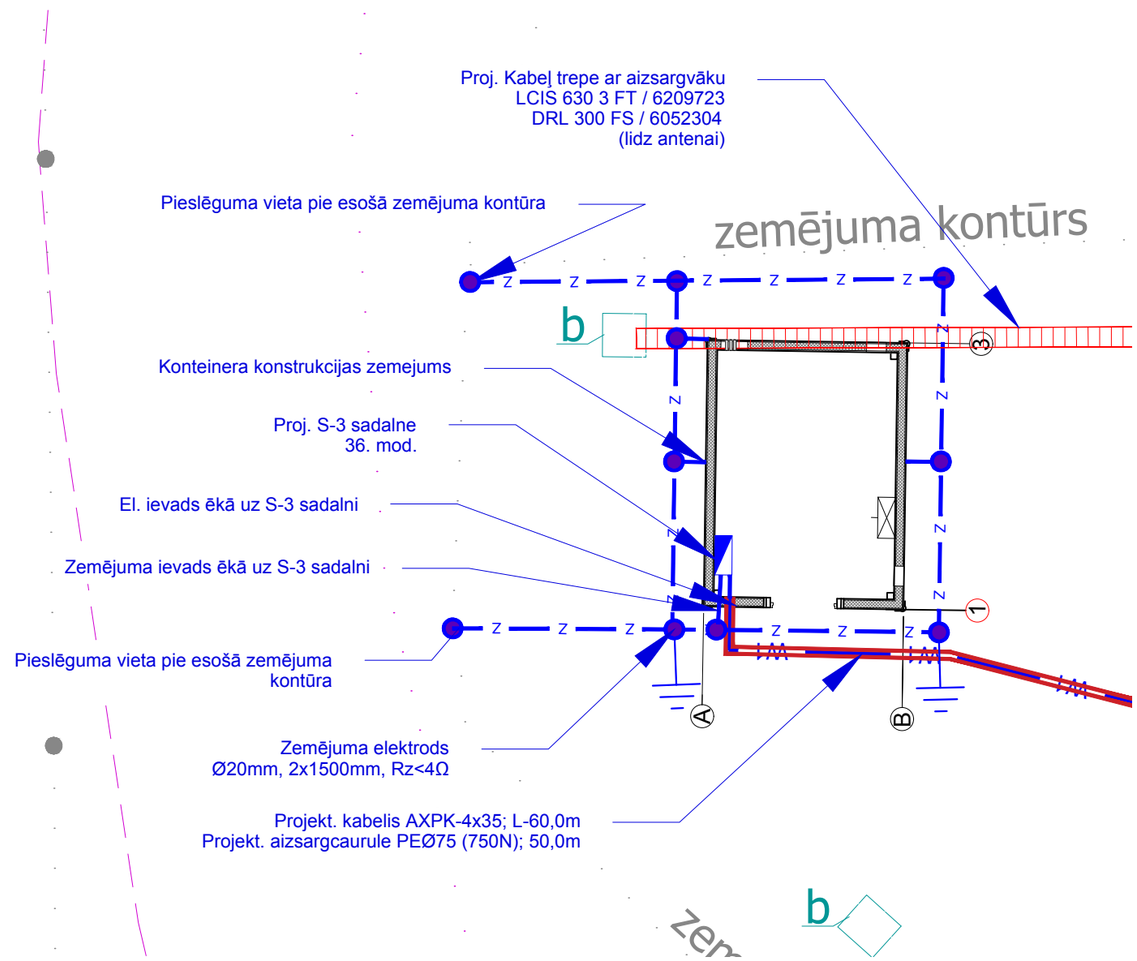

Pieņemtie apzīmējumi

	Projekt. Sadalne
	Esoša sadalne
W1	Projekt. 0.4/0.23kV elektroapgādes kabelis
Z	Projekt. plakandzelzs 30x3.5mm;
	Projekt. Potenciāla izlīdzinošā kopne
	Projekt. zemējuma elektrods, d=20, L=2x1500;
	Projekt. savienojuma multiklemme;
	Projekt. kabeļtrepe ar vāku

PIEZĪMES:

1. Kabeli guldīt 0,7m dziļumā zaļā zonā un 1,0m dziļumā zem brauktuves. Šķērsojuma vietās ar citam komunikācijām, ievērot minimālo vertikālo attālumu 0,25m.
2. Pēc darbu pabeigšanas sakārtot montāžas darbiem izmantoto teritoriju, atjaunot zāliena, brauktuvju cietos segumus.
*3. Pirms būvdarbu uzsākšanas būvuzņēmējam jāizņem jaunākie izpilduzmērījumi no **visiem** inženierkomunikāciju turētājiem;*
4. Būvdarbu laikā ievērot pazemes un virszemes inženierkomunikāciju aizsardzības prasībās, nepieciešamības gadījumā paredzēt to papildus aizsardzību;

Būvniecības ierosinātājs: **VAS "Latvijas gaisa satiksme"** Muzeju iela 3, Lidosta "Rīga", Mārupes nov. LV-1053 Reģ.Nr.40003038621				Objekts: **"GMC "Rīga" konteinera izbūve"**	Būvprojekta izstrādātājs: SIA "BM Projekts" Upesgrīvas iela 16, Rīga, LV-1002, Būvk.reģ.Nr.7008-RA2 Tālr.: +371 29762257
		Paraksts	Datums	Adrese: Ziemeļu iela 18, Lidosta "Rīga", Mārupes Nov., kad. apz. 80760020007	
ELT daļ. vad.	Vitālijs Ševčuks		17.09.2019	Lapas nosaukums: Plāns ar ELT tīklu un zibensaizsardzības kontūru	Līguma Nr.: 02/19/58/ Arhīva Nr.: Mērogs: 1:200
Izstrādāja	Velards Anaškins		17.09.2019		Stadija: BP; Marka: ELT; Ras. Nr.: 2

Fasāde asīs 1-2; M 1:50

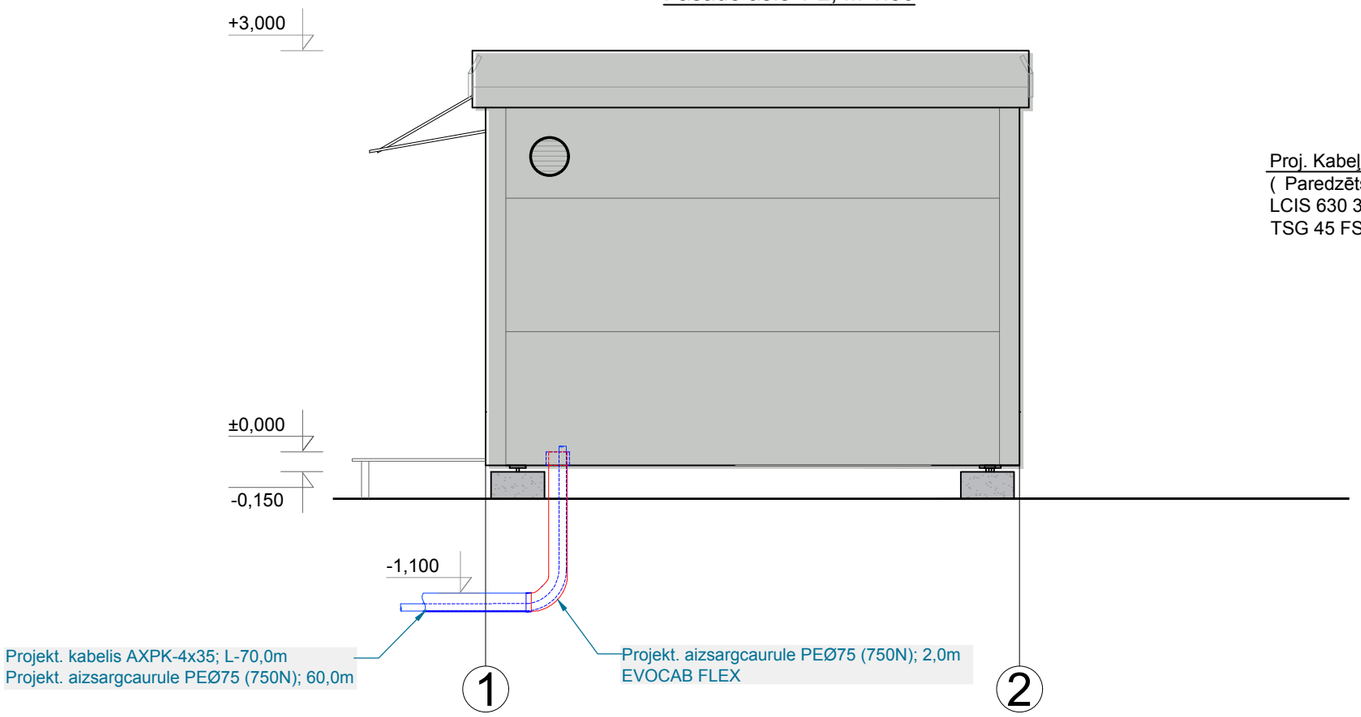

Griezums A-A; M 1:50

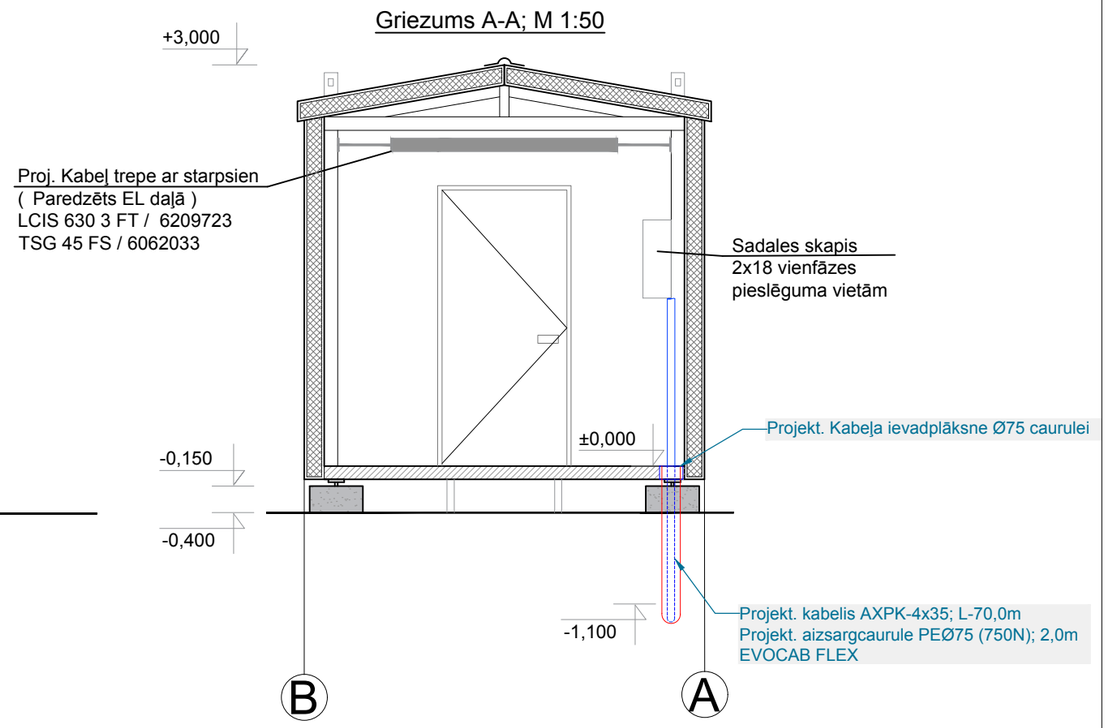

Plāns; M 1:50

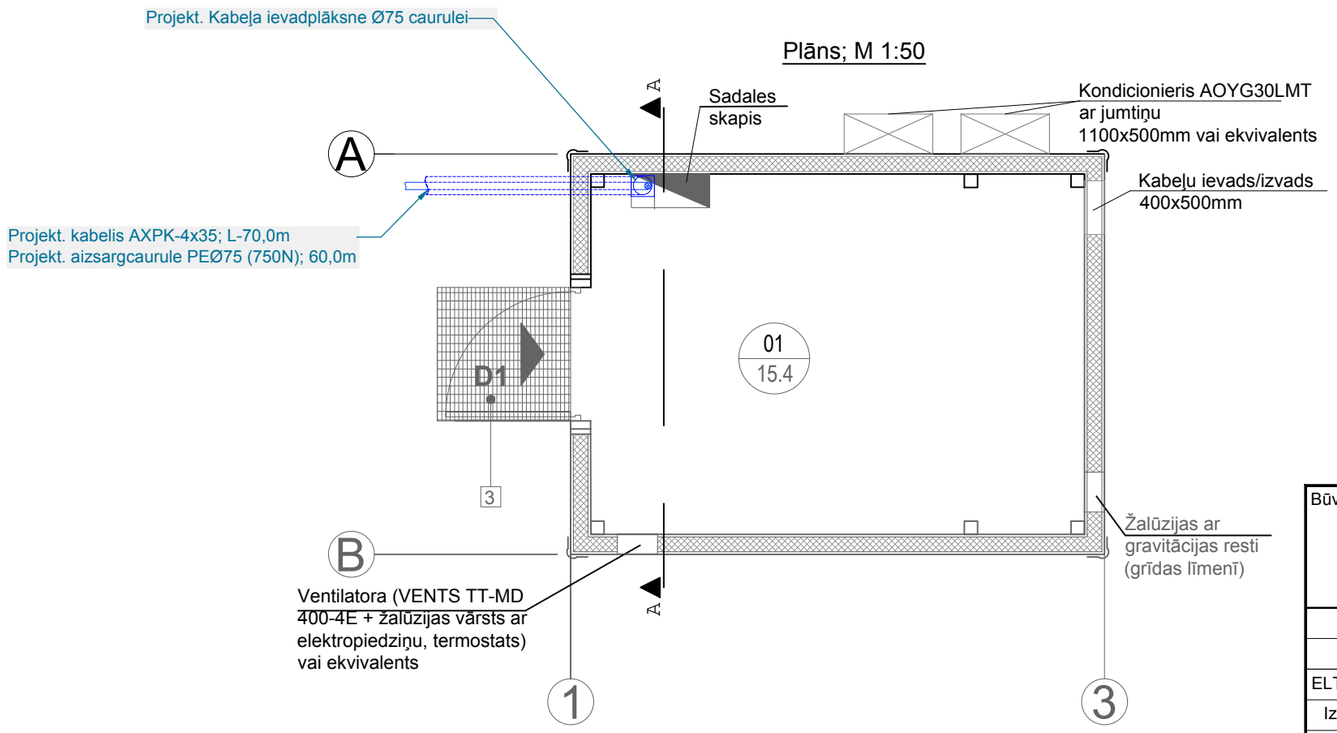

PIEZĪMES:

1. Kabeli guldīt 0,7m dziļumā zaļā zonā un 1,0m dziļumā zem brauktuves. Šķērsojuma vietās ar citam komunikācijām, ievērot minimālo vertikālo attālumu 0,25m.
2. Pēc darbu pabeigšanas sakārtot montāžas darbiem izmantoto teritoriju, atjaunot zāliena, brauktuvju cietos segumus.
*3. Pirms būvdarbu uzsākšanas būvuzņēmējam jāizņem jaunākie izpilduzmērījumi no **visiem** inženierkomunikāciju turētājiem;*
4. Būvdarbu laikā ievērot pazemes un virszemes inženierkomunikāciju aizsardzības prasībās, nepieciešamības gadījumā paredzēt to papildus aizsardzību;

Būvniecības ierosinātājs: **VAS "Latvijas gaisa satiksme"** Muzeju iela 3, Lidosta "Rīga", Mārupes nov. LV-1053 Reģ.Nr.40003038621				Objekts: **"GMC "Rīga" konteinera izbūve"**	Būvprojekta izstrādātājs: SIA "BM Projekts" Upesgrīvas iela 16, Rīga, LV-1002, Būvk.reģ.Nr.7008-RA2 Tālr.: +371 29762257	
		Paraksts	Datums	Adrese: Ziemeļu iela 18, Lidosta "Rīga", Mārupes Nov., kad. apz. 80760020007		
ELT daļ. vad.	Vitālijs Ševčuks		17.09.2019	Lapas nosaukums: Elektroapgādes kabeļa ievads konteinerī	Līguma Nr.: 02/19/58/ Arhīva Nr.: Mērogs: B.m.	
Izstrādāja	Velards Anaškins		17.09.2019		Stadija: BP	Marka: ELT / Ras. Nr.: 3

Horizontālais kab. trepes stiprinājums pie sijas.

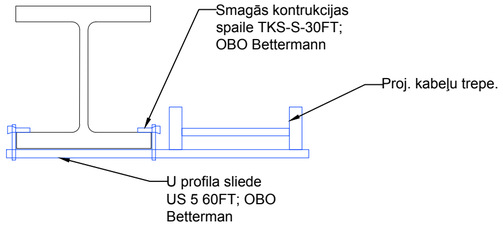

Vertikālais kab. trepes stiprinājums pie sijas.

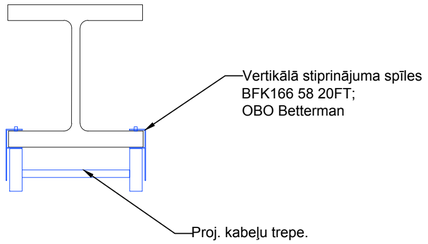

Augšskats

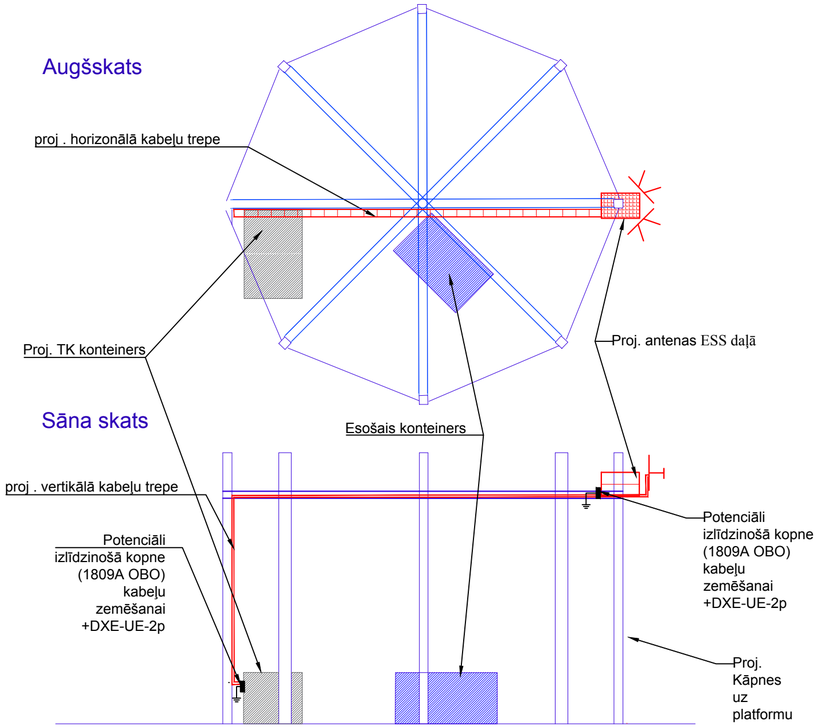

Sāna skats

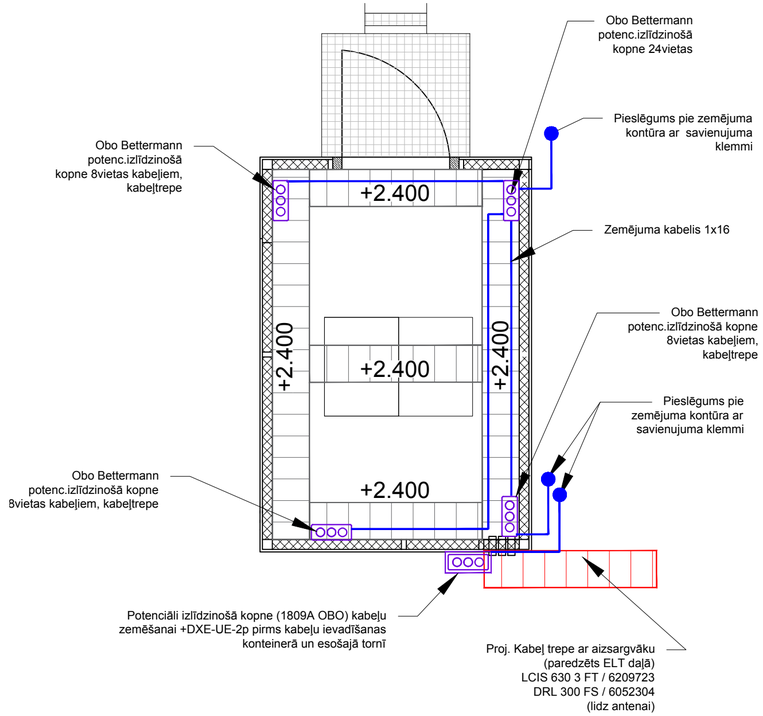

Būvniecības ierosinātājs:				Objekts:	Būvprojekta izstrādātājs:
VAS "Latvijas gaisa satiksme" Muzeju iela 3, Lidosta "Rīga", Mārupes nov. LV-1053 Reģ.Nr.40003038621				**"GMC "Rīga" konteinera izbūve"**	SIA "BM Projekts" Upesgrīvas iela 16, Rīga, LV-1002, Būvk.reģ.Nr.7008-RA2 Tālr.: +371 29762257
		Paraksts	Datums	Adrese: Ziemeļu iela 18, Lidosta "Rīga", Mārupes Nov., kad. apz. 80760020007	
ELT daļ. vad.	Vitālijs Ševčuks		17.09.2019	Lapas nosaukums: Zemejuma tīkls un potenciāla izlīdzinošo kopņu izvietojums	Līguma Nr.: 02/19/58/ Arhīva Nr.: Mērogs: B.m.
Izstrādāja	Velards Anaškins		17.09.2019		
					Stadija: BP; Marka: ELT; Ras. Nr.: 4

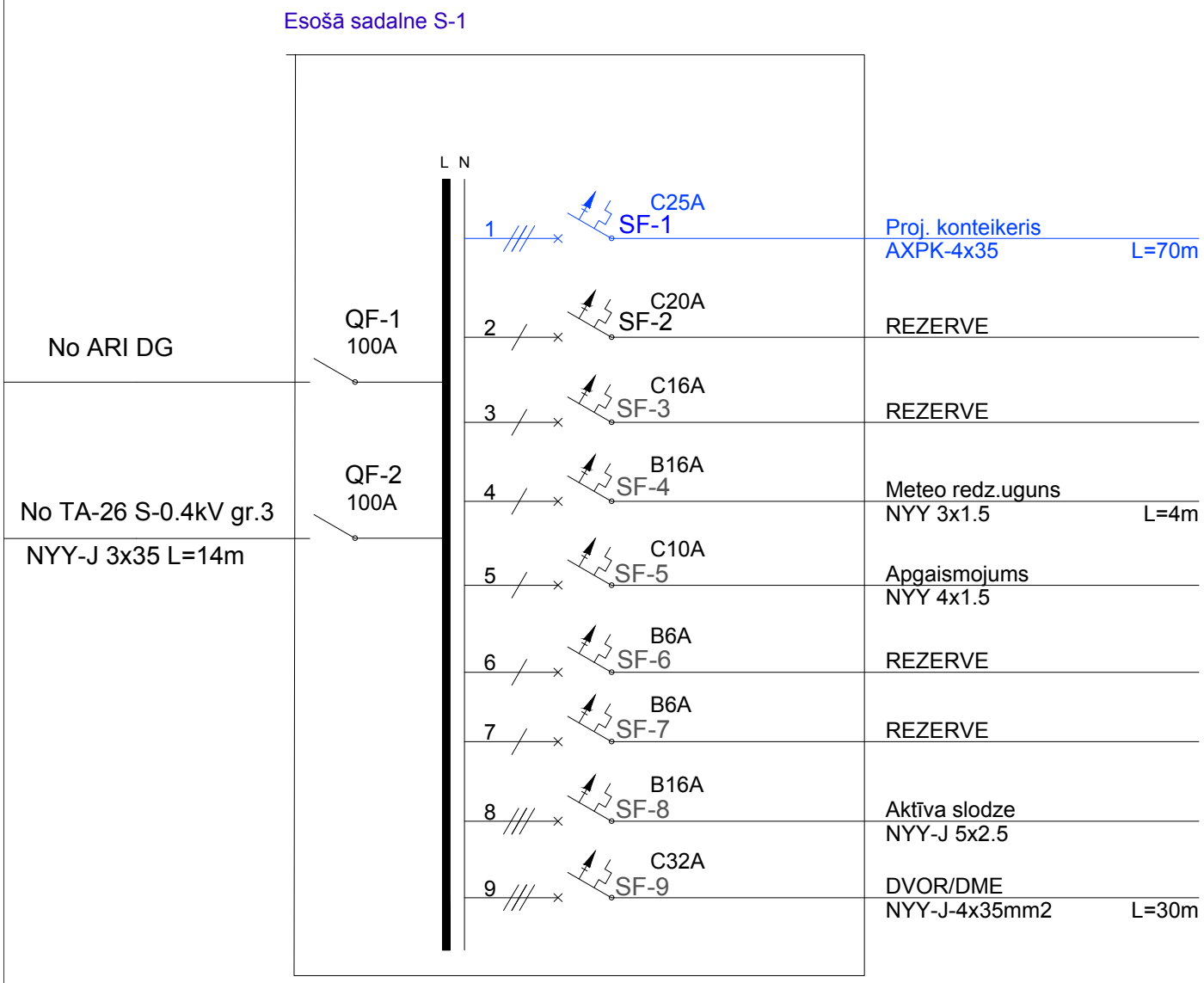

Būvniecības ierosinātājs:				Objekts:	Būvprojekta izstrādātājs:
VAS "Latvijas gaisa satiksme" Muzeju iela 3, Lidosta "Rīga", Mārupes nov. LV-1053 Reģ.Nr.40003038621				**"GMC "Rīga" konteinera izbūve"**	SIA "BM Projekts" Upesgrīvas iela 16, Rīga, LV-1002, Būvk.reģ.Nr.7008-RA2 Tālr.: +371 29762257
		Paraksts	Datums	Adrese: Ziemeļu iela 18, Lidosta "Rīga", Mārupes Nov., kad. apz. 80760020007	
ELT daļ. vad.	Vitālijs Ševčuks		17.09.2019	Lapas nosaukums:	Līguma Nr.: 02/19/58/ Arhīva Nr.: Mērogs: B.m.
Izstrādāja	Velards Anaškins		17.09.2019	Esošās sadalnes S-1 principiālā shēma	
					Stadija: BP; Marka: ELT; Ras. Nr.: 5

MATERIĀLU SPECIFIKĀCIJA

ELEKTROAPGĀDE, ĀRĒJIE TĪKLI - ELT

(būvdarbu veids vai konstruktīvā elementa nosaukums)

Apjomi sastādīti, pamatojoties uz daļas rasējumiem.

Nr.p.k	Materiāla nosaukums	Mērv.	Daudz.	Piezīmes
1	Kabelis AXPK 4x35	m	70	DRAKA
2	Brīdinājuma lenta b=80mm	m	60	EVOPIPES
3	Aizsargcaurule 750N EVOCAB 75	m	60	EVOPIPES
4	Aizsargcaurule PEø75 (750N); EVOCAB FLEX	m	2	EVOPIPES
5	Kabeļu trepe, LCIS 630 3 FT (6209723) k/cink	m	40	
6	Kabeļu trepes aizsargvāks DRL 300 FS / 6052304	m	40	
7	Kabeļu trepes visi nepieciešamie montāžas materiāli	kpl.	1	
8	Kabeļa gala apdare STKO4.27	gb.	2	
9	Kabeļa spailes 35mm2	gb.	6	
10	Kabeļu termināls	gb.	2	
11	Metāla tipa sadalne (stiprināt uz sienas) 36 mod. IP44,	kpl.	1	ABB
12	Sadalne 24 mod.	kpl.	1	ABB
13	Sadalnes montāžas materiāli	kpl.	2	ABB
14	Hermētiķis , montāžas putas	gb.	2	
15	Sadalnes zemējums	kpl.	1	
16	Kabeļa marķējums	kpl.	1	
17	Smalkā smilts	m3	6	

Materiālu un izstrādājumu markas specifikācijā uzrādītas kā kvalitātes raksturojums. Tos iespējams aizvietot ar citiem Latvijā vai ES sertificētiem materiāliem, kuru tehniskie parametri un īpašības nav sliktākas par projektā pieņemtajiem.

Ja pretendents aizvieto tehniskajā specifikācijā norādītos materiālus ar ekvivalentiem, viņam piedāvājuma tāmēs jānorāda šie materiāli un ar ražotāja dokumentāciju vai kompetentas institūcijas izsniegtu apliecinājumu par pārbaudes rezultātiem jāpierāda, ka piedāvājums ir ekvivalents un apmierina pasūtītāja prasības.

Būvdarbu veicējam ievērtēt būvniecības kalendāro laika periodu, un paredzēt papildus darbus, kas var rasties būvniecībai nelabvēlīgu laika apstākļu dēļ (sasaluma periods, virsūdeņu pieplūšana u.c.).

DARBU APJOMS

ELEKTROAPGĀDE, ĀRĒJIE TĪKLI - ELT

(būvdarbu veids vai konstruktīvā elementa nosaukums)

Apjomi sastādīti, pamatojoties uz daļas rasējumiem.

Nr.	Darba nosaukums	Mērv.	Daudz.	Piezīmes
1	Tranšejas rakšana, aizbēršana ar blietēšanu	m	60	
2	Esošo komunikāciju atšurfēšana, aizbēršana ar blietēšanu	m	10	
3	Kabeļu aizsargcaurules ieguldīšana gatavā tranšejā	m	60	
4	Kabeļa ievēršana aizsargcaurulē	m	62	
5	Konteinera kabeļa ievadada darbi, urbšana, caurules uzstādīšana, cauruma apdare ar hermēķi vai montāžas putām	obj.	1	
6	Kabeļu trepes ar aizsargvāku montāža	m	40	
7	Brīdinājuma lentas uzklāšana	m	60	
8	Kabeļa gala apdares montāža	gb.	2	
9	Trases nospraušana	m	60	
10	Sadalnes montāža	kpl	2	
11	Sadalnes zemējuma montāža	kpl	1	
12	Ģeodēziskā kontrolkartēšana	m	60	
13	Zaliena, seguma atjaunošana visā darba joslas platumā atbilstoši esošajām vertikālajām atzīmēm, uzberot 150mm biezu augu zemes kārtu, sablīvējot un iesējot zālienu, trīs dienu laikā pēc rakšanas darbu pabeigšanas	m2	30	
14	Rakšanas atļaujas saņemšanas	obj.	1	
15	Liekās grunts aizvēšana uz pasūtītāja atbērtni	m3	6	
16	Nodošanas dokumentācijas sagatavošana	kpl	1	

Būvniecības ierosinātājs: **VAS "Latvijas gaisa satiksme"** Muzeju iela 3, Lidosta "Rīga", Mārupes nov. LV-1053 Reģ.Nr.40003038621			
		Paraksts	Datums
ELT daļ. vad.	Vitālijs Ševčuks		17.09.2019
Izstrādāja	Velards Anaškins		17.09.2019

Objekts: **"GMC "Rīga" konteinera izbūve"**

Adrese: Ziemeļu iela 18, Lidosta "Rīga", Mārupes Nov., kad. apz. 80760020007

Lapas nosaukums: Materiālu specifikācija ELT

Būvprojekta izstrādātājs:

SIA "BM Projekts"
Upesgrīvas iela 16,
Rīga, LV-1002,
Būvk.reģ.Nr.7008-RA2
Tālr.: +371 29762257

Līguma Nr.: 02/19/58/
Arhīva Nr.:
Mērogs: B.m.

Stadija	Marka	Ras. Nr.
BP	ELT	6

MATERIĀLU SPECIFIKĀCIJA
Zibensaizsardzības Kontūrs - ELT_ZA

(būvdarbu veids vai konstruktīvā elementa nosaukums)

Apjomi sastādīti, pamatojoties uz daļas rasējumiem.

Nr.	Darba nosaukums	Mērv.	Daudz.	Piezīmes
1	Izolēts zemējuma izvads Ø10 L=2000	gb	1	
2	Pieslēgumspaile pie zem. stieņa 30x3,5/Ø20	gb	4	
3	Cinkota tērauda plakandzelzs lenta Z300 30x3,5	m	30	
4	Cinkota tērauda savienojuma klemme lentēm (50.gab)	kpl	1	
6	Zemējuma elektrods, tips AØ20/1500	gb	4	
7	Pretkorozījas lenta 50mm	m	30	
8	Zemējuma kabeli 1x16,	m	30	
9	Potenciālu izlīdzināšanas kopne (24 vietam)	kpl	1	
10	Potenciālu izlīdzināšanas kopne (8 vietam)	kpl	3	
11	Potenciāli izlīdzinošā kopne (1809A OBO) +DXE-UE-2p	kpl	2	
12	Informatīva rakstura plāksne ar stiprinājumiem	gb	1	

Projektā neiekļautos papildarbus būvniecības kompānijai veikt balstoties uz savu personīgo pieredzi.

Projektā izmantotos materiālus un iekārtas iespējams aizstāt ar analogiem tādas pašas kvalitātes, dizaina materiāliem ņemot vērā iekārtu un materiālu specifiskās īpašības;

Materiālu komplektāciju veikt atbilstoši izstrādātājam projektam un ražotāju izdotajām instrukcijām.

DARBU APJOMS
Zibensaizsardzības Kontūrs - ELT_ZA

(būvdarbu veids vai konstruktīvā elementa nosaukums)

Apjomi sastādīti, pamatojoties uz daļas rasējumiem.

Nr.	Darba nosaukums	Mērv.	Daudz.	Piezīmes
1	Trases nospraušana	m	30	
2	Tranšejas rakšana, aizbēršana ar blietēšanu	m	30	
3	Zemējuma kontūra izbūve, ieskaitot visus nepieciešamos darbus un materiālus	m	30	
4	Zemējuma elektroda iedzīšana zemē, ieskaitot visus nepieciešamos darbus un materiālus	gb	4	
5	Antikorozījas lentas uzklāšana, ieskaitot visus nepieciešamos darbus un materiālus	m	30	
6	Poteinciālu izlīdzināšanas kopnes montāža, ieskaitot visus nepieciešamos darbus un materiālus	gb	6	
7	Informatīvas (brīdinājuma) plāksnes montāža	gb	1	
8	Mitrumnecaurlaidīga viela (silicijorganiska kaučuka vai bitumena)	kg	1	
9	Kontrolmērijumu veikšana	kpl	1	
10	Zāliena, seguma (betons, brūģis, asfaltbetons...) atjaunošana (h=200mm), ar apakškārtas blietēšanu un materiāla nomaiņu	m2	15	
11	Rakšanas atļaujas saņemšana konkrētajam objektam	obj.	1	

Projektā neiekļautos papildarbus būvniecības kompānijai veikt balstoties uz savu personīgo pieredzi.

Projektā izmantotos materiālus un iekārtas iespējams aizstāt ar analogiem tādas pašas kvalitātes, dizaina materiāliem ņemot vērā iekārtu un materiālu specifiskās īpašības;

Materiālu komplektāciju veikt atbilstoši izstrādātājam projektam un ražotāju izdotajām instrukcijām.

Būvniecības ierosinātājs:				Objekts:	Būvprojekta izstrādātājs:
VAS "Latvijas gaisa satiksme" Muzeju iela 3, Lidosta "Rīga", Mārupes nov. LV-1053 Reģ.Nr.40003038621				**"GMC "Rīga" konteinera izbūve"**	SIA "BM Projekts" Upesgrīvas iela 16, Rīga, LV-1002, Būvk.reģ.Nr.7008-RA2 Tālr.: +371 29762257
		Paraksts	Datums	Adrese: Ziemeļu iela 18, Lidosta "Rīga", Mārupes Nov., kad. apz. 80760020007	
ELT daļ. vad.	Vitālijs Ševčuks		17.09.2019	Lapas nosaukums:	Līguma Nr.: 02/19/58/ Arhīva Nr.: Mērogs: B.m.
Izstrādāja	Velards Anaškins		17.09.2019	Materiālu specifikācija ELT_ZA	Stadija: BP; Marka: ELT; Ras. Nr.: 7

ELEKTRONISKO SAKARU SISTĒMAS (ĀRĒJĀ)
EST

DAĻAS RASĒJUMU SARAKSTS UN TO MARKAS

N.p.k	Nosaukums	Mērogs	Ras. Nr.
1.	EST daļas vispārīgie rādītaji	B.m.	EST-1.1
2.	Ģenerālplāns ar elektronisko sakaru arējiem tīkliem	M 1:250	EST-1.2
3.	Principiālā shēma telekomunikāciju tīklam	B.m.	EST-1.3
4.	Materiālu specifikācija	B.m.	EST-1.4
5.	Galveno darbu apjomu sarakts	B.m.	EST-1.5

Skaidrojošs apraksts:

Būvprojekts: Jaunā objekta GMC "Rīga" izbūve, Ziemeļu iela 18, Lidosta "Rīga", Mārupes nov.,8076 002 0007, izstrādāts pamatojoties uz pasūtītāja doto projektēšanas uzdevumu ņemot vērā spēkā esošos normatīvos dokumentus, kā arī citu inženierkomunikāciju projektētāju sniegto informāciju.

Projekta EST daļā tiek risināta ēkas telekomunikāciju tīklu pieslēgums.

Elektronisko sakaru tīkli:

1. Ēkas pieslēguma izveidošanai tiek paredzēts izbūvēt elektronisko sakaru kabeļkanalizāciju. Kabeļievada izvietojumu un augstumu precizēt būvniecības laikā.

4. Trases izbūvi citu inženiertiklu tuvumā veikt bez mehānisko iekārtu izmantošanas. Pēc nepieciešamības, vai arī ja tas norādīts projektā, veikt esošo komunikāciju atšurfēšanas darbus.

5. Ielas būvniecības laikā, ja tiek atsegtas esošās sakaru komunikācijas, obligāti nodrošināt to saglabāšanu, gadījumos, ja eošās caurules tiek bojātas, tās aizvietot ar šķeltā tipa caurulēm.

6. Sakaru kanalizāciju guldīt 0.7 m dziļumā zaļajā zonā, zem ceļiem, ietvēm un iebraucamajiem ceļiem, vai arī pēc piezīmēm plānos. Projektējamās kabeļu kanalizācijas trases precizēt montāžas laikā, ņemot vērā inženierkomunikāciju izvietojumu. Izmantot plastmasas cauruli ar Ø100mm 750N, (Ø100mm1250N ar caurdures metodi) un PEH-800 tipa kabeļakas, vai to ekvivalentes.

7. Visus montāžas darbus veikt saskaņā ar pastāvošajām būvniecības normām.Veicot montāžas darbus ievērot darba drošības noteikumus. Pēc izbūves darbu pabeigšanas, atjaunot ielas un ietves asfaltbetona un bruģa segumu, kā arī zālienu, sakopt būvdarbu zonu.

Vispārīgie norādījumi:

Visi montāžas darbi jāveic saskaņā ar spēkā esošiem pašvaldību un Latvijas Valsts izdotajiem būvniecības normatīviem, Eiropas normatīviem (EN), Eiropas standartiem, kuriem ir Latvijas standartu statuss (LVS EN), kā arī Pasūtītāja norādījumiem.

Objektā drīkst pielietot tikai LR sertificētus materiālus.

Organizācijai, kura slēgs līgumu par vājstrāvu sistēmu izbūvi, jāpiedāvā pilns darbu un materiālu komplekts, kas nepieciešams šo sistēmu izbūvei. Materiālus un montāžas izstrādājumus, kas nav paredzēti dotajā projektā, jāparedz montāžas organizācijai.

Projektā paredzēto aparatūru un iekārtu marku un tipu var aizvietot ar analogu izstrādājumu. Šī projekta risinājumi var tikt precizēti pēc pasūtītāja norādījumiem.

Visas iekārtas pirms pasūtīšanas saskaņot ar būvprojekta autoru un Pasūtītāju.

Pieņemtie apzīmējumi

	Proj. Telekomunikāciju aka (PEH-800)
	Proj. sakaru kanalizācija Ø100mm (750N)
	Proj. sakaru kanalizācija Ø100mm (1250N)
	Proj. EVOCAB split aizsargcarule

Pielietoto dokumentu un standartu saraksts

1. LBN 202-18 "Būvniecības ieceres dokumentācijas noformēšana";
2. LBN 262-15 "Elektronisko sakaru tīkli";
3. EN50173 Information technology - Generic cabling for customer premises,
4. EN50174-1 Information technology - Cabling Installation. Specification and quality assurance,
5. Ražotāju izdotās iekārtu instrukcijas.

Būvniecības ierosinātājs:				Objekts:	Būvprojekta izstrādātājs:
VAS "Latvijas gaisa satiksme" Muzeju iela 3, Lidosta "Rīga", Mārupes nov. LV-1053 Reģ.Nr.40003038621				**"GMC "Rīga" konteinera izbūve"**	SIA "BM Projekts" Upesgrīvas iela 16, Rīga, LV-1002, Būvk.reģ.Nr.7008-RA2 Tālr.: +371 29762257
		Paraksts	Datums	Adrese: Ziemeļu iela 18, Lidosta "Rīga", Mārupes Nov., kad. apz. 80760020007	
Būvproj. vad.	Deniss Mišeņins		17.09.2019		
ELT daļ. vad.	Vitālijs Ševčuks		17.09.2019	Lapas nosaukums:	Līguma Nr.: 02/19/58/ Arhīva Nr.: Mērogs: B.m.
Izstrādāja	Velards Anaškins		17.09.2019	EST daļas vispārīgie rādītaji	
					Stadija / Marka / Ras. Nr.
					BP / EST / 1.1

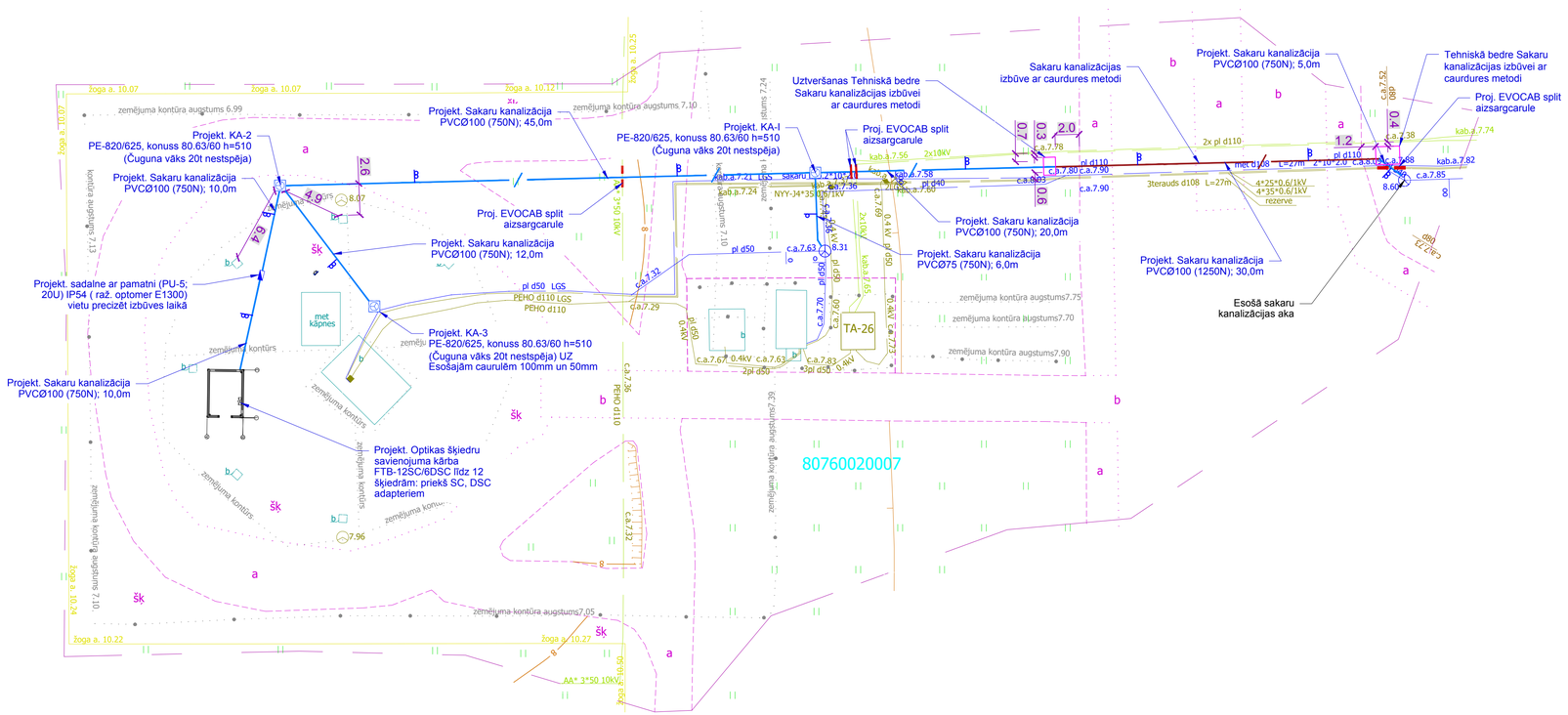

Pieņemtie apzīmējumi

	Proj. Telekomunikāciju aka (PEH-800)
	Proj. sakaru kanalizācija Ø100mm (750N)
	Proj. sakaru kanalizācija Ø100mm (1250N)
	Proj. EVOCAB split aizsargcarule

Topogrāfisko plānu apzīmējumi

	Esošs 0,4 kV elektroapgādes kabelis
	Esošs 20 kV elektroapgādes kabelis
	Ielu apgaismojuma kabeļi
	SIA Lattelecom/LVRTC sakaru tīkli
	SIA Lattelecom/LVRTC sakaru kanalizācija
	Zemspiediena gāzesvads
	Ūdensvads
	Sadzīves kanalizācija
	Lietus ūdens kanalizācija

PIEZĪMES:

1. Sakaru kanalizācijas cauruļi guldīt 0,7m dziļumā. Šķērsojumā vietās ar citam komunikācijām, ievērot minimālo vertikālo attālumu 0,2m veicot caurdures metodi ievērot 0,5m vertikālo attālumu.
2. Pēc darbu pabeigšanas sakārtot montāžas darbiem izmantoto teritoriju, atjaunot zālieni, brauktuvju cietos segumus.
3. Pirms būvdarbu uzsākšanas būvuzņēmējam jāiziņem jaunākie izpilduzmērījumi no ***visiem*** *inženierkomunikāciju turētājiem;*
4. Būvdarbu laikā ievērot pazemes un virszemes inženierkomunikāciju aizsardzības prasības, nepieciešamības gadījumā paredzēt to papildus aizsardzību;
5. Trases izbūvi koku tuvumā veikt bez mehānisku iekārtu izmantošanas, kā arī nepieciešamības gadījumā, vai arī ja tas norādīts projektā, veikt esošo komunikāciju atšurfēšanu.

Būvniecības ierosinātājs: **VAS "Latvijas gaisa satiksme"** Muzeju iela 3, Lidosta "Rīga", Mārupes nov. LV-1053 Reģ.Nr.40003038621			
		Paraksts	Datums
ELT daļ. vad.	Vitālijs Ševčuks		17.09.2019
Izstrādāja	Velards Anaškins		17.09.2019

Objekts: **"GMC "Rīga" konteinera izbūve"**

Adrese: Ziemeļu iela 18, Lidosta "Rīga", Mārupes Nov., kad. apz. 80760020007

Lapas nosaukums: Ģenerālplāns elektronisko sakaru arējiem tīkliem

Būvprojekta izstrādātājs: SIA "BM Projekts" Upesgrīvas iela 16, Rīga, LV-1002, BIOVK reģ.Nr.7008-RA2 Tālr.: +371 29762257

Līguma Nr.: 02/19/58/
Arhīva Nr.:
Mērogs: B.m.

Stadija	Marka	Ras. Nr.
BP	EST	1.2

OPTISKO KABEĻU SHĒMA
(NAVIGĀCIJAS OBJEKTS DVOR)

Apzīmējumi:

- Projekt. sakaru kabeļu kanalizācija
- Esošā sakaru kanalizācija
- Cauruļu skaits un izvietojums
- Projektētais optiskais kabelis (1x24 SM outdoor 1500N)
- Projektētais optiskais kabelis (1x12 SM ; LSZH)
- Projektētais vara kabelis (20x2x0.5)
- Projektētais vara kabelis (10x2x0.5)

Piezīmes:

1. Navigācijas objektā DVOR projektējamās sakaru kanalizācijas trases garums ir 120m (atzarojums no esošās LGS kabeļu kanalizācijas, skatakas (N308592.86; E497969.83)).
2. Projektējamā trases garumā tiek paredzēts guldīt PVC 750N caurules ar diametru d100mm un d75mm pieslēgumiem pie esošajām LGS skatakām un PVC 1250N ar diametru d100mm cauruli (zem esošā ceļa).
3. Sakaru konteinerā optiskos kabeļus pievadīt pie projektējamās sakaru sadales/kārbas.

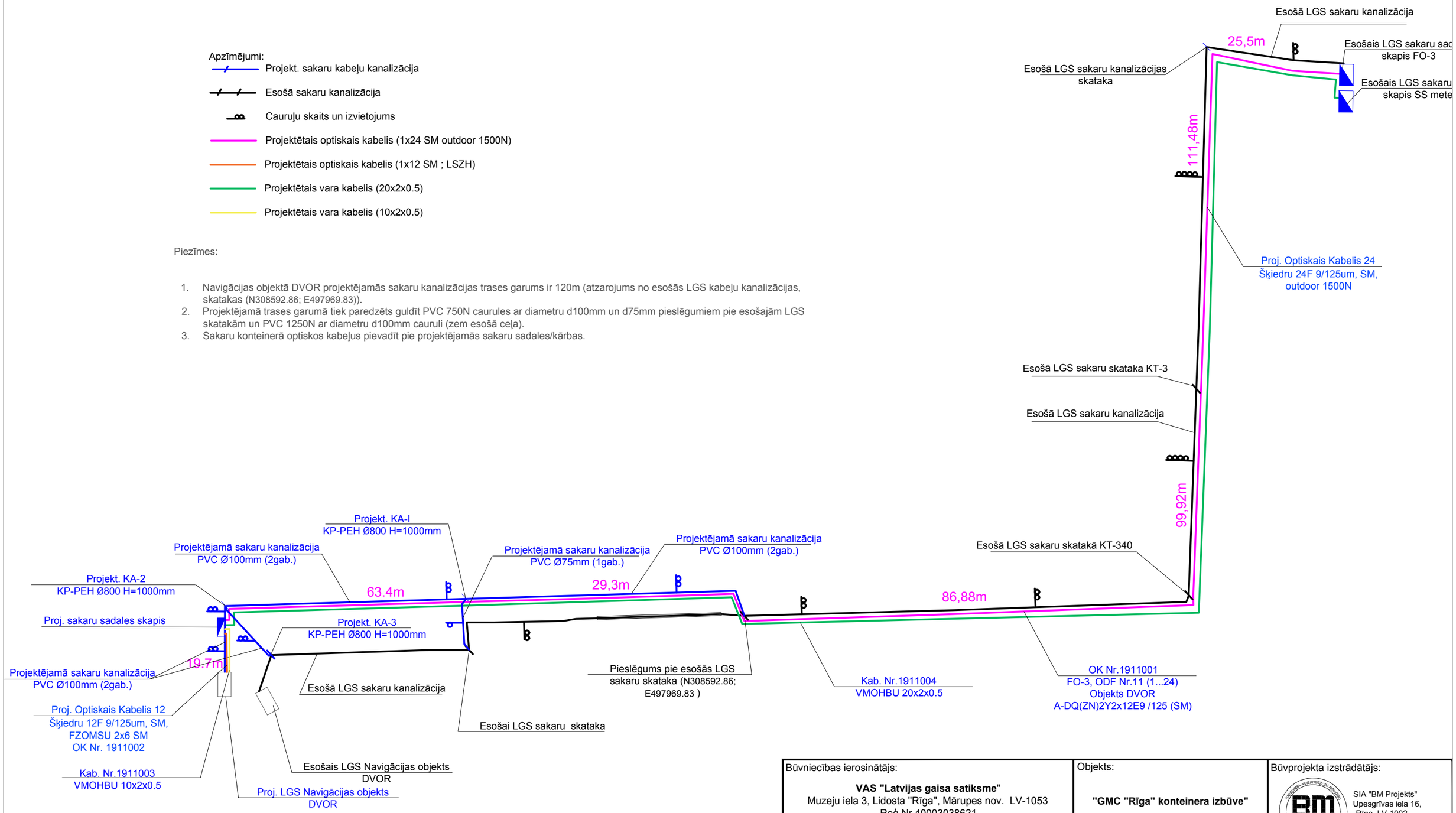

Būvniecības ierosinātājs:				Objekts:	Būvprojekta izstrādātājs:
VAS "Latvijas gaisa satiksme" Muzeju iela 3, Lidosta "Rīga", Mārupes nov. LV-1053 Reģ.Nr.40003038621				**"GMC "Rīga" konteinera izbūve"**	SIA "BM Projekts" Upesgrīvas iela 16, Rīga, LV-1002, Būvk.reģ.Nr.7008-RA2 Tālr.: +371 29762257
		Paraksts	Datums	Adrese: Ziemeļu iela 18, Lidosta "Rīga", Mārupes Nov., kad. apz. 80760020007	
ELT daļ. vad.	Vitālijs Ševčuks		17.09.2019	Lapas nosaukums:	Līguma Nr.: 02/19/58/ Arhīva Nr.: Mērogs: B.m.
Izstrādāja	Velards Anaškins		17.09.2019	Principiālā shēma telekomunikāciju tīklam	
					Stadija: BP; Marka: EST; Ras. Nr.: 1.3

Būvdarbu apjomu saraksts
ELEKTRONISKO SAKARU KANALIZĀCIJAS IZBŪVE
TELKOMUNIKĀCIJU TĪKLI, ĀRĒJIE - EST

(būvdarbu veids vai konstruktīvā elementa nosaukums)

Apjomi sastādīti, pamatojoties uz EST daļas rasējumiem.

Nr.	Darba nosaukums	Mērv.	Daudz.
	EST materiālu specifikācija		
1	Optiskais Kabelis 24 šķiedru 24F 9/125um, SM, Outdoor 1500N	m	480
2	Kabeli VMOHBU - 20x2x0,5	m	480
3	Optiskais Kabelis 12 šķiedru 12F 9/125um, FZOMSU 2x6 SM	m	20
4	Kabeli VMOHBU - 10x2x0,5	m	20
5	Sakaru sadalne ar pamatni, PU-5 20U Optomer E1300; IP54	gb	1
6	Optikas šķiedru savienojuma kārba FTB-12SC/6DSC – līdz 12 šķiedrām: priekš SC, DSC adapteriem	gb	1
7	Optiskā spraudņaukla SC 0,9/-/1/3,5m SM	gb	48
7.1	Optiskais panelis ODF 48p. 24SC duplekss	gb	2
7.2	Optiskie SC/SC duplekss adapteris	gb	24
7.3	Optiskie SC/SC simplekss adapteris	gb	24
7.4	Savienojuma kabeļu organizators 1U	gb	2
7.5	Optiskā aukla SC/PC (D)-SC/PC (D); SM; 6m	gb	12
8	Krosēšanas kārba. PVC. 1 LSA modulim	gb	1
9	LSA pluss Krone modulis 10	gb	2
10	LSA krone 19" moduļu rāmis, 3U, 3x5 LSA moduļiem (HSTM19ZOL)	gb	1
11	LSA virināmie marķējumu turētāji (HSTZSCHK)	gb	50
12	Aizsargcaurule 750N, PVC Ø75 ar veidgabaliem, uzmavam	m	6
13	Aizsargcaurule 750N, PVC Ø100 ar veidgabaliem, uzmavam	m	190
14	Aizsargcaurule 1250N, PVC Sting Ø100 ar veidgabaliem, uzmavam	m	60
15	Aizsargcaurule 750N, PVC split Ø110 ar veidgabaliem, uzmavam	m	10
16	Telekomunikāciju aka PE-820/625, konuss 80.63/60 h=510	gb	3
17	čuguna vāks (20t nestspēja)	gb	3
18	Dzelzbetona riņķis (10cm) (akai PE-820)	gb	3
19	Grunts	m^3	38,0
20	Salizsturīgā smilts	m^3	19,0
21	Brīdinošā lenta 80mm	m	190
22	Montāžas materiāli, stiprinājumi	kpl	1
23	Ugunsdrošie materiāli, hermetiķis	kpl	1
24	Montāžas materiāli, stiprinājumi 100gab iepakojuma	kpl	1

Būvniecības ierosinātājs: **VAS "Latvijas gaisa satiksme"** Muzeju iela 3, Lidosta "Rīga", Mārupes nov. LV-1053 Reģ.Nr.40003038621			
		Paraksts	Datums
ELT daļ. vad.	Vitālijs Ševčuks		17.09.2019
Izstrādāja	Velards Anaškins		17.09.2019

Objekts: **"GMC "Rīga" konteinera izbūve"**

Adrese: Ziemeļu iela 18, Lidosta "Rīga", Mārupes Nov., kad. apz. 80760020007

Lapas nosaukums: Materiālu specifikācija

Būvprojekta izstrādātājs:

SIA "BM Projekts"
Upesgrīvas iela 16,
Rīga, LV-1002,
Būvk.reģ.Nr.7008-RA2
Tālr.: +371 29762257

Līguma Nr.: 02/19/58/
Arhīva Nr.:
Mērogs: B.m.

Stadija	Marka	Ras. Nr.
BP	EST	1.4

Galveno darbu apjomu saraksts
ELEKTRONISKO SAKARU KANALIZĀCIJAS IZBŪVE
TELKOMUNIKĀCIJU TĪKLI, ĀRĒJIE - EST

(būvdarbu veids vai konstruktīvā elementa nosaukums)

Apjomi sastādīti, pamatojoties uz EST daļas rasējumiem.

Nr.	Darba nosaukums	Mērv.	Daudz.
	EST darbu apjomi		
1	Tranšeja - bedre kabeļa vai citu apakšzemes komunikāciju apsekošanai (šurfēšana)	gb	4
2	Tranšejas rakšana un aizbēršana platumā līdz 0.7m	m	95
3	Tranšejas rakšana un aizbēršana viena līdz divu kabeļu (caurules) gūldīšanai 0.7m dziļumā ar rokām	m	10
4	Caurules d=100 mm horizontāla urbšana-caurvilkšana	m	60
5	Kabeļu aizsargcaurules ieguldīšana gatavā tranšejā	m	105
6	Kabeļu aizsargcaurules montāža pie konstrukcijām	m	10
7	Kabeļa ievēršana aizsargcaurulēs	m	960
8	Telekomunikāciju akas uzstādīšana	kpl	3
9	Metālkonstrukciju ierīkošana kabeļu akās	kpl	3
10	Optiskā kabeļa montāža gala iekārtā (ODF) (kabelis bez konektoriem, katra nakošā šķiedra.)	gb	72
11	Sakaru skapju PU-5 uzstādīšana ar pamatni	gb	2
12	24F,12F optisā kabeļa iestrādāšana optisko savienojumu panelī/kārbā	gb	4
13	LSA krone 19" moduļu rāmja montāža	gb	1
14	Sakaru kabēļa ierīkošana esošajā sadales skapī un proj. Kārbā/skapī.	obj.	1
15	Sakaru kārbas uzstādīšana (vienam LSA modulim)	gb	1
16	Telekomunikāciju tīklu izpilddokumentācijas izgatavošana ar geogrāfisko piesastīšanu	m	165
17	Telekomunikāciju tīklu trases nospraušana	m	165
18	Būvgrūžu izvešana un utilizācija	kpl	1
19	Kabeļu montāža komutācijas skapī, ieskaitot moduļu uzstādīšanu (jauni kabeļi, vai skapju pārslēgšana)	kpl	1
20	Brīdinājuma lentas uzklāšana	m	190
21	Seguma, zaliena atjaunošana visā darba joslas platumā atbilstoši esošajām vertikālajām atzīmēm, uzberot 150mm biezu augu zemes kārtu, sablīvējot un iesējot zālienu, trīs dienu laikā pēc rakšanas darbu pabeigšanas	m3	4
23	Grunts nomaiņa	m^3	38
24	Salizsturīgās smilts blīvēšana	m^3	19
25	Abonentu pieslēgumu izveidošana	kpl	1
26	Rakšanas atļaujas saņemšanas	obj.	1
27	Sistēmas pārbaude, testēšana mērījumu veikšana	obj.	1
28	Nodošanas dokumentācijas sagatavošana	kpl	1

Būvniecības ierosinātājs:				Objekts:	Būvprojekta izstrādātājs:
VAS "Latvijas gaisa satiksme" Muzeju iela 3, Lidosta "Rīga", Mārupes nov. LV-1053 Reģ.Nr.40003038621				**"GMC "Rīga" konteinera izbūve"**	SIA "BM Projekts" Upesgrīvas iela 16, Rīga, LV-1002, Būvk.reģ.Nr.7008-RA2 Tālr.: +371 29762257
		Paraksts	Datums	Adrese: Ziemeļu iela 18, Lidosta "Rīga", Mārupes Nov., kad. apz. 80760020007	
ELT daļ. vad.	Vitālijs Ševčuks		17.09.2019	Lapas nosaukums:	Līguma Nr.: 02/19/58/ Arhīva Nr.: Mērogs: B.m.
Izstrādāja	Velards Anaškins		17.09.2019	Galveno darbu apjomu sarakts	
					Stadija: BP; Marka: EST; Ras. Nr.: 1.5

SERTIFIKĀTI UN APLIECĪBAS

Latvijas gaisa satiksme
Valsts akciju sabiedrība
Reģ. Nr. 40003038621
Muzeju iela 3, Lidosta "Rīga",
Mārupes novads, LV-1053
Tel.: +371 67300950
Fakss: +371 67300970
E-pasts: lgs@lgs.lv
ISO 9001: 2015

Latvijas gaisa satiksme
State Joint-Stock Company
Reg. No. 40003038621
Mārupes nov., Lidosta "Rīga",
Muzeju iela 3, LV-1053, Latvia
Phone: +371 67300950
Fax: +371 67300970
e-mail: lgs@lgs.lv
ISO 9001: 2015

LGS
LATVIJAS GAISA SATIKSME

16.05.2019. Mārupes novads Nr. 07/307

pēc pieprasījuma

PILNVARA

Valsts akciju sabiedrība "Latvijas gaisa satiksme" (vienotais reģistrācijas Nr. 40003038621), turpmāk – LGS, tās valdes priekšsēdētāja Dāvida Tauriņa personā, 2019.gada 26.aprīļa līguma Nr. 02/19/58 "Aviācijas mobilo sakaru sistēmas objektu infrastruktūras modernizācijas tehniskā projekta izstrāde" ietvaros pilnvaro **sabiedrības ar ierobežotu atbildību "BM – projekts" (vienotais reģistrācijas Nr. 40103196966) darbiniekus Mārtiņu Blumentālu (personas kods: 280785-10401), Māri Štālbergu (personas kods: 020685-11077) un Ģirtu Bāreni (personas kods: 190679-10608)** (kopā vai katru atsevišķi), LGS vārdā:

1. sazināties ar nekustamo īpašumu īpašniekiem vai valdītājiem par LGS iekārtu iespējamu uzstādīšanu nekustamajos īpašumos un šo objektu apsekošanu dabā;
2. veikt nekustamo īpašumu, kuros iespējams tiktu uzstādītas LGS iekārtas, iepriekšēju izpēti, tostarp, inženiertehnisko priekšizpēti un projektēšanu;
3. parakstīt, iesniegt, pieprasīt un saņemt visus ar iepriekšminētā modernizācijas projekta ierīkošanu saistītos dokumentus, tostarp, tehniskos noteikumus, valsts un pašvaldību iestādēs, kā arī attiecībās ar modernzācijas projektu saistītām juridiskām un/vai fiziskām personām.

Pilnvara izdota bez pārpilnvarojuma tiesībām.
Pilnvara ir derīga līdz uzdotā uzdevuma izpildei vai pilnvaras atsaukšanai, bet ne ilgāk kā līdz 2019.gada 31.decembrim.

Valdes priekšsēdētājs D.Tauriņš

M. Zaiceva
tālr.67300513

LATVIJAS REPUBLIKAS UZŅĒMUMU REĢISTRS

KOMERSANTA REĢISTRĀCIJAS APLIECĪBA

Nosaukums:

SIA "BM-projekts"

Veids: Sabiedrība ar ierobežotu atbildību

Vienotais reģistrācijas numurs: 40103196966

Reģistrācijas datums komercreģistrā: 21.10.2008

Reģistrācijas vieta: Rīgā

Apliecības izdošanas datums: 20.11.2008

Latvijas Republikas Uzņēmumu reģistra

Valsts notāre* Kesmina Daiga

K 084313

Latvijas Republikas Uzņēmumu reģistrs. Pērses iela 2, Rīga, LV-1011, Latvija. Reģ.Nr.90000270634. Tālr. (371) 67031703, fakss (371) 67031793, internets:http//www.ur.gov.lv

BŪVNIECĪBAS, ENERĢĒTIKAS UN MĀJOKĻU VALSTS AĢENTŪRA
Mucenieku ielā 3, Rīgā, LV-1050 ♦ Tālr. 67041900 ♦ Fakss 67041934 ♦ e-pasts: ma@ma.gov.lv

Rīgā

BŪVKOMERSANTA REĢISTRĀCIJAS APLIECĪBA

izsniegta
sabiedrībai ar ierobežotu atbildību
BM-projekts

vienotais reģistrācijas numurs : *40103196966*

Komersants reģistrēts Būvkomersantu reģistrā *2008.gada 15.decembrī* (lēmums Nr. *10662*) saskaņā ar Ministru kabineta 2005. gada 28.jūnija noteikumiem Nr.453 "Būvkomersantu reģistrācijas noteikumi"

Būvkomersanta reģistrācijas Nr. ***7008-R***

Ikgadējais informācijas atjaunošanas datums :*15.decembris*

Atbildīgā amatpersona -
Būvniecības departamenta direktors E.Pārups

Z.V.

Sākumlapa / Būvspeciālistu reģistrs / Deniss Mišeņins

DENISS MIŠEŅINS

Personas pamatdati

Vārds Deniss

Uzvārds Mišeņins

Sertifikāta pamatdati

Sertifikāta numurs 3-01872

Sertifikāts piešķirts 21.11.2018

Specialitāte Projektēšana

Statuss Aktīvs

Darbības sfēras/jomas

Sfēras numurs	Sfēra/Joma	Sfēras/Jomas piešķiršanas datums	Sfēras/Jomas derīguma termiņš	Sertificēšanas institūcija	Sfēras statuss	Izglītība atzīta
03-20-00299	Ēku konstrukciju projektēšana	21.11.2018	Beztermiņa	LBS BSSI ()	Aktīvs	Nē

> **Statusa izmaiņu vēsture**

> **Pārreģistrācijas vēsture**

Būvniecības valsts kontroles birojs

Informācijas pārpublicēšanas gadījumā atsauce uz Būvniecības informācijas sistēmu obligāta.

Sākumlapa / Būvspeciālistu reģistrs / Elita Stepanova

ELITA STEPANOVA

Personas pamatdati

Vārds Elita

Uzvārds Stepanova

Sertifikāta pamatdati

Sertifikāta numurs 1-00440

Sertifikāts piešķirts 21.09.2018

Specialitāte Arhitekta prakse

Statuss Aktīvs

Darbības sfēras/jomas

Sfēras numurs	Sfēra/Joma	Sfēras/Jomas piešķiršanas datums	Sfēras/Jomas derīguma termiņš	Sertificēšanas institūcija	Sfēras statuss	Izglītība atzīta
1-00440	Arhitekta prakse	21.09.2018	Beztermiņa	LAS SC ()	Aktīvs	Nē

> **Statusa izmaiņu vēsture**

> **Pārreģistrācijas vēsture**

Būvniecības valsts kontroles birojs

Informācijas pārpublicēšanas gadījumā atsauce uz Būvniecības informācijas sistēmu obligāta.

LATVIJAS ELEKTROENERĢĒTIĶU UN ENERGOBŪVNIEKU
ASOCIĀCIJAS SPECIALIZĒTAIS SERTIFIKĀCIJAS CENTRS
ŠMERĻA IELĀ 1, RĪGA, LV 1006, LATVIJA

SERTIFIKĀTS

Vitālijs Ševčuks
(pers.kods 060186-10630)

Sertifikāts apliecina, ka tā saņēmējs saskaņā ar Latvijas Elektroenerģētiķu un Energobūvnieku asociācijas Specializētā Sertifikācijas centra nolikumu par sertifikātu izsniegšanas kārtību, kas atbilst LATAK 03.03.2016. un 03.03.2016. apstiprinātajām kvalifikācijas prasībām, ir kompetents veikt darbus šādās jomās:

Elektroietaišu līdz 1 kV projektēšana
Elektroietaišu no 1 kV līdz 35 kV projektēšana

1. Gaisvadu līnijas un kabeļlīnijas līdz 1 kV, no 1 kV līdz 35 kV
2. Transformatoru apakšstacijas un sadales punkti no 1 kV līdz 35 kV
3. Ēku elektroinstalācija līdz 1 kV
4. Būvju zibensaizsardzība un pārspriegumaizsardzība līdz 1 kV
5. Ugunsdzēsības un apsardzes sistēmas

Bez objekta nosaukuma, sertifikāta saņēmēja paraksta sertifikāta kopija nav derīga
ZIEMEĻU IELA 18, LIDOSTA „RĪGA“, MĀRUPES NOV (objekts)
(paraksts)

Sertifikāts Nr. **3-00151**

Sertifikāta izsniegšanas datums: **27.04.2015./15.03.2017**

Sertifikāta derīguma termiņš: **beztermiņa**

LEEA SpecSC lēmums: **Nr. 9, 27.04.2015./ Nr.106, 15.03.2017.**

Aktuālākā informācija pieejama Būvniecības informācijas sistēmā (BIS)

LEEA Specializētā Sertifikācijas centra vadītāja
M. Kavosa

LA AK-S3-236

LATVIJAS DZELZCEĻNIEKU BIEDRĪBA

Reģ. Nr. 40008072064, Dzirnavu ielā 147/3, Rīga, LV-1050

SERTIFICĒŠANAS CENTRS

LATAK-S3-227

SERTIFIKĀTS

Rīga, 23.11.2017. (izsniegšanas datums) 23.11.2017. (lēmuma nr.)

3-00151 (sertifikāta numurs)

10-35-00209 (darbības sfēras numurs)

Izsniegts: Vitālijs Ševčuks 060186-10630 (vārds, uzvārds, personas kods)

Projektēšana . Elektronisko sakaru sistēmu un tīklu projektēšana (sertificētā specialitāte un joma)

saskaņā ar 07.10.2014. MK noteikumiem Nr.610 "Būvspeciālistu kompetences novērtēšanas un patstāvīgās prakses uzraudzības noteikumi" un 15.08.2016. Profesionālās kvalifikācijas prasības Elektronisko sakaru sistēmu un tīklu būvspeciālistiem.

bez termiņa ierobežojuma (derīguma termiņš)

LDzB SC izpilddirektors M.Riekstiņš

Sadarbībā ar LTA LATVIJAS TELEKOMUNIKĀCIJU ASOCIĀCIJU

Elektronisko sakaru sistēmu un tīklu būvspeciālistu sertificēšanas grupas vadītājs E.Spektors

Bez objekta nosaukuma, sertifikāta saņēmēja paraksta sertifikāta kopija nav derīga

ZIEMEĻU IELA 18, LIDOSTA „RĪGA“, MĀRUPES NOV. (objekts)

(paraksts)

Sertifikātu var anulēt, ja to izmanto neatbilstoši noteikumiem. Aktuālā informācija par būvspeciālista sertifikātu un darbības sfēru elektroniski pieejama www.ldzb.lv

ADB "Gjensidige", Žalgirio g. 90, LT-09303, Viļņa, Lietuva

ADB "Gjensidige" Latvijas filiāle, Reģ. Nr. 40103595216
Brīvības iela 39, Rīga, LV-1010, Latvija

Tel. 67112222
info@gjensidige.lv
gjensidige.lv

Profesionālās civiltiesiskās atbildības apdrošināšanas polise

Professional indemnity insurance policy

Polises numurs **GJELV1139718**
Policy number

Apdrošinājuma ņēmējs Policyholder	BM-PROJEKTS SIA, reģ. Nr. 40103196966 PĀRSLAS IELA 3B, RĪGA, LV-1002, LATVIJA
Apdrošinātais Insured	Saskaņā ar pielikumu Nr.1
Apdrošināšanas periods Insurance period	22.09.2019 00:00 - 21.09.2020 23:59
Retroaktīvais periods Retroactive period	15.05.2015 - 21.09.2019
Līguma darbības teritorija Insurance place	Latvija
Apdrošināšanas veids Insurance policy type	Būvspeciālistu profesionālā civiltiesiskā atbildības apdrošināšana Building specialists' professional indemnity insurance

Apdrošināšanas nosacījumi
Insurance conditions

Apdrošināšanas objekts Insurance objects	Apdrošinātā profesionālā civiltiesiskā atbildība par tā pieļautu kļūdu vai nolaidību, kuras rezultātā nodarīti zaudējumi trešajai personai, veicot Apdrošināto profesionālo darbību. The professional third party liability of the Insured for his/her mistakes or negligence, in the result of which losses were caused to a third party while performing the Insured Professional Activities.
Apdrošinātā profesionālā darbība Insured professional activity	Projektēšana, Autoruzraudzība, projektu vadība.
Projekta / veicamo darbu apraksts Description of project / performed works	-
Apdrošināšanas noteikumi Insurance terms & conditions	Profesionālās civiltiesiskās atbildības apdrošināšanas noteikumi Nr.7.4/2 Civiltiesiskās atbildības apdrošināšanas speciālie noteikumi Nr.7.4/2-1 "Būvspeciālistu profesionālā civiltiesiskā atbildība" Professional indemnity insurance terms and conditions No.7.4/2 Special third party liability insurance regulations No. 7.4/2-1 "Building specialists' professional third party liability"

Atbildības limits, apdrošināšanas prēmija, pašrisks
Liability limit, insurance premium, deductible

Atbildības limits par apdrošināšanas periodu kopā Liability limit for the period in aggregate	150 000,00 EUR
Atbildības limits par vienu apdrošināšanas gadījumu Liability limit for each and every claim	150 000,00 EUR
Apdrošinātā paša risks Deductible of the Insured	700,00 EUR Par katru apdrošināšanas gadījumu For each and every claim
Apdrošināšanas prēmija Insurance premium	1 300,00 EUR (Viens tūkstotis trīs simti euro 00 centi) 1 300,00 EUR (One thousand three hundreds EUR 00 ct)

Prēmijas maksājumu grafiks
Premium payment schedule

Summa, EUR Amount	**Samaksāt līdz** Due date	**Summa, EUR** Amount	**Samaksāt līdz** Due date
1 300,00	23.09.2019		

Ja polisē norādītā apdrošināšanas prēmija vai tās pirmā daļa netiek samaksāta polisē norādītajā termiņā un apmērā, tad apdrošināšanas līgums nav stājies spēkā no tā noslēgšanas brīža. Atsevišķs paziņojums par to, ka apdrošināšanas līgums nav stājies spēkā, apdrošinājuma ņēmējam nosūtīts netiek.
In case Insurance Premium or first premium installment is not paid in due time and to the foreseen amount, Insurance Contract shall be invalid as of its conclusion moment. No separate notice will be sent to the Policyholder on invalidity of the Contract.

Īpašie nosacījumi
Special conditions

Profesionālās civiltiesiskās atbildības apdrošināšanas polise
Professional indemnity insurance policy

Polises numurs **GJELV1139718**
Policy number

-

Riska informācija
Information about risk

Plānotais apgrozījums / līguma summa – 1500000 EUR.
Vai pēdējo 5 gadu laikā ir bijušas izvirzītas sūdzības/pretenzijas pret Apdrošinājuma ņēmēju vai Apdrošinātajiem? – Nē.
Polise visiem objektiem.
Objektu grupas: [1] [2] [3]. Ceļi, Dzīvojamās un administratīvas ēkas, Elektrolīnijas, sakaru līnijas, Industriālās ēkas (t.sk. noliktavas), Inženierkomunikācijas, Mācību, medicīnas ēkas, Sporta vai atpūtas būves, Tilti, viadukti, tuneļi.

Noslēdzot apdrošināšanas līgumu, es apliecinu, ka:
• visa manis sniegtā informācija, kas iekļauta šajā apdrošināšanas līgumā un tā pielikumos, ir patiesa un pilnīga;
• man ir izsniegti apdrošināšanas līguma noteikumi, ar to saturu esmu iepazīstināts, un tie man ir skaidri un saprotami;
• esmu informēts, ka apdrošināšanas līguma noteikumi un cita saistošā informācija ir pieejama Apdrošinātāja interneta vietnē www.gjensidige.lv vai Apdrošinātāja birojā.

Apdrošinātājs veic apdrošinājuma ņēmēja sniegto personas datu apstrādi nolūkā noslēgt un izpildīt apdrošināšanas līgumu. Detalizēta informācija par apdrošinātāja personas datu apstrādes principiem ir pieejama interneta vietnē www.gjensidige.lv/privatums vai Apdrošinātāja birojā.
By concluding the insurance contract, I hereby confirm that:
• all the information provided by me, contained in this insurance contract and its annexes, is true and complete;
• I have been issued the terms and conditions of the insurance contract, I have been introduced with their content, and they are clear and understandable to me.
• I have been informed that the terms and conditions of the insurance contract and other relevant information are available on the Insurer's web page www.gjensidige.lv or at the Insurer's office.

The Insurer is processing personal data provided by the policyholder for the purpose of concluding and executing the insurance contract. Detailed information on the personal data processing principles of the insurer is available at www.gjensidige.lv/privatums or at the Insurer's office.

Apdrošināšanas prēmija iekļauj komisijas maksājumu par apdrošināšanas izplatīšanu.
The insurance premium includes a commission fee for the distribution of insurance.

Atlīdzību pieteikšana Claims report	www.gjensidige.lv / Neskaidrību gadījumā zvaniet +371 67112222 www.gjensidige.lv / For more information call +37167112222

Polise ir sagatavota elektroniski un derīga bez paraksta un zīmoga.
Policy has been issued electronically and is valid without signature or stamp.

Izdošanas datums, vieta Date, place of issue	12.09.2019, Rīga 12.09.2019, Riga

Apdrošinātājs Insurer	**Polisi izsniedza** Policy issued by	**Apdrošinājuma ņēmējs** Policyholder
ADB "Gjensidige" Latvijas filiāle ADB "Gjensidige" Latvian Branch	CONFISIO SIA Tālr.: +37129296486 E-pasts: sigita@confisio.lv	BM-PROJEKTS SIA

Polises numurs **GJELV1139718**
Policy number

Apdrošināto personu saraksts

1 BERGS MĀRCIS, p.k. 181087-11353, projektētājs, pieredze specialitātē 5 g.

2 BRESE BAIBA, p.k. 200575-10529, Arhitekts, pieredze specialitātē 17 g.

3 BUMBIERS IVARS, p.k. 061032-11802, Arhitekts, pieredze specialitātē 40 g.

4 DĀLE DIDZIS, p.k. 040687-10526, projektētājs, pieredze specialitātē 9 g.

5 GRIEZNIS MĀRCIS, p.k. 230787-12318, projektētājs, pieredze specialitātē 4 g.

6 JAKOVĻEVA SARMĪTE, p.k. 280187-11850, projektētājs, pieredze specialitātē 5 g.

7 MEDNIS JĀNIS, p.k. 180990-11709, projektētājs, pieredze specialitātē 2 g.

8 MITINS VALERS, p.k. 280272-11903, projektētājs, pieredze specialitātē 24 g.

9 MIŠEŅINS DENISS, p.k. 081082-10330, projektētājs, pieredze specialitātē 14 g.

10 POĻAKOVS SERGEJS, p.k. 291075-10617, projektētājs, pieredze specialitātē 25 g.

11 STEPANOVA ELITA, p.k. 040163-10651, Arhitekts, pieredze specialitātē 28 g.

12 TIMOFEJEVS INGARS, p.k. 271183-11155, projektētājs, pieredze specialitātē 13 g.

13 ZVEJNIEKS GINTS, p.k. 061059-12776, Arhitekts, pieredze specialitātē 25 g.

14 ŠEVČUKS VITĀLIJS, p.k. 060186-10630, projektētājs, pieredze specialitātē 3 g.

PIELIKUMI

Ispildshēma

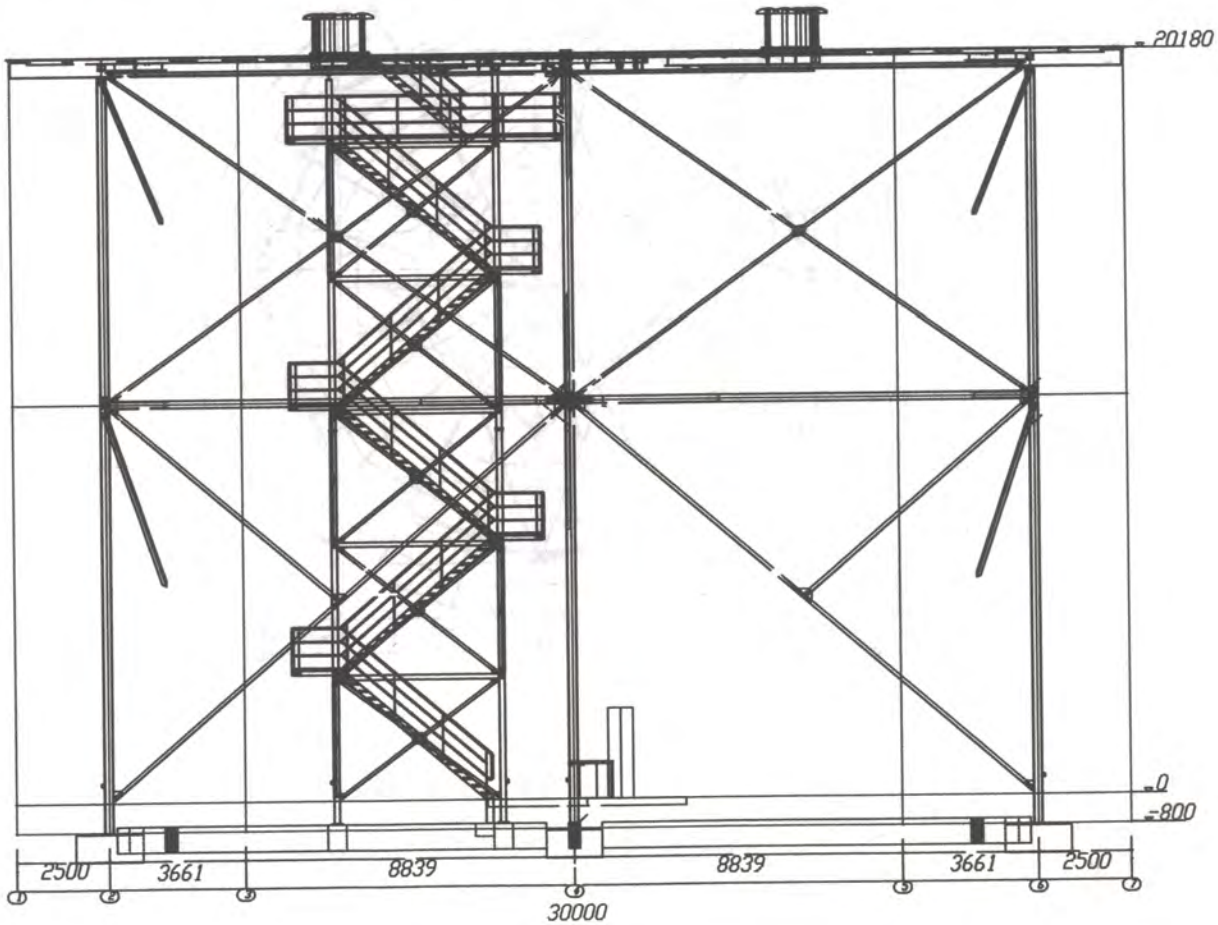

SABIEDRĪBA AR IERobEŽOTU ATBILDĪBU
"OSKARS LUTMERS"
DOKUMENTIEM
LATVIJAS REPUBLIKA

Ispildshēma

50

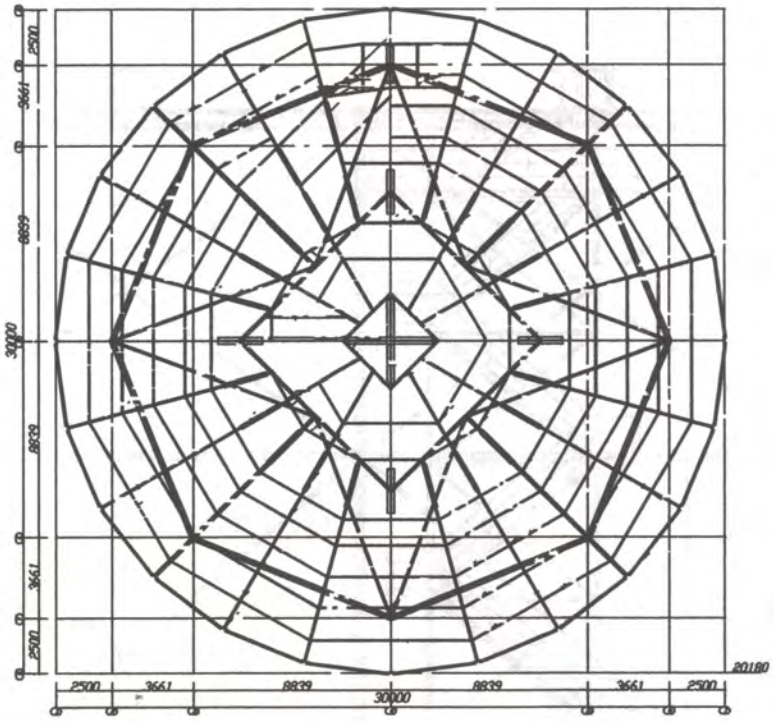

50

SIA „Ostas celtniecība"
kvalificēta uzņēmēja
Konstantīns Gladaičuks

SABIEDRĪBA AR IERĪTOTĀ ATBILDĪBU
„Ostas celtniecība"
DOKUMENTIEM
LATVIJA

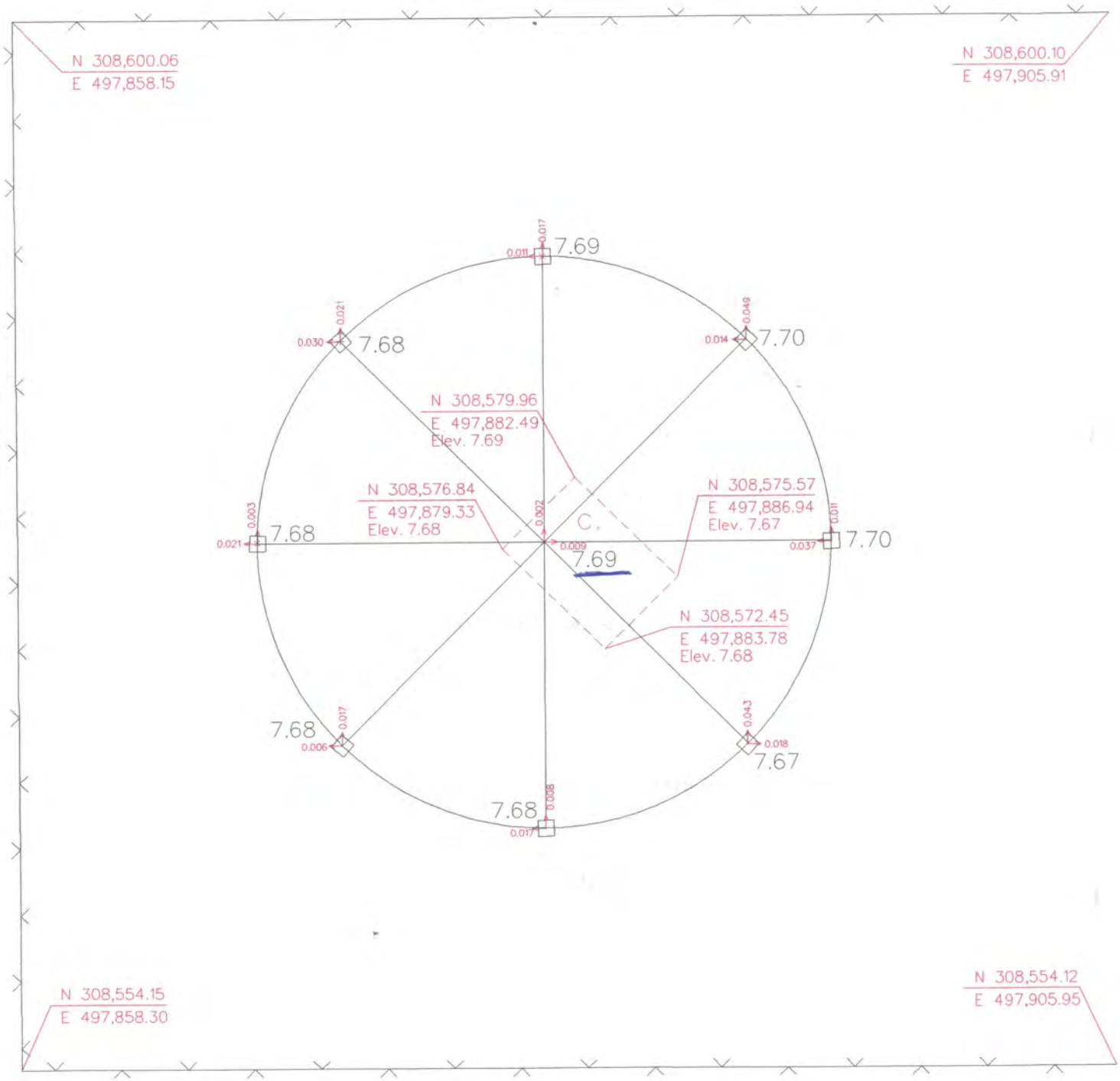

sagatavoja V.Mežeckis

Starptautiskā lidosta "Rīga"

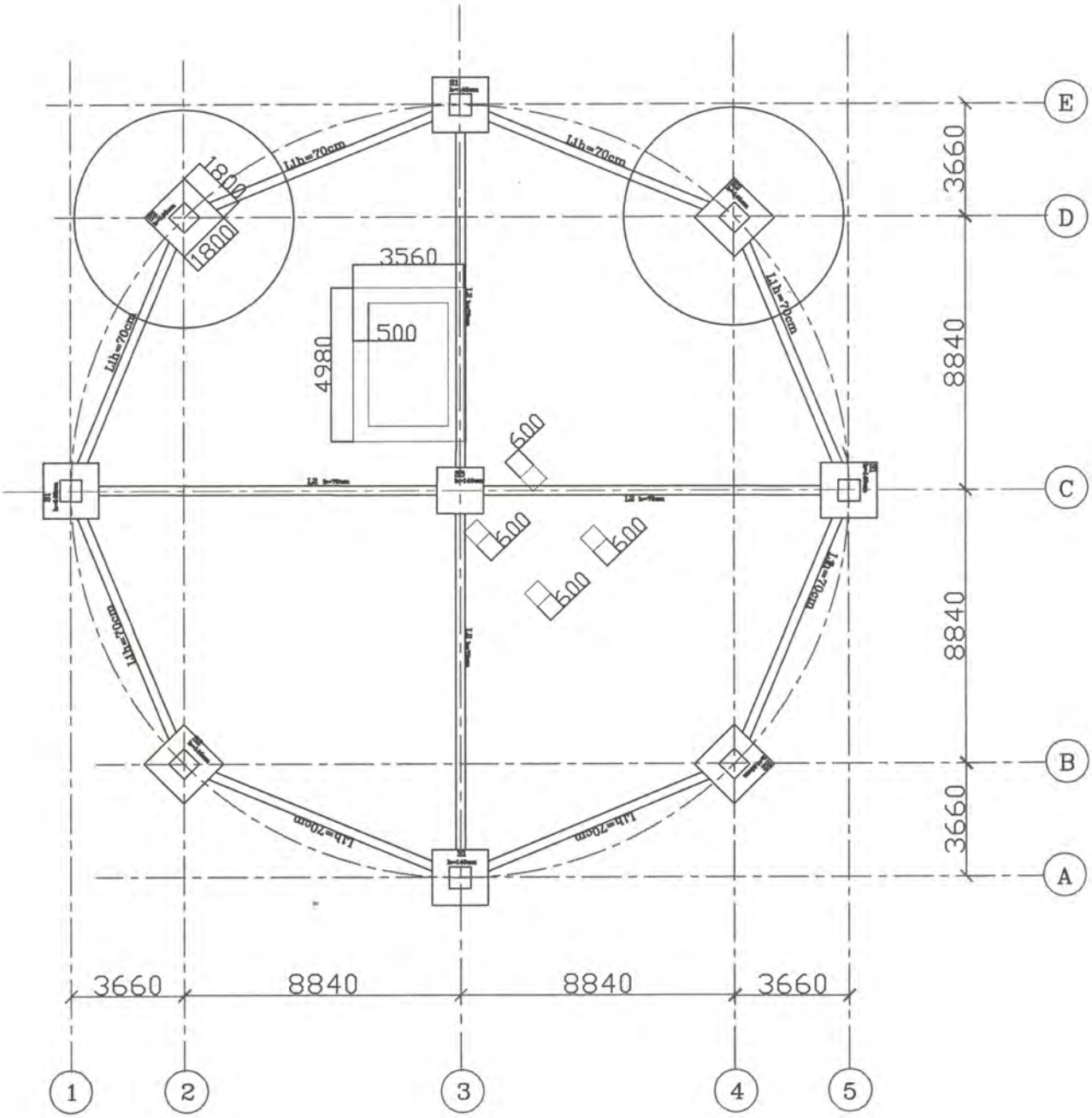

Pielikums pia akta Nr. 10

SABIEDRĪBA AR IERobEŽOTU ATBILDĪBU "Ostas celtnieks" DOKUMENTIEM LATVIJAS REPUBLIKA

KOPIJA
atbilst oriģinālam

SKYLINE
Montāžas un lietošanas norādījumi

Horizontāla drošības ierīce, atbilst standarta EN 795 C klasei

Ražotājs

Skylotec GmbH — Im Muhlengrund 6-8 —56566 Neuwied, Vācija

Saturs

1. SIMBOLI 2
2. PRODUKTA APRAKSTS 2
   HORIZONTĀLA DROŠĪBAS IERĪCE (ATBILST STANDARTA EN 795 C KLASEI) 2
   VISPĀRĪGA INFORMĀCIJA LIETOTĀJAM 3
   TEHNISKAIS APRAKSTS 3
   DARBĪBAS PRINCIPS 4
   ZĪMES UN ATZĪMES 4
   ELASTĪGS PIEKARES PUNKTS SKYLINE RUN (ATBILST STANDARTAM EN 795/B/C:2012) 4
   VISPĀRĪGA INFORMĀCIJA LIETOTĀJAM 4
   DARBĪBAS PRINCIPS 5
   VIRZĪTĀJA SLĪDŅA (SL-100) PIEĀĶĒŠANA KABELIM 5
   SADERĪBA 7
   DARBMŪŽS 7
3. SKYLOTEC SKYLINE UZSTĀDĪŠANAS NORĀDĪJUMI 7
   HORIZONTĀLĀS DROŠĪBAS IERĪCES KOMPONENTI 8
   SISTĒMAS KOMPONENTU UZSTĀDĪŠANAI NEPIECIEŠAMIE RĪKI 8
   SPRIEGOŠANAS RĪKI 8
   NEPIECIEŠAMIE INDIVIDUĀLIE AIZSARDZĪBAS LĪDZEKĻI 8
   DROŠĪBAS IERĪCES KOMPONENTI 9
   PAMATKOMPONENTU UZSTĀDĪŠANA 11
4. UZSTĀDĪŠANAS PROTOKOLS 14

1. SIMBOLI

Uz dažiem aprīkojuma komponentiem ir izvietotas piktogrammas, kuru nozīme ir norādīta tālāk.

Pirms izmantošanas izlasiet lietošanas norādījumus!

Pieļaujamais to lietotāju skaits, kuri vienlaikus drīkst izmantot šo drošības ierīci (šajā piemērā — ne vairāk par 3 lietotājiem).

Bīstami! Vai arī — jāpārbauda aprīkojums.

Virziena rādītājs, drošības slēdža pārvietošana bultiņas virzienā, pievienojot slīdni kabelim (drošības ierīcē).

Norāda kabeļa nokari (mm) kritiena gadījumam. Lietotājs var noteikt, vai stiprinājuma elements ir atbilstošs minimālajam kritiena augstumam konstrukcijas malā.

Pieņemama/pareiza (piemēram, iestatot kabeļa nostiepumu).

> Pārāk liela/nepareiza (piemēram, iestatot kabeļa nostiepumu).

< Pārāk maza/nepareiza (piemēram, iestatot kabeļa nostiepumu).

Katra norādītā funkcija ir atļauta (piemēram, dažādu stiprinājumu lietošana ierīcē).

Vārda EKSPERTS nozīme šajā instrukcijā – Ražotāja pārstāvis vai ražotāja apmācīta persona kurai ir izsniegta atbilstoša apliecība.

2. PRODUKTA APRAKSTS

HORIZONTĀLA DROŠĪBAS IERĪCE (atbilst standarta EN 795 C klasei)

VISPĀRĪGA INFORMĀCIJA LIETOTĀJAM

SVARĪGI!

Pirms drošības ierīces lietošanas ievērojiet tālāk aprakstītos norādījumus.

- Pārliecinieties, vai izmantotais drošības aprīkojums ir saderīgs ar atbilstošo SKYLOTEC ierīci.
- Pārbaudiet, vai pārbaudes uzlīmē ir norādīta aktuālā informācija un vai nav beidzies tās derīgums.
- Ierīci drīkst lietot tikai pēc tam, kad tehniskais eksperts ir to pārbaudījis un apstiprinājis ierīces lietojamību.
- Ja aprīkojums tiek tālāk pārdots lietotājam citā valstī, ir jānodrošina norādījumu tulkojums šīs valsts valodā. Pārdevējam un SKYLOTEC pirms tālākpārdošanas ir jāvienojas par norādījumiem.

Tā kā uz konstrukcijai pievienotiem stiprinājuma punktiem/ierīcēm vairs neattiecas IAL direktīva, uz tām vairs nevar izmantot CE marķējumu. Vācijā šādi produkti ir jāapstiprina celtniecības inspekcijā. Eiropā uz šiem produktiem attiecas dažādi valstu tiesību akti. Noteiktos apstākļos ir nepieciešams īpašs apstiprinājums.

DROŠĪBAS PASĀKUMI

Ja darbs tiek veikts lielā augstumā, darbinieku drošība ir atkarīga no izmantotā aprīkojuma. Ja rodas jebkādas šaubas par aprīkojuma drošumu, par to ir jāinformē ražotājs un par aprīkojumu atbildīgā persona.
Piekari ir ieteicams novietot virs lietotāja galvas. Pēc kritiena aprīkojumu drīkst izmantot tikai tad, ja tehniskais eksperts ir to pārbaudījis un apstiprinājis, ka aprīkojums ir lietošanas kārtībā.

LIETOŠANA

Amortizatoru lietošana (atbilstoši standarta EN 355 vai EN 360 prasībām) ir obligāta. Drošības ierīci drīkst lietot tikai kopā ar šādu aprīkojumu (un nedrīkst lietot kopā ne ar kādu citu aprīkojumu):

- vadāma tipa kritienu aizturētāji uz elastīgām noenkurojamām līnijām (EN 353-2);
- drošības virve ar amortizatoru (EN 354/355);
- kritienu aizturētāji (EN 360, EN 1496);
- ierobežotājsistēmas un darba pozicionēšanas sistēmas (EN 358);
- visa ķermeņa drošības iejūgi (EN 361).

Nepieciešamais attālums līdz zemei ir atkarīgs no krišanas augstuma, ko nosaka spēka aprēķināšanas programmatūra. Tas ir obligāti jāievēro. Spēka aprēķinā tiek noteikts arī maksimālais lietotāju skaits. Šī informācija ir norādīta etiķetē uz ierīces. Atbilstoši sistēmas apstiprinājumam ir atļauts izmantot uzstādīto iekārtu ne vairāk kā 4 lietotājiem , ja attālums starp 2 punktiem nepārsniedz 14m vai ne vairāk kā 3 lietotājiem , ja attālums starp 2 punktiem nepārsniedz 30m. Tomēr jāņem vērā, ka kritiena gadījumā spriegojums var ievērojami samazināties. Visiem uzstādītās iekārtas lietotājiem ir atļauts uzturēties vienā zonā. Tomēr, tā kā kritiens var radīt līdzi paraušanas risku, vienā zonā ir ieteicams uzturēties ne vairāk kā 2 lietotājiem. Karabīnēm ir jāatbilst standarta EN 362 prasībām.

TEHNISKAIS APRAKSTS

Šī sistēma ir elastīga, horizontāla drošības ierīce. Šo ierīci var uzstādīt uz jebkuras nesošās konstrukcijas (jumta, fasādes, vienlaidu sijas celtņa u.tml.). Lietotājs var pieāķēties jebkurā kabeļa vietā, izmantojot mobilo virzītāju/slīdni. Lai nodrošinātu vienmērīgu slīdēšanu pāri starppiekarēm un izliektajiem elementiem, lietotājam ir jāpieāķē virzītājs pie kabeļa pareizajā virzienā (sk. 5. lpp., 1. un 2. att.). Pēc tam lietotājs var slidināt slīdni pāri starppiekarēm un izliektajiem elementiem, neveicot papildu darbības.
Visi SKYLOTEC drošības ierīču komponenti ir izgatavoti no nerūsošā tērauda.
Drošības ierīce atbilst standarta EN 795 C klasei. Piekares var amortizēt divkārt lielāku spēku par to, kas norādīts attiecībā uz piekares lietojumu. Amortizējošās konstrukcijas spēka pāreju apstiprina ražotājs, veicot aprēķinus datorā.

DARBĪBAS PRINCIPS

SKYLOTEC drošības ierīces ir izstrādātas un apstiprinātas darbam kopā ar virzītāju SKYLINE OVERHEAD RUNNER (SL-101) un slīdni RUN (SL-100). Šo virzītāju/slīdni var pieāķēt un atāķēt jebkurā ierīces punktā, veicot divas secīgas darbības (sk. virzītāja/slīdņa lietošanas rokasgrāmatu).

ZĪMES UN ATZĪMES

Drošības ierīces piekļuves vietā ir jābūt piestiprinātai informatīvai individuālo aizsardzības līdzekļu (Personal Protection Equipment — PPE) zīmei. Šajā etiķetē ir sniegta detalizēta informācija par sistēmu.

ELASTĪGS PIEKARES PUNKTS SKYLINE RUN (atbilst standartam EN 795/B/C:2012)

Virzīšans
slīdnis
SL-100

VISPĀRĪGA INFORMĀCIJA LIETOTĀJAM

SVARĪGI!
Pirms piekares punkta (virzītāja/slīdņa) lietošanas

Virzītājs/slīdnis (piekares punkts) ir paredzēts vienam lietotājam. Tomēr pašu drošības ierīci var izmantot vairākas personas vienlaikus (uz drošības norādījumu etiķetes ir parādīts pieļaujamais vienlaicīgo lietotāju skaits). Sistēmu vienlaikus var izmantot četri lietotāji (Maksimālais attālums starp 2 punktiem — 14 m), tomēr vienā zonā ir ieteicams atrasties ne vairāk kā divām personām.

Drošības pasākumi
Ja darbs tiek veikts lielā augstumā, darbinieku drošība ir atkarīga no izmantotā aprīkojuma. Ja rodas jebkādas šaubas par aprīkojuma drošumu, par to ir jāinformē ražotājs un par aprīkojumu atbildīgā persona. Pēc kritiena virzītāju/slīdni un ierīci drīkst izmantot tikai tad, kad eksperts ir to pārbaudījis un apstiprinājis, ka konstrukcija ir darba kārtībā.
Izmantojiet tikai tādus stiprinātājus, kas ir norādīti drošības zīmē. Etiķetei ir jāatbilst konkrētajam individuālajam aizsardzības līdzeklim. Kritiena gadījumā pret virzītāju/slīdni lietotais spēks nedrīkst pārsniegt 6 kN. Šādā gadījumā augstums kritiena pusē nedrīkst pārsniegt minimālo krišanas augstumu.

LIETOŠANA

Pirms virzītāja izmantošanas lietotājam ir jāpārliecinās, vai:

- individuālie aizsardzības līdzekļi (drošības josta, stiprinājumi utt.) atbilst Eiropas standartiem un visai esošajai iekārtai;
- uz ierīces ir SKYLOTEC identifikācijas etiķete;
- kabeļa sākotnējais nostiepums atbilst norādītajam diapazonam;
- virzītājs nav bojāts;
- drošības slēdzis darbojas pareizi;
- lietotāju skaits atbilst norādījumiem uz drošības zīmes (gadījumā, ja iekārtu izmanto vairākas personas).

DARBĪBAS PRINCIPS

Horizontālo sistēmu lietošana (kritums ir mazāks par 15°)

Virzītāju/slīdni var pieāķēt jebkurā kabeļa vietā. Pēc piestiprināšanas tas var brīvi pārvietoties pa kabeli abos virzienos un automātiski slīdēt pāri starppiekarēm. Sāna atveri var izmantot, lai piestiprinātu karabīni vispārīgiem savienojumu elementiem. Kritiena gadījumā uz kabeļa esošais virzītājs notver lietotāju.

Brīdinājumi

Slikts iekārtas fiziskais stāvoklis var negatīvi ietekmēt lietotāju gan darba laikā, gan ārkārtas situācijā. Ir jābūt izstrādātam drošības plānam visdažādākajām ārkārtas situācijām. Bez atļaujas aprīkojumu nedrīkst modificēt. Papildu brīdinājumi sniedz lietotājam norādījumus par aprīkojuma pārbaudi pirms lietošanas.

VIRZOŠĀ SLĪDŅA (SL-100) PIEĀĶĒŠANA KABELIM

Ņemiet vērā!

Katram lietotājam ir jāizmanto atsevišķs slīdnis. Drīkst izmantot tikai ražotāja apstiprinātus slīdņus.

Pozīcija

- Lai slīdnis RUN (SL-100) varētu brīvi virzīties pāri starppiekarēm, tas ir jāpieāķē pareizā pozīcijā.

High Protection. Best Performance.

Piestiprināšana pie drošības kabeļa

Nospiediet drošības slēdzi. Vienlaikus atveriet atbilstošo slīdņa fiksatoru, lai atbrīvotu vietu slīdņa pieāķēšanai kabelim.

2. Pārlokiet slīdņa atvērto pusi pāri kabelim un pēc tam atlaidiet slīdņa fiksatoru. Slīdņa fiksatoram ir jāatgriežas aizvērtā pozīcijā. Pārbaudiet, vai tas ir pilnībā aizvērts.

Virzītāja spraugai ir jābūt vērstai pret jumtu, savukārt cilpiņai ir jābūt vērstai pret jum

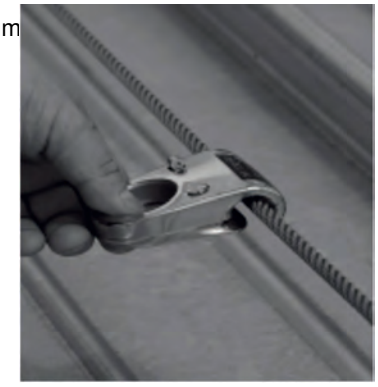

3. Pēc tam ieāķējiet drošības virves karabīni virzītāja cilpiņā un to uzmanīgi aizslēdziet.

Lai atāķētu slīdni RUN (SL-100) no kabeļa, veiciet iepriekš sniegtajos norādījumos aprakstītās darbības **pretējā secībā**.

TRANSPORTĒŠANA UN GLABĀŠANA

Virzītāji/slīdņi ir jāglabā tīrā, sausā, labi vēdināmā un tumšā vietā. Nepieļaujiet saskari ar ķīmiskām vielām (it īpaši skābēm) un citām kodīgām vielām, kā arī neglabājiet ierīces sāļainā vidē. Ierīcei kaitē arī pārmērīgs karstums un ultravioletais starojums.
Transportēšanas laikā ir arī jānovērš jebkāda saskare ar asiem objektiem, kas var sabojāt virzītāju/slīdni. Ir jāizvairās arī no ierīču nomešanas un spēcīgiem triecieniem.

TEHNISKĀ APKOPE UN REMONTS

SKYLOTEC vai kādam no uzņēmuma sertificētajiem aģentiem reizi gadā ir jāpārbauda virzītājs/slīdnis. Virzītājam/slīdnim nav nepieciešama īpaša kopšana, bet tam ir jābūt tīram un viegli ieeļļotam.

Tīrīšana
Tīriet ierīci ar mīkstu sūkli un ļoti atšķaidītu ziepju šķīdumu.
Nežāvējiet pārmērīgā karstumā.

Eļļošana
Gādājiet par atvēršanas un aizvēršanas funkciju darbību, kā arī par mobilo plākšņu darbību.
Lietojiet tikai izsmidzināmu silīcija eļļu un nekādā gadījumā nelietojiet smērvielu vai eļļu.
Noslaukiet ar sausu drāniņu.

SADERĪBA

Virzītājs/slīdnis ir horizontālās drošības ierīces komponents. To var lietot tikai kopā ar SKYLOTEC ierīcēm, kas atbilst tipam SKYLINE un standarta EN 795/B/C:2012 prasībām . CE 0123.
Pārbaudes sertifikāta izdevējs: TOV SOD Product Service GmbH, Daimler Strasse 11, 85748 Garching, Vācija.

Darbmūžs

Individuālo aizsardzības līdzekļu darbmūžs ir atkarīgs no apstākļiem, kādos tie tiek lietoti. Pat pareizi koptas plastmasas daļas var nodilt un saplīst. Ja jostas tiek pareizi glabātas ne ilgāk par 2 gadiem, tās ir jānomaina pēc 6–8 gadiem kopš sākotnējās lietošanas, savukārt troses ir jānomaina pēc 4–6 gadiem kopš sākotnējās lietošanas (BGR 198). Kopējais darbmūžs var būt līdz 10 gadiem, ja produktus izmanto viens lietotājs un neizmanto tos pārmērīgi, ja lietotājs veic produktu apkopi un zina pilnu lietošanas vēsturi.
Vismaz reizi gadā ekspertam ir jāveic pārbaude atbilstoši pārbaudes specifikācijām un ir jādokumentē informācija par produktu. Ir jāgādā arī par produkta glabāšanu optimālos apstākļos, jānovērš tā saskare ar ķīmiskām vielām, gāzēm un citām kaitīgām vielām, kā arī 4 gadu intensīvas lietošanas laikā kopējais ultravioleto staru starojums nedrīkst pārsniegt pieļaujamo līmeni. Regulāri, piemēram, apmācībā, lietotu ierīču darbmūžs parasti ir īsāks.

3. SKYLOTEC SKYLINE UZSTĀDĪŠANAS NORĀDĪJUMI

Uzmanību! Jebkāds augstumā veikts darbs ir bīstams un var novest pie negadījumiem vai nopietnām traumām. Jūs esat atbildīgs par katras atsevišķas ierīces lietošanas norādījumu apguvi un ievērošanu. Personām, kuras izmanto individuālos aizsardzības līdzekļus, ir jāiziet atbilstoša apmācība, kas aprakstīta Eiropas Padomes Direktīvā 89/656/EEK, II sadaļā, 4. pantā, § 8. SKYLOTEC SKYLINE sistēmas kritienu novēršanai no augstuma drīkst uzstādīt tikai apmācīts un sertificēts personāls. Ievērojiet katrai iekārtai noteiktos maksimālos attālumus un konstrukcijas prasības.

Horizontālās drošības ierīces komponenti

SKYLOTEC SKYLINE horizontālajai drošības ierīcei ir šādas daļas:

- drošības ierīce (tērauda kabelis/papildu komponenti un pamatne), kas stingri jāuzstāda uz montāžas virsmas;
- elastīgs virzītājs/slīdnis, ko, pārvietojoties lielā attālumā, var izmantot starppiekaru šķērsošanai.

Šos komponentus nedrīkst izmantot atsevišķi. Sistēma ir sertificēta, un to var izmantot tikai kopā ar abiem komponentiem.

Priekšnosacījumi

Starppiekaru, kā arī stūra un gala piekaru minimālajai pārrāvuma slodzei ir jābūt 7 kN, ja netiek aktivizēts amortizators. Tāpēc sistēmas aptvērums ir ievērojami mazāks (gadījumos, uz kuriem attiecas iepriekš minētais). Lai noteiktu pamatnes izmērus, ir ieteicams izmantot drošības koeficientu 2.

Uzstādītājiem ir jāpārliecinās, vai montāžas virsma ir piemērota drošības ierīces uzstādīšanai.

Ja iespējams, SKYLINE sistēmu ir ieteicams uzstādīt uz tādām konstrukcijām, kur var pārbaudīt drošības ierīci. Ja sistēmas slodzes pārbaudi nevar veikt, noteikti ir jāpārbauda ārējās un starppiekares, lai pārliecinātos, vai tās var izturēt slodzi, kas divreiz pārsniedz paredzamo maksimālo slodzi. Kvalificētam inženierim ir jāaprēķina, vai sistēma ar ārējām un starppiekarēm var izturēt šādu slodzi.

Neatkarīgi no materiāla, pie kura tiek montētas piekares, pēc uzstādīšanas ir jāveic visu ārējo un starppiekaru stiepes pārbaude, lai pārliecinātos par stiprinājumu izturību. Spēkam ir jābūt 5 kN. Piekarēm ir jāiztur slodze vismaz 15 sekundes.

Sistēmas komponentu uzstādīšanai nepieciešamie rīki

- Uzgriežņu atslēga ar gredzenu un atvērtu galu 13/19/22/24/30
- 1 griezes momenta uzgriežņu atslēga ar uzgriezni nr. 19
- 1 kabeļu grieznes 8 mm nerūsošā tērauda kabelim
- 1 rotzāģis, iekšējās un ārējās apaļvīles (stūru elementu pielāgošanai pēc vajadzības)
- 1 knaibles
- 1 sešstūra uzgriežņu atslēga Nr. 5—12

Spriegošanas rīki

- 1 spriegošanas rīks (mazs ķēžu telfers)
- 1 tērauda kabeļu spaile
- 1 palīgierīce kravas celšanai (0,8 m gara siksna)

Nepieciešamie individuālie aizsardzības līdzekļi

- 1 drošības josta, kas atbilst standarta EN 361 prasībām
- 1 stiprinājums ar enerģiju amortizējošu drošības virvi, kas atbilst standarta EN 355 prasībām, vai
- vadāma tipa kritienu aizturētājs uz elastīgas troses (EN 353-2)

Drošības ierīces komponenti

SKYLINE individuālās aizsardzības sistēmai ir tālāk norādītās daļas.

• Kritiena trieciena amortizators	SL-008
• Kabeļuzgalis ar STB skrūvēm	SL-007
• Nekustīga vai elastīga starpposma atbalsta ierīce	SL-005-F/M SL-006
• Stūra elements	SL-002 un SL-003
• Spriegošanas elements ar kabeļuzgali	SL-001
• Sākotnējā nostiepuma kritiena indikators	SL-004
• 8 mm nerūsošā tērauda kabelis	SL-010
• Identifikācijas etiķete	SL-100
• Kabeļa slīdnis RUN	SL-101
• vai papildu virzītājs	

Drošības ierīces izkārtojums

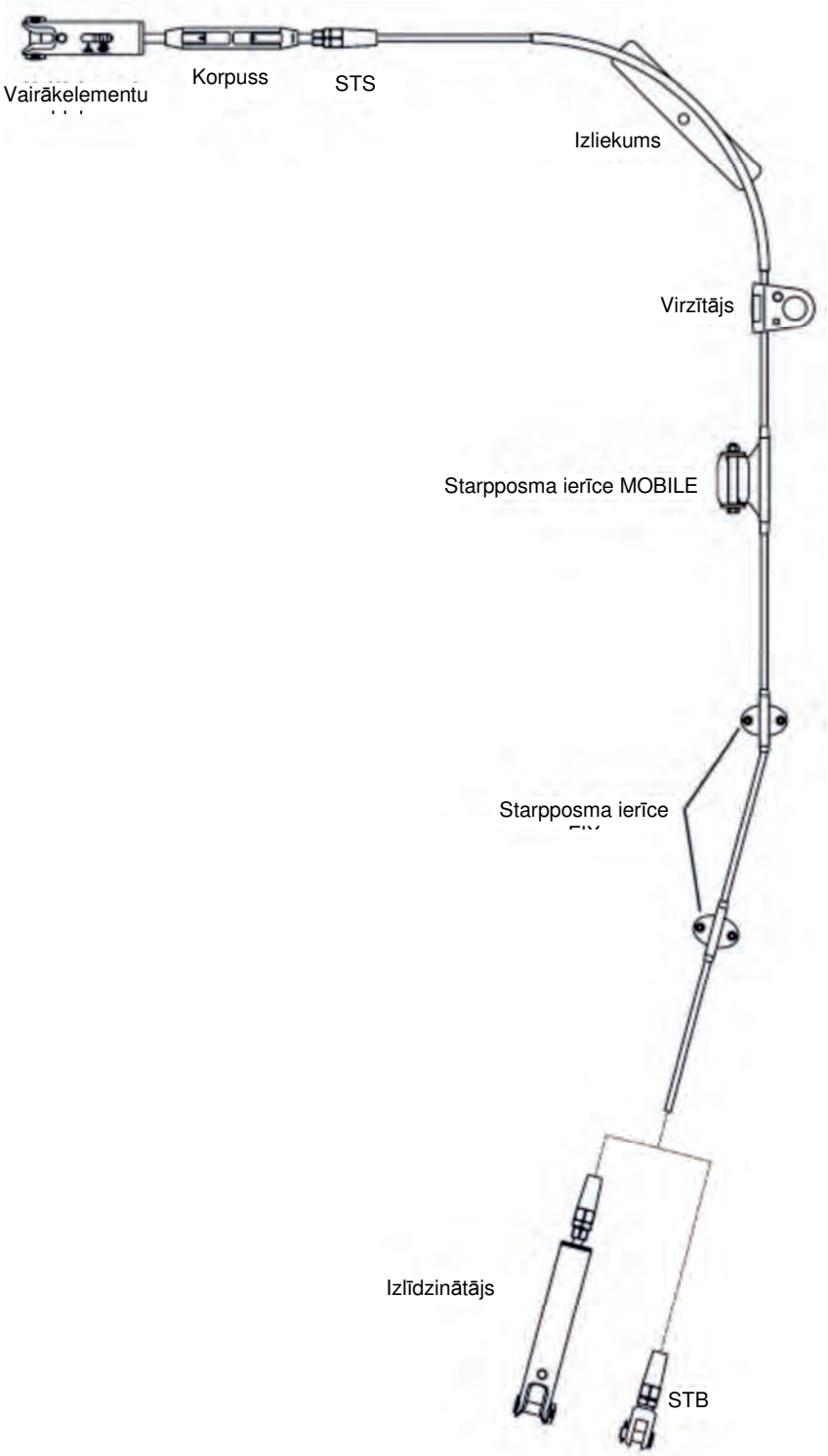

Pamatkomponentu uzstādīšana

Uzstādiet vairākelementu bloku gala piekarē un nostipriniet savienojuma skrūvi ar šķelttapu.

Samontējiet spriegošanas elementu un kabeļuzgali ar kreiso vītni.

Uzstādiet starppiekari uz pamatnes.
Nostipriniet apakšējo daļu ar M12 skrūvi, uzstādiet augšējo daļu un pievelciet ar sešstūra uzgriežņu atslēgu.

Pievienojiet kabeļuzgali un skrūvi trieciena amortizatoram (ja tas tiek izmar
Uzstādiet šo elementu kombināciju gala piekarē un nostipriniet savienojuma skrūves ar šķelttapām.

Kabeļa ievilkšana

Lai ievilktu kabeli, sistēmas galā ir ieteicams novietot spoli kopā ar vairākelementu bloku — tādējādi varēsit ievilkt kabeli no šī punkta. Lai kabeļa ievilkšana būtu vienkāršāka, kabeļa vadošo malu var pievīlēt ar vīli. Kad kabelis ir ievilkts, ievietojiet kabeļa galu kabeļuzgalī, kā parādīts tālāk redzamajā attēlā.

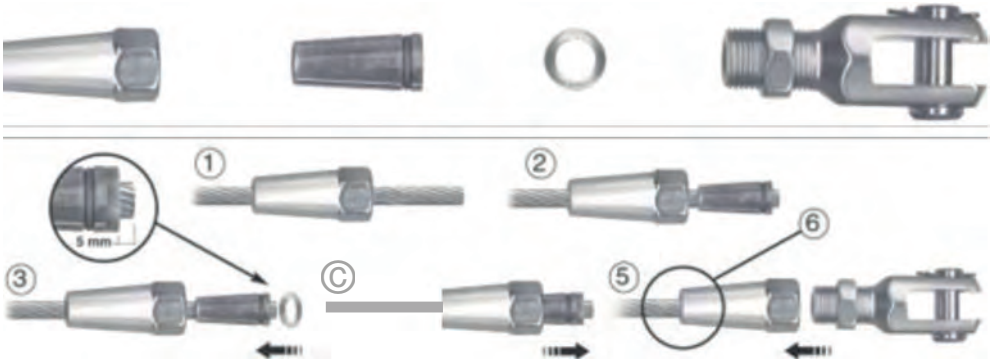

Sistēmas spriegošana

Uzstādiet kabeļu spailes uz tērauda kabeļa un nospriegojiet sistēmu, izmantojot mazo ķēžu vinču. Sākotnējās spriegošanas laikā otram uzstādītājam ir jāvada kabelis no sistēmas gala un it sevišķi ap līkumiem. Pēc tam kabelis ir jāsaīsina un jāievieto kabeļuzgalī tāpat kā otrā sistēmas galā. Novirziet mazā ķēžu telfera spriegojumu uz sistēmu, nospriegojiet to, izmantojot spriegošanas elementu, un nosakiet sākotnējo nostiepumu ar nostiepuma mērītāju.

Nostiepuma pārbaude

Nostipriniet tapskrūvi spriegošanas elementā, izmantojot šķelttapu. Pirms sistēmas lietošanas pievienojiet aizpildīto identifikācijas etiķeti.

Pārbaudiet un dokumentējiet pilnībā uzstādīto iekārtu SKYLOTEC SKYLINE uzstādīšanas kontrolsarakstā. Ja ir aktivizēts kritiena indikators, kā parādīts tālāk redzamajā attēlā, nekavējoties pārtrauciet ierīces lietošanu un lūdziet, lai to pārbauda eksperts.

Kabeļa sākotnējam nostiepumam ir jāatbilst 80 kg. Šī vērtība tiek sasniegta automātiski, tiklīdz gredzens nokļūst atzīmētajā zonā.
Ar šķelttapu nostipriniet tapskrūvi spriegošanas elementā. Pirms sistēmas lietošanas pievienojiet aizpildīto identifikācijas etiķeti.

Pilnībā uzstādīto iekārtu pārbaudiet un dokumentējiet, izmantojot komplektācijā iekļauto uzstādīšanas kontrolsarakstu.

Ja ir aktivizēts kritiena indikators, kā parādīts tālāk redzamajā attēlā, nekavējoties pārtrauciet ierīces lietošanu un lūdziet, lai to pārbauda eksperts.